LED DECO 130 AUFBAULEUCHTE

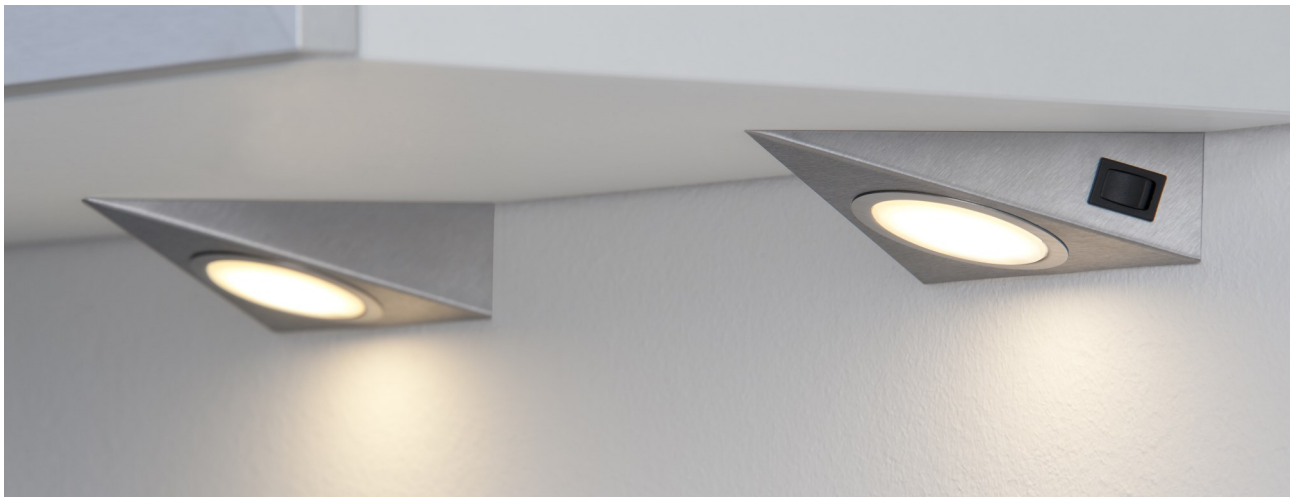

3.5 W LED SUN Aufbauleuchte mit Metallgehäuse, Polykarbonatabdeckung und polarisiertem Kabel mit Miniplugsteckssystem

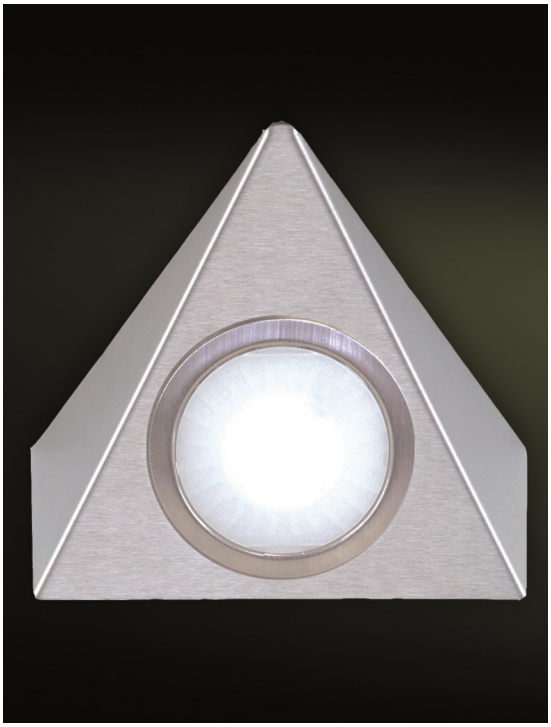

Informationen und technische Daten:

- LED SUN Aufbauleuchte im Deco 130 Dreieck
- Leistung: 3.5W
- Strom: 350mA
- Lichtfarbe: 3200°K und 4100°K
- Lichtstrom: 350 Lumen
- Ausstrahlungswinkel 60°
- Ist dimmbar
- Kabellänge: 150mm mit Miniplug Verbindungsstecker, inkl. 1.8m Verbindungsleitung
- Ausführung mit Schalter nur im Dreierset lieferbar!

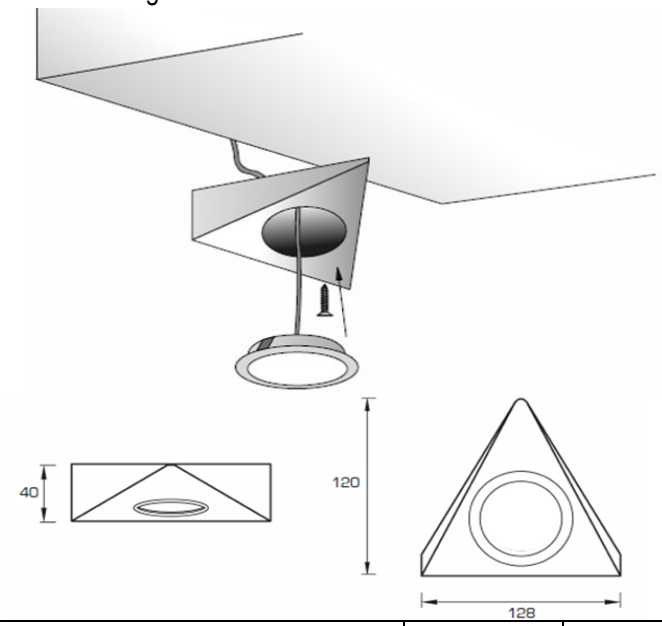

Miniplug Verbindungszubehör

→ Zubehör zu LED-Leuchten finden Sie im Register 5

Artikelnummer		Ausführung	Preis
3200°K	4100°K		
K11258.130ES32	K11258.130ES41	Edelstahl	