B. Karch AG

Elektrotechnische Erzeugnisse

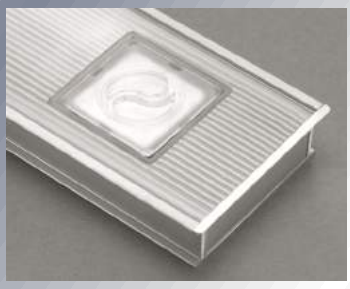

Lichttechnik
für innovative Planer

B. Karch AG

Elektrotechnische Erzeugnisse

LED

ATLAS ROUND LED DECKENEINBAULEUCHTE RUND

LED-Deckeneinbauleuchte in lackiertem Aluminiumgehäuse weiss (RAL 9010)

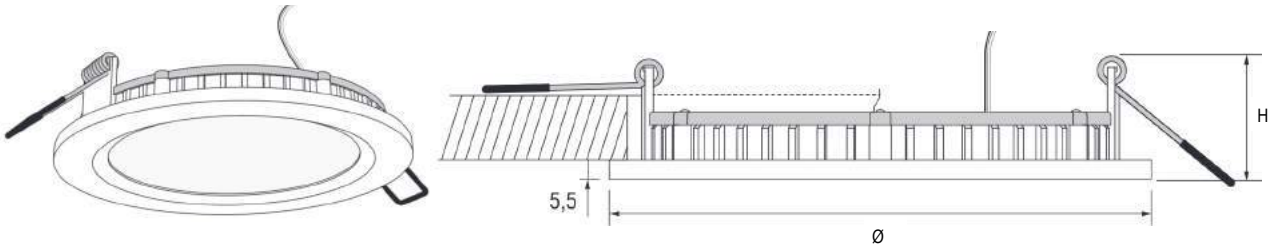

Informationen und technische Daten:

- LED-Deckeneinbauleuchte
- Spannung: 24VDC
- Lichtfarbe: 3000°K und 4200°K
- Ist dimmbar
- Einbautiefe: nur 28/31mm
- Kabellänge: 150mm mit MML-Stecker
- Klemmbefestigung, speziell geeignet für Gips- und Betondecken
- Farbe: weiss (RAL 9010)
- Rahmen und Körper: Aluminium lackiert
- Geringer Verbrauch
- Hohe Lebensdauer

Artikelnummer				Leistung	Dimensionen	Bohrdurch-messer	Gewicht	Preis
3000°K	Lumen	4200°K	Lumen					
K11297.095WW*	372	K11297.095NW*	395	8W	Ø 95 x 28 H	Ø 80	0.21 kg	42.30
K11297.140WW*	656	K11297.140NW*	695	11W	Ø 140 x 28 H	Ø 120	0.33 kg	49.40
K11297.170WW*	1006	K11297.170NW*	1066	16W	Ø 170 x 31 H	Ø 145	0.43 kg	61.95
K11297.200WW	1127	K11297.200NW	1195	17W	Ø 200 x 31 H	Ø 180	0.57 kg	73.10
K11297.275WW	2044	K11297.275NW	2167	28W	Ø 275 x 31 H	Ø 250	1.00 kg	98.75
K11297.330WW	2713	K11297.330NW	2876	36W	Ø 330 x 31 H	Ø 310	1.70 kg	132.45

Mit Stern * markierte Produkte sind ab Lager verfügbar

CE IP52 RoHS

ATLAS SQUARE LED DECKENEINBAULEUCHTE ECKIG

LED-Deckeneinbauleuchte in lackiertem Aluminiumgehäuse weiss (RAL 9010)

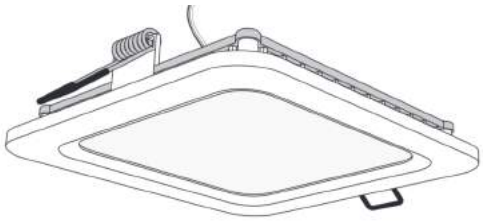

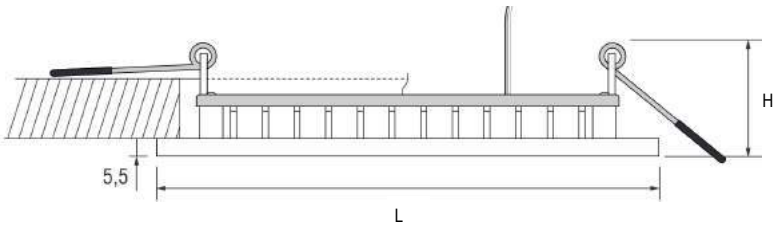

Informationen und technische Daten:

- LED-Deckeneinbauleuchte
- Spannung: 24VDC
- Lichtfarbe: 3000°K und 4200°K
- Ist dimmbar
- Einbautiefe: nur 28/31mm
- Kabellänge: 150mm mit MML-Stecker
- Klemmbefestigung, speziell geeignet für Gips- und Betondecken
- Farbe: weiss (RAL 9010)
- Rahmen und Körper: Aluminium lackiert
- Geringer Verbrauch
- Hohe Lebensdauer

Artikelnummer				Leistung	Dimensionen	Bohrung	Gewicht	Preis
3000°K	Lumen	4200°K	Lumen					
K11298.100WW*	286	K11298.100NW*	303	6W	100x100x28mm	90x90mm	0.21 kg	42.30
K11298.150WW*	686	K11298.150NW*	727	12W	150x150x28mm	125x125mm	0.33 kg	62.90
K11298.180WW*	1070	K11298.180NW*	1134	18W	180x180x28mm	160x160mm	0.43 kg	73.90
K11298.250WW	2015	K11298.250NW	2136	31W	250x250x31mm	225x225mm	0.57 kg	101.90
K11298.330WW	2969	K11298.330NW	3147	42W	330x330x31mm	305x305mm	1.00 kg	139.50

Mit Stern * markierte Produkte sind ab Lager verfügbar

CE IP52 RoHS

SUN LED EIN- / AUFBAULEUCHTE

3.5W LED-Einbauleuchte mit Metallgehäuse, Polykarbonatabdeckung und polarisiertem Kabel mit Miniplugstecksystem

Einbau

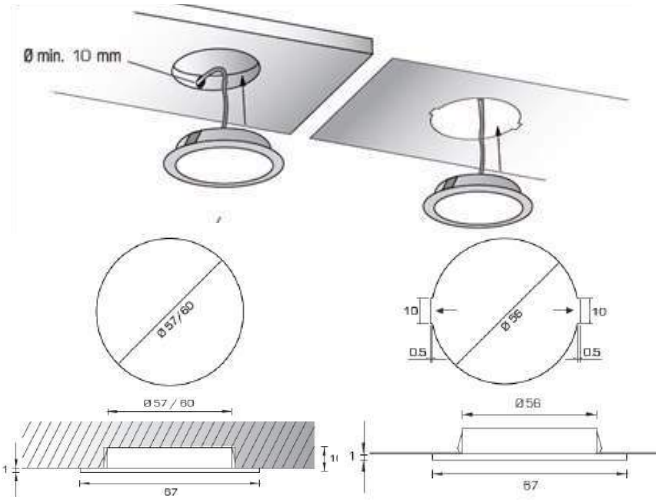

Holzmontage | Metallmontage

Aufbau

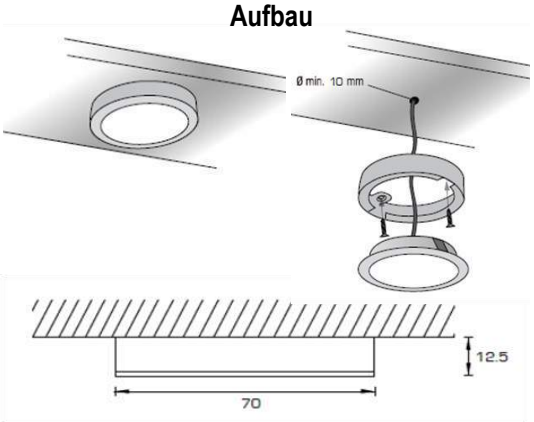

Informationen und technische Daten:

- LED-Einbauleuchte
- Leistung: 3.5W
- Strom: 350mA
- Lichtfarbe: 3000°K und 4000°K
- Lichtfarbe 2700°K auf Anfrage erhältlich
- Lichtstrom: 350 Lumen
- Ausstrahlungswinkel 60°
- Ist dimmbar
- Bohrdurchmesser Holz: Ø 57 - 60mm
- Bohrdurchmesser Metall: Ø 56mm
- Einbautiefe: 10mm
- Kabellänge: 150mm mit Miniplugstecker und 1.8m Verbindungsleitung
- Andere Farben auf Anfrage erhältlich
- Klemmbefestigung, speziell geeignet für Gips- und Betondecken als Zubehör erhältlich

Artikelnummer		Ausführung	Preis
3000°K	4000°K		
K11258.ESWW	K11258.ESNW	Edelstahl	29.50
K11258.WSWW	K11258.WSNW	Weiss	29.50
K11258.CGWW	K11258.CGNW	Chrom	29.50
K11258.KB		Klemmbefestigung (für Gips-/ und Betondecken)	5.85
K11268.AB		Aufbauring (Farbe angeben)	3.75

Miniplug Verbindungszubehör

→ Zubehör zu LED-Leuchten finden Sie im Register 5

SUN QUADRO LED EIN- / AUFBAULEUCHTE

3.5W LED-Einbauleuchte mit Metallgehäuse, Polykarbonatabdeckung und polarisiertem Kabel mit Miniplugstecksystem.

Informationen und technische Daten:

- LED-Einbauleuchte
- Leistung: 3.5W
- Strom: 350mA
- Lichtfarbe: 3000°K und 4000°K
- Lichtfarbe 2700°K auf Anfrage erhältlich
- Lichtstrom: 350 Lumen
- Ausstrahlungswinkel 60°
- Ist dimmbar
- Bohrdurchmesser Holz: Ø 57 - 60mm
- Bohrdurchmesser Metall: Ø 56mm
- Einbautiefe: 10mm
- Kabellänge: 150mm mit Miniplugstecker und 1.8m Verbindungsleitung
- Andere Farben auf Anfrage erhältlich
- Klemmbefestigung, speziell geeignet für Gips- und Betondecken als Zubehör erhältlich

Einbau

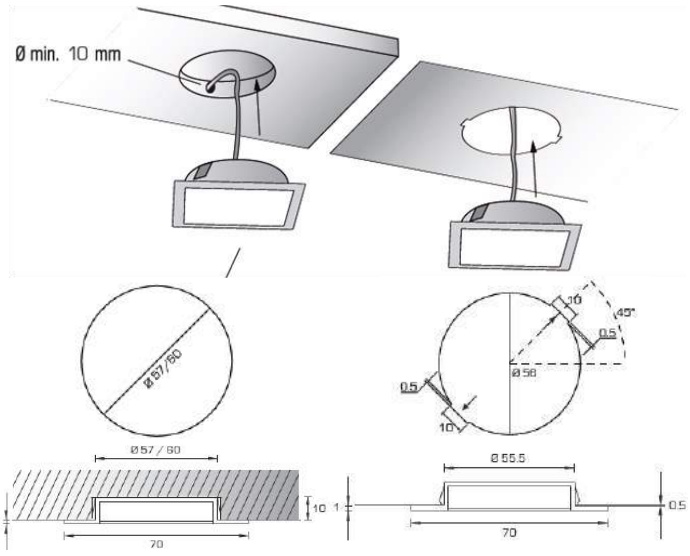

Holzmontage | Metallmontage

Aufbau

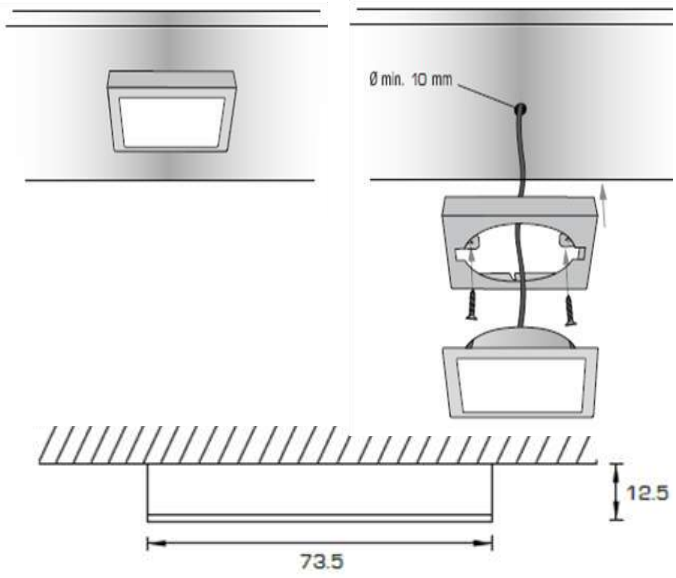

Artikelnummer		Ausführung	Preis
3000°K	4000°K		
K11257.ESWW	K11257.ESNW	Edelstahl	31.60
K11257.WSWW	K11257.WSNW	Weiss	31.60
K11257.CGWW	K11257.CGNW	Chrom	31.60
K11258.KB		Klemmbefestigung (für Gips-/ und Betondecken)	5.85
K11267.AB		Aufbauring (Farbe angeben)	3.75

Miniplug Verbindungszubehör

→ Zubehör zu LED-Leuchten finden Sie im Register 5

MAXI SUN LED EINBAULEUCHTE

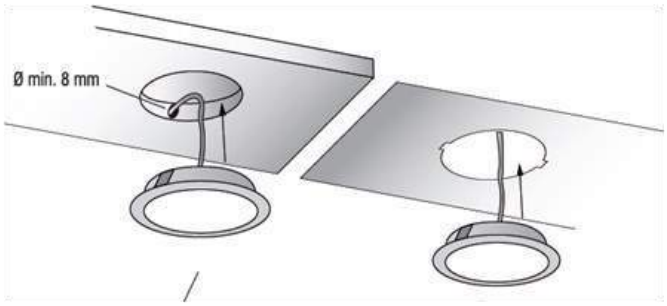

4.5W LED-Einbauleuchte mit Metallgehäuse, Polykarbonatabdeckung und polarisiertem Kabel mit Miniplugstecksystem.

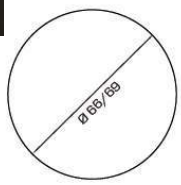

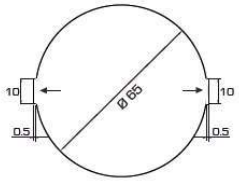

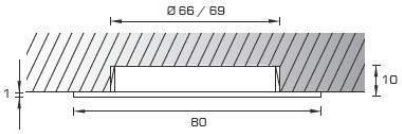

Holzmontage

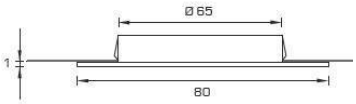

Metallmontage

Informationen und technische Daten:

- LED-Einbauleuchte
- Leistung: 4.5W
- Strom: 350mA
- Lichtfarbe: 3000°K und 4000°K
- Lichtfarbe 2700°K auf Anfrage erhältlich
- Lichtstrom: 450 Lumen
- Ausstrahlungswinkel 60°
- Ist dimmbar
- Bohrdurchmesser Holz: Ø 66 - 69mm
- Bohrdurchmesser Metall: Ø 65mm
- Einbautiefe: 10mm
- Kabellänge: 150mm mit Miniplugstecker und 1.8m Verbindungsleitung
- Andere Farben auf Anfrage erhältlich
- Klemmbefestigung, speziell geeignet für Gips- und Betondecken als Zubehör erhältlich

Artikelnummer		Ausführung	Preis
3000°K	4000°K		
K11263.ESWW	K11263.ESNW	Edelstahl	38.60
K11263.WSWW	K11263.WSNW	Weiss	38.60
K11263.CGWW	K11263.CGNW	Chrom	38.60
K11263.KB		Klemmbefestigung (für Gips- / Betondecken)	7.50

Miniplug Verbindungszubehör

→ Zubehör zu LED-Leuchten finden Sie im Regis-

SUN KELVIN-CHANGE LED EINBAULEUCHTE

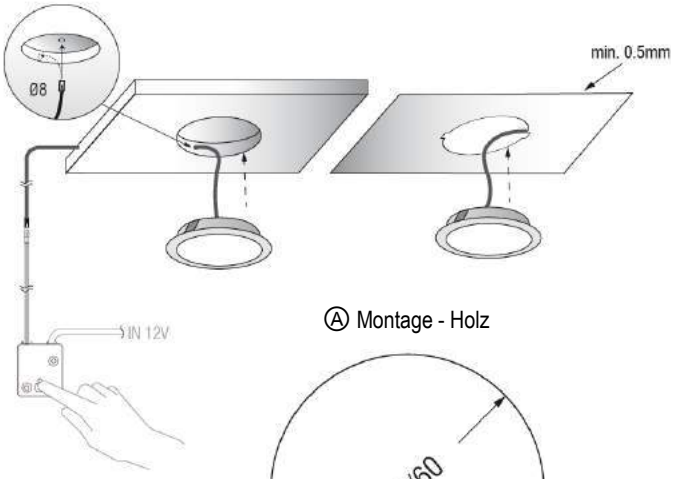

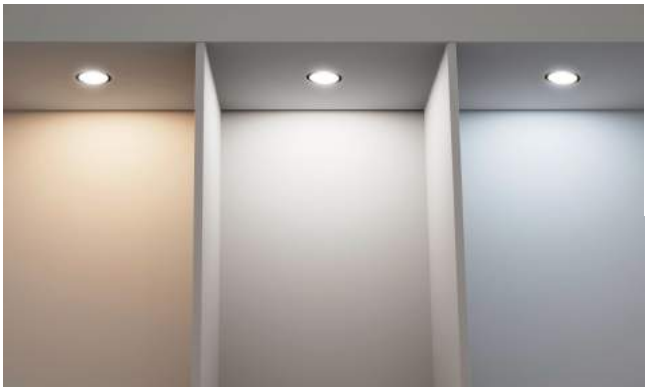

Ⓐ Montage - Holz

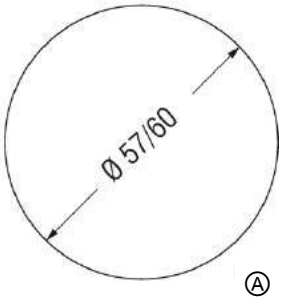

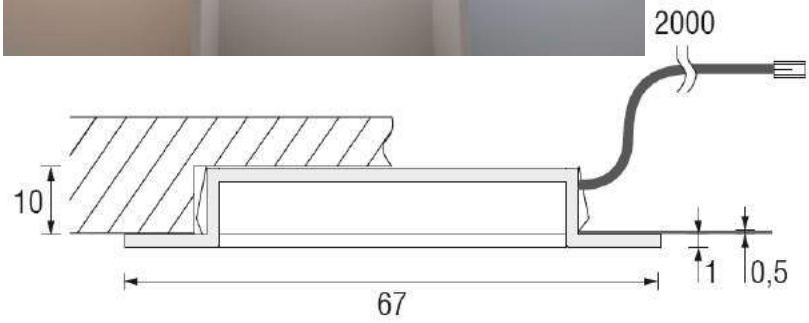

Ⓑ Montage - Metall

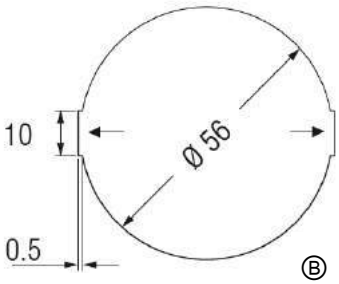

Informationen und technische Daten:

- LED-Einbauleuchte
- Leistung: 3.2W
- Spannung: 24 VDC
- Lichtfarbe: Zwischen 2700°K und 6000°K stufenlos einstellbar
- Lichtstrom: 350 Lumen
- Ausstrahlungswinkel 60°
- Dimmbar mit Funkfernbedienung K12288.KC
- Bohrdurchmesser Holz: Ø 57 - 60mm
- Bohrdurchmesser Metall: Ø 56mm
- Einbautiefe: 10mm
- Kabellänge: 2m mit Kelvin-Change Stecksystem
- Klemmbefestigung für Gips-/ und Betondecken erhältlich

Artikelnummer	Ausführung	Preis
K11258.ESKC	Edelstahl	34.90
K11258.WSKC	Weiss	34.90
K11258.CGKC	Chrom	34.90
K11258.KB	Klemmbefestigung (für Gips- / Betondecken)	5.85

Kelvin Change Verbindungszubehör

Zubehör zu LED-Leuchten finden Sie im Register 5

FLAT LIGHT EINBAULEUCHTE

Informationen und technische Daten:

- Leuchtquelle: High Power LED–Chip COB 230V
- Mit Klemmbefestigung für Holzmontage
- Geeignet zum Einbau in 16/19mm Korpusmaterial
- Anschlussleitung L=2m mit Stecksystem Round für Ø 8mm Bohrung
- Ist nicht dimmbar (dimmbare Ausführung 500mA auf Anfrage)
- Lichtfarbe: 3500°K, 4000°K, 6400°K
- Spannung: 230 V
- Lichtstrom: 160 Lumen (2.6W); 240 Lumen (3.8W)

Artikelnummer	Licht-farbe	Boh-rung	Leistung	Preis
K11256.*WW	3000°K	Ø 58mm	2.6 Watt	48.95
K11256.*NW	4000°K	Ø 58mm	2.6 Watt	48.95
K11256.*KW	6400°K	Ø 58mm	2.6 Watt	48.95
K11255.*WW	3000°K	Ø 78mm	3.8 Watt	58.75
K11255.*NW	4000°K	Ø 78mm	3.8 Watt	58.75
K11255.*KW	6400°K	Ø 78mm	3.8 Watt	58.75

*= Farbcode (siehe Farbcodetabelle)

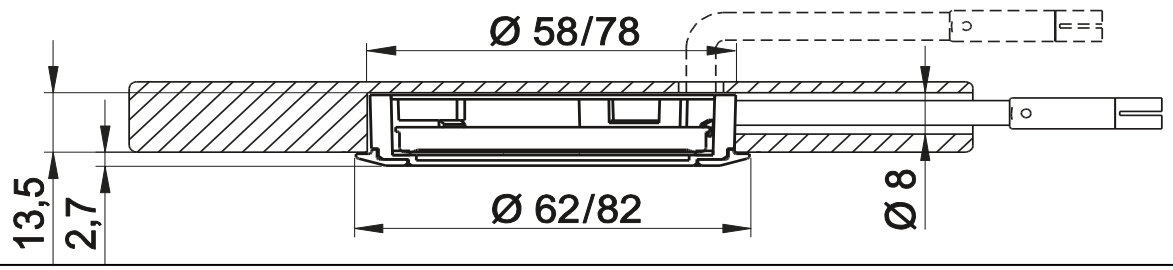

*** Farbcodetabelle:** **WS= weiss** **SZ= schwarz** **NM= nickel-matt**
CG= chrom-glanz **GO= gold** **AL= aluminium**

NUR SOLANGE VORRAT

LUMI EINBAULEUCHTE

Informationen und technische Daten:

- Mit Klemmbefestigung für Holzmontage
- Geeignet zum Einbau in 16/19mm Korpusmaterial
- Anschlussleitung L=2m mit Stecksystem Round für Ø 8mm Bohrung
- Ist nicht dimmbar
- Lichtfarbe: 3500°K, 4000°K, 6400°K
- Leistung: : Ø 58mm 1.8 Watt, Ø 78mm 3.2 Watt
- Spannung: 230 V
- Lichtstrom: 100 Lumen (1.8W); 190 Lumen (3.2W)

50% Sonderrabatt

Artikelnummer	Lichtfarbe	Bohrung	Leistung	Preis
K11252.*WW	3500°K	Ø 58mm	1.8 Watt	46.90
K11252.*NW	4000°K	Ø 58mm	1.8 Watt	46.90
~~K11252.*KW~~	~~6400°K~~	~~Ø 58mm~~	~~1.8 Watt~~	~~46.90~~
K11251.*WW	3500°K	Ø 78mm	3.2 Watt	56.90
K11251.*NW	4000°K	Ø 78mm	3.2 Watt	56.90
K11251.*KW	6400°K	Ø 78mm	3.2 Watt	56.90

*= Farbcode (siehe Farbcodetabelle)

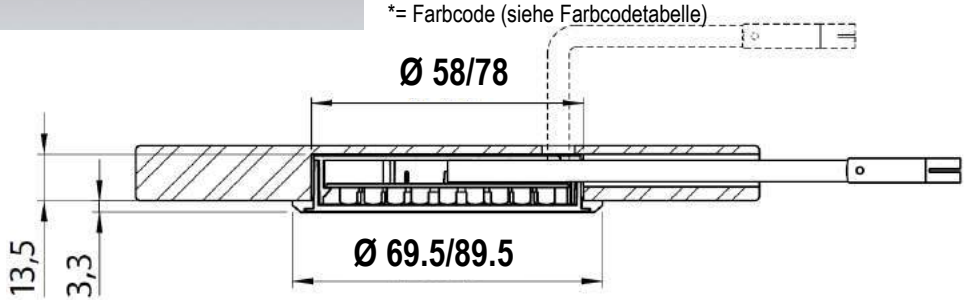

*** Farbcodetabelle:** **WS= weiss** **NM= nickel-matt**
CG= chrom-glanz **AL= aluminium**

ELFO I EINBAULEUCHTE

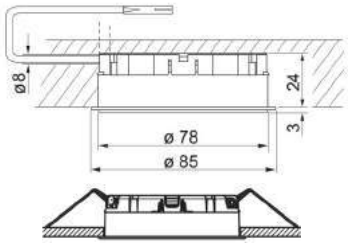

Informationen und technische Daten:

- Einbauleuchte bündig 230V
- Sockel GX53
- Anschlussleitung L=2m mit Stecksystem Round für Ø 8mm Bohrung
- Inkl. Klemmbefestigung, Schutzklasse II
- Benötigt kein Betriebsgerät
- Ist nicht dimmbar
- Preise exkl. Leuchtmittel (Leuchtmittel siehe Register 6)

Artikelnummer		Preis
mit Klemmfeder	mit Spannfeder	
K11304.*	K11304.K*	9.00

*= Farbcode (siehe Farbtabelle)
Preise exkl. Leuchtmittel!

ELFO II HALBEINBAULEUCHTE

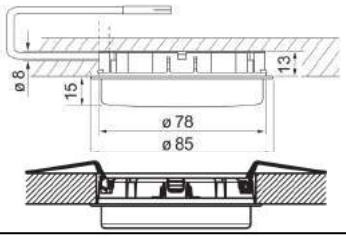

Informationen und technische Daten:

- Halbeinbauleuchte 230V
- Sockel GX53
- Anschlussleitung L=2m mit Stecksystem Round für Ø 8mm Bohrung
- Inkl. Klemmbefestigung, Schutzklasse II
- Benötigt kein Betriebsgerät
- Ist nicht dimmbar
- Preise exkl. Leuchtmittel (Leuchtmittel siehe Register 6)

Artikelnummer		Preis
mit Klemmfeder	mit Spannfeder	
K11305.*	K11305.K*	9.00

*= Farbcode (siehe Farbtabelle)
Preise exkl. Leuchtmittel!

ELFO III AUFBAULEUCHTE

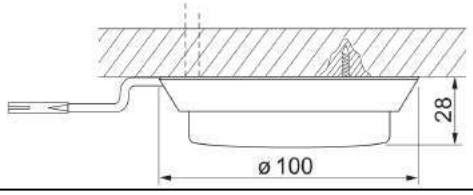

Informationen und technische Daten:

- Aufbauleuchte 230V
- Sockel GX53
- Anschlussleitung L=2m mit Stecksystem Round für Ø 8mm Bohrung
- Schutzklasse II
- Benötigt kein Betriebsgerät
- Ist nicht dimmbar
- Preise exkl. Leuchtmittel (Leuchtmittel siehe Register 6)

Artikelnummer	Preis
K11302.*	9.50

*= Farbcode (siehe Farbtabelle)
Preise exkl. Leuchtmittel!

*

Farbcodetabelle: WS= weiss SZ= schwarz GO= gold
CG= chrom-glanz AL= aluminium NM= nickel-matt

ELFO MIT BLENDSCHUTZ

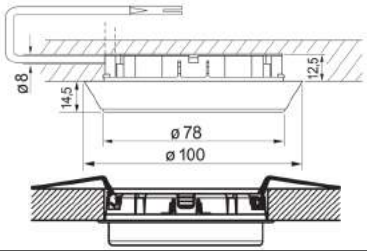

Informationen und technische Daten:

- Einbauleuchte 230V mit Blendschutz
- Sockel GX53
- Anschlussleitung L=2m mit Stecksystem Round für Ø 8mm Bohrung
- Inkl. Klemmbefestigung, Schutzklasse II
- Benötigt kein Betriebsgerät
- Ist nicht dimmbar
- Preise exkl. Leuchtmittel (Leuchtmittel siehe Register 6)

Artikelnummer		Preis
mit Klemmfeder	mit Spannfeder	
K11301.*	K11301.K*	9.00.

ELFO LYRA C

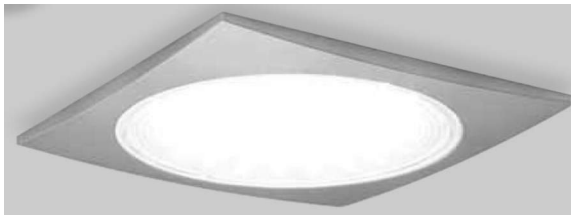

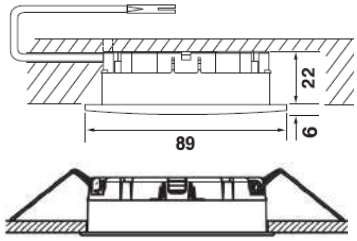

Informationen und technische Daten:

- Einbauleuchte 230V
- Sockel GX53
- Anschlussleitung L=2m mit Stecksystem Round für Ø 8mm Bohrung
- Inkl. Klemmbefestigung, Schutzklasse II
- Benötigt kein Betriebsgerät
- Ist nicht dimmbar
- Preise exkl. Leuchtmittel (Leuchtmittel siehe Register 6)

Artikelnummer		Preis
mit Klemmfeder	mit Spannfeder	
K11303.*	K11303.K*	12.80

DREIECKANBAULEUCHTE ELFO

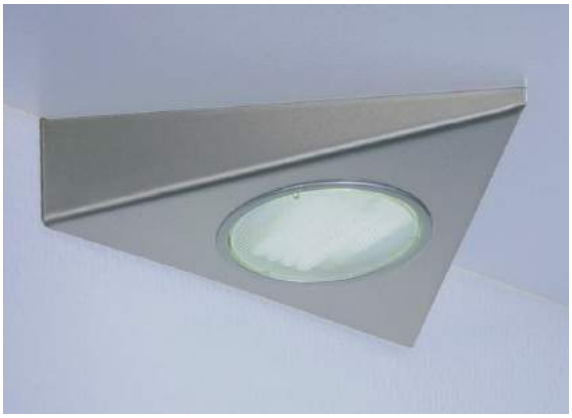

Artikelnummer		Leistung	Preis
Edelstahl	Aluminium		
K11332.ES	K11332.AL	2.7 W	36.50

Informationen und technische Daten:

- Anbauleuchte 2.7W 230V / 50/60Hz
- Gehäuse aus Edelstahl oder Aluminium
- Bestückbar mit allen Leuchtmittel mit GX53-Sockel. Z.B. *Light Disc Flächen LED opal 4W / 230V*
- Ist nicht dimmbar
- Inkl. 2m Leitung mit Mini-Stecker
- Leuchte benötigt kein Betriebsgerät!
- Preise exkl. Leuchtmittel (Leuchtmittel siehe Register 6)

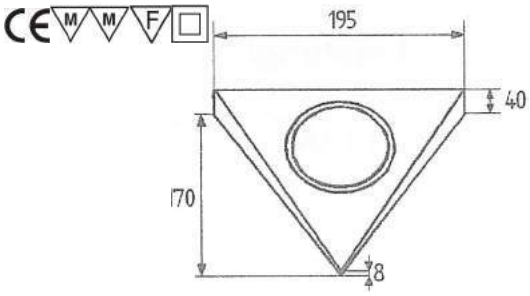

*** Farbcodetabelle:** **WS= weiss** **SZ= schwarz** **GO= gold** **CG= chrom-glanz** **AL= aluminium** **NM= nickel-matt**

ARTOS LED DECKENEINBAULEUCHTE RUND

Informationen und technische Daten:

- LED-Deckeneinbauleuchte schwenkbar
- Konstantstrom: 200mA/36V
- Lichtfarbe: 2700°/3000°/4000°K
- Ist dimmbar mit Phasenabschnitt, oder DALI
- Einbautiefe: nur 28/31mm
- Abstrahlungswinkel 36° auf Anfrage 60°
- Kabellänge: 150mm mit MML-Stecker
- Klemmbefestigung, speziell geeignet für Gips- und Betondecken
- Farbe: weiss, schwarz, alufarbig
- Rahmen und Körper: Aluminium lackiert
- Hohe Lebensdauer 60000h bei 85% Lichtstrom
- Leuchtenpreis inkl. Driver (siehe Register 4)
- IP65

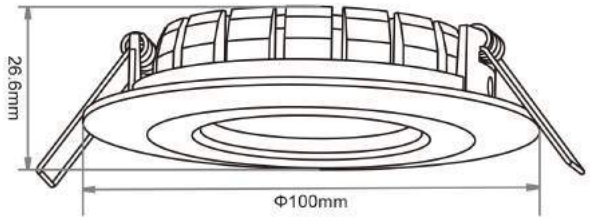

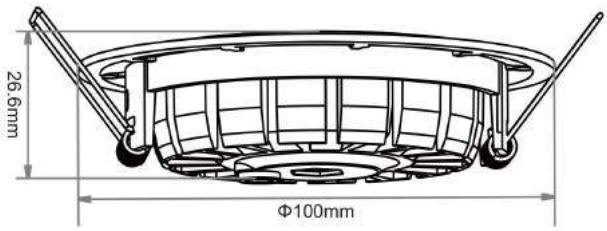

Wichtig!: Leuchte wird direkt inkl. Driver geliefert (dimmbar mit Phasenabschnitt)

Artikelnummer						Leis-tung	Masse	Boh-rung	Preis
2700°K	Lumen	3000°K	Lumen	4000°K	Lumen				
K11296.27WS	660	K11296.30WS	700	K11296.40WS	800	10W	Ø 100 x 26.6 H	Ø 80-86	76.90
K11296.27SZ	660	K11296.30SZ	700	K11296.40SZ	800	10W	Ø 100 x 26.6H	Ø 80-86	76.90
K11296.27AL	660	K11296.30AL	700	K11296.40AL	800	10W	Ø 100 x 26.6 H	Ø 80-86	76.90

ASTRA LED DECKENEINBAULEUCHTE RUND

ø80mm*h30mm I Ausschnitt ø68mm

Informationen und technische Daten:

- LED-Deckeneinbauleuchte schwenkbar
- Konstantstrom: 185mA/36V
- Lichtfarbe: 2700°/3000°/4000°K
- Ist dimmbar mit Phasenabschnitt (DALI auf Anfrage)
- Einbautiefe: nur 30mm
- Abstrahlungswinkel 36° auf Anfrage 60°
- Kabellänge: 150mm mit MML-Stecker
- Klemmbefestigung, speziell geeignet für Gips- und Betondecken
- Farbe: weiss, schwarz, Alu gebürstet (Edelstahl)
- Rahmen und Körper: Aluminium lackiert
- Hohe Lebensdauer 40000h bei 70% Lichtstrom
- IP65 Geschützt gegen Strahlwasser aus allen Richtungen)
- Leuchtenpreis inkl. Driver (siehe Register 4)

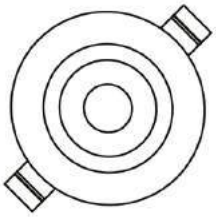

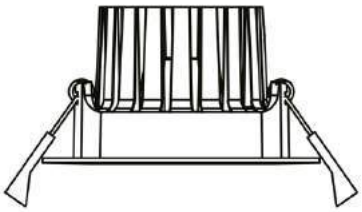

Wichtig!: Leuchte wird direkt inkl. Driver geliefert (dimmbar mit Phasenabschnitt)

Artikelnummer						Leistung	Masse	Bohrung	Preis
2700°K	Lumen	3000°K	Lumen	4000°K	Lumen				
K11299.27WS	700	K11299.30WS	750	K11299.40WS	800	8W	Ø 80 x 30 H	Ø 68	64.90
K11299.27SZ	700	K11299.30SZ	750	K11299.40SZ	800	8W	Ø 80 x 30 H	Ø 68	64.90
K11299.27.ES	700	K11299.30ES	750	K11299.40ES	800	8W	Ø 80 x 30 H	Ø 68	64.90

NUR SOLANGE VORRAT

ALUMAX EINBAULEUCHTE

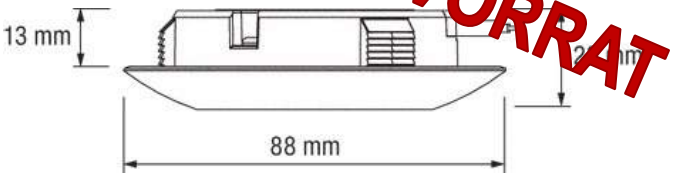

Ersatz für 20W Niedervolthalogeneinbauspots

→ Hoher Lichtstrom dank leistungsstarken LED-Platinen.

Informationen und technische Daten:

Durch ihre geringe Einbautiefe von nur 13mm eignet sich die superflache LED-Leuchte hervorragend für den Einbau in Küchen, in Regalen oder Vitrinen etc.

- Nachhaltig und Energiesparend
  → integriertes elektronisches Betriebsgerät
- Wirtschaftlich: Amortisation in unter 1.5 Jahren
- Auftragende Höhe: 10mm
- Anschlussleitung 1m mit Ministecksystem Tyco
- Mit eloxiertem Aluminium oder weissem Gehäuse
- Inkl. Klemmbefestigung
- Geeignet zum Einbau in 16/19mm Korpusmaterial
- Lichtfarbe: 3000°K oder 4000°K
- Spannung: 220 - 240V
- Lichtstrom: 330 Lumen
- Ist nicht dimmbar
- Einbaumass: Ø 68mm; H 13mm

Artikelnummer	Farbe	Leis-tung	Licht-farbe	Preis
K11259.ALWW	aluminium	6.5 W	3000°K	73.90
K11259.WSWW	weiss	6.5 W	3000°K	73.90
K11259.ALNW	aluminium	6.5 W	4000°K	73.90
K11259.WSNW	weiss	6.5 W	4000°K	73.90

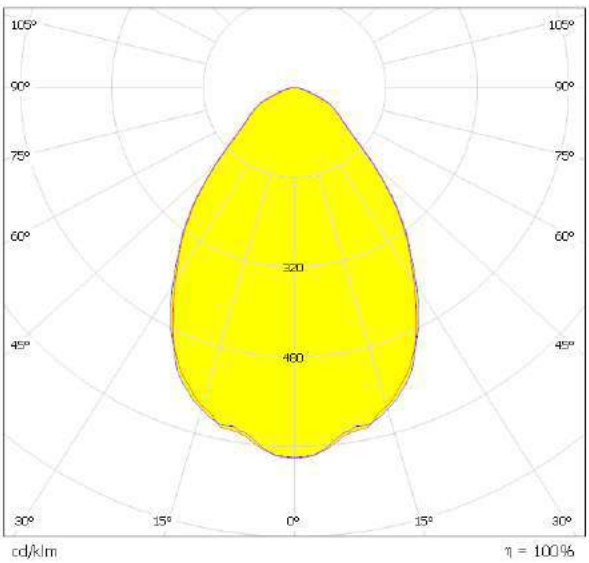

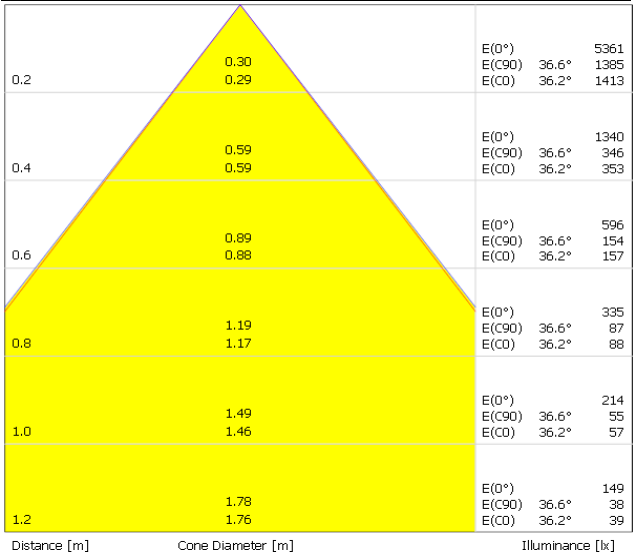

NUR SOLANGE VORRAT

BAT 5 EINBAULEUCHTE

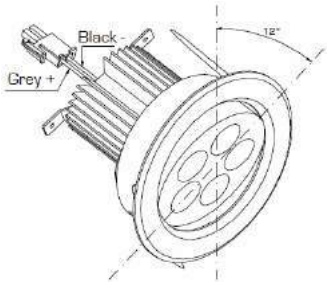

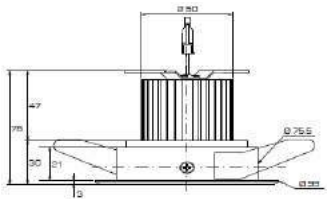

Art. Nr.	Ausführung	Preis
K11262.5	Aluminium (inkl. Klemmbefestigung)	107.40

Informationen und technische Daten:

- LED-Einbauleuchte
- Durchmesser Bohrung: 75.5mm
- Durchmesser Leuchte: 99mm
- 5 x 1 Watt (W), Austausch für 30 Watt (W) Halogen
- Ausstrahlungswinkel 40°
- Strom: 350mA
- Ist dimmbar
- Lichtstrom: 450 Lumen
- Lichtfarbe: 4200°K
- Kabellänge: 300mm mit AMP-Stecker
- Mittlere Lebensdauer von 20 000h

BAT 7 EINBAULEUCHTE

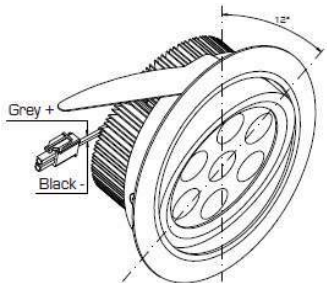

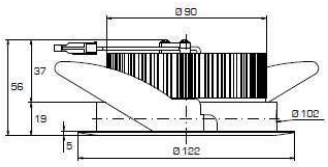

Art. Nr.	Ausführung	Preis
K11262.7	Aluminium (inkl. Klemmbefestigung)	134.30

Informationen und technische Daten:

- LED-Einbauleuchte
- Durchmesser Bohrung: 100mm
- Durchmesser Leuchte: 122mm
- 7 x 1 Watt (W), Austausch für 40 Watt (W) Halogen
- Ausstrahlungswinkel 40°
- Strom: 350mA
- Ist dimmbar
- Lichtstrom: 600 Lumen
- Lichtfarbe: 4200°K
- Kabellänge: 300mm mit AMP-Stecker
- Verbindungsstecker
- Mittlere Lebensdauer von 20 000h

AMP Verbindungszubehör

Zubehör zu LED-Leuchten finden Sie im Register 5

ZIK LED EINBAU- UND HALBEINBAULEUCHTE

Informationen und technische Daten

- 1Watt Power-LED
- Strom: 350mA
- Lichtfarbe: 3000°K und 6400°K
- Ausstrahlungswinkel 40°
- Lichtstrom: 90 Lumen
- Ist dimmbar
- Kabellänge: 2m mit AMP-Stecker
- Ideal geeignet für den Einsatz in Nischen

Einbau-/ und Halbeinbauleuchten mit 1 Watt Power-LED und Streuscheibe aus Kunststoff

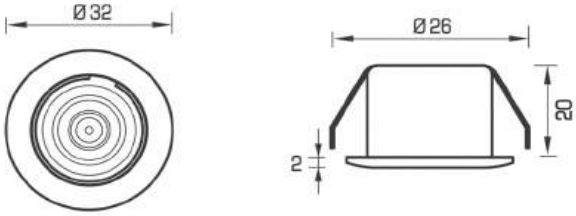

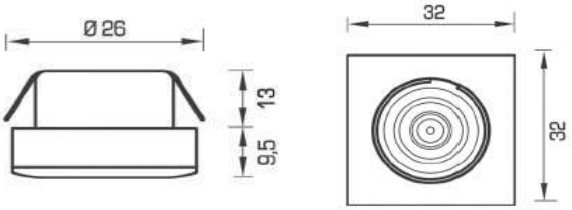

Einbauleuchte			
Artikelnummer		Ausführung	Preis
rund	quadratisch		
K11206.AL*	K11208.AL*	aluminium	42.90
K11206.WS*	K11208.WS*	weiss	42.90
K11206.SZ*	K11208.SZ*	schwarz	42.90
K11206.GO*	K11208.GO*	gold	42.90
K11206.CG*	K11208.CG*	chrom	42.90

Halbeinbauleuchte			
Artikelnummer		Ausführung	Preis
rund	quadratisch		
K11207.AL*	K11209.AL*	aluminium	45.50
K11207.WS*	K11209.WS*	weiss	45.50
K11207.SZ*	K11209.SZ*	schwarz	45.50
K11207.GO*	K11209.GO*	gold	45.50
K11207.CG*	K11209.CG*	chrom	45.50

AMP Verbindungszubehör

Zubehör zu LED-Leuchten finden Sie im Register 5

* = Lichtfarbe WW für warmweiss (3000°K) und KW für kaltweiss (6400°K) (z.B. K11206.ALWW)

ZIK LED EINBAULEUCHTE BEWEGLICH

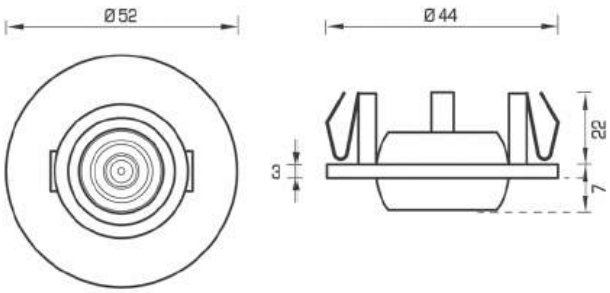

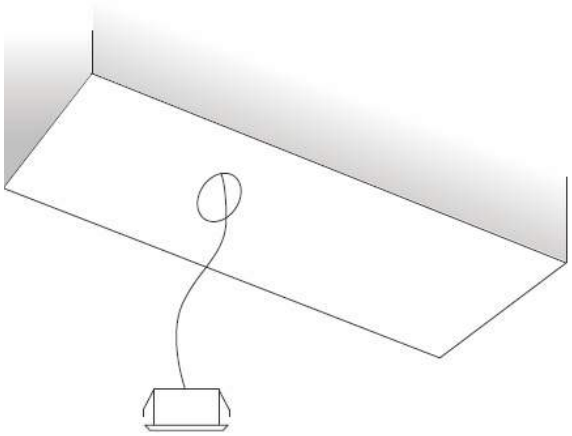

Bewegliche Einbauleuchte mit 1 Watt Power-LED und Streuscheibe aus Kunststoff

Informationen und technische Daten:

- Schwenkbare Einbauleuchte
- 1Watt Power-LED
- Strom: 350mA
- Lichtfarbe: 3000°K und 6400°K
- Ausstrahlungswinkel 40°
- Lichtstrom: 90 Lumen
- Ist dimmbar
- Kabellänge: 2m mit AMP-Stecker (andere Stecker erhältlich auf Anfrage)
- Ideal geeignet für den Einsatz in Nischen

Artikelnummer		Ausführung	Watt	Preis
3000°K	6400°K			
K11210.ALWW	K11210.ALKW	Aluminium	1W	46.80

AMP Verbindungszubehör

Zubehör zu LED-Leuchten finden Sie im Register 5

NUR SOLANGE VORRAT

OPTOSPOT I

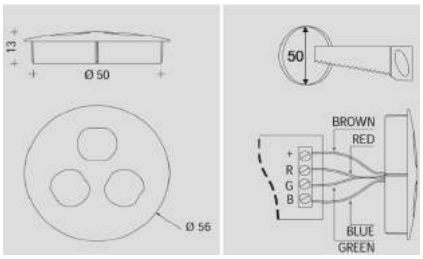

Artikelnummer	Lichtfarbe	Preis
weiss		
K11237.WWWS	3000°K	52.50
K11237.KWWS	6000°K	52.50

Informationen und technische Daten:

- Erhältlich in warmweiss (3000°K) und kaltweiss (6000°K)
- Leistung: 3 x 1 Watt Power-LED
- Strom: 350mA
- Lichtstrom: 210 Lumen (3000°K); 300 Lumen (6000°K)
- Ausstrahlungswinkel: 45°
- Ist dimmbar
- Ausführung: Leuchtengehäuse aus Kunststoff
- In weiss und silber lieferbar!
- Inkl. 250mm Leitung mit AMP-Stecker
- Preis exkl. Betriebsgerät (siehe Register 4)

OPTOSPOT II

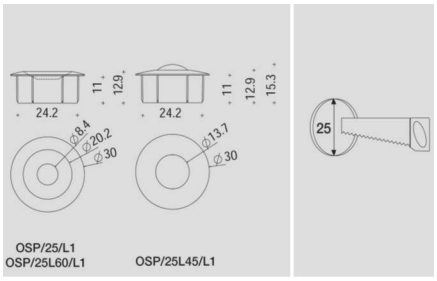

Artikelnummer		Farbe	Preis
3000°K	6000°K		
K11234.WWWS	K11234.KWWS	weiss	31.30
	K11234.KWCG	chrom	31.30

Informationen und technische Daten:

- Erhältlich in warmweiss (3000°K) und kaltweiss (6000°K)
- Leistung: 1 Watt Power-LED
- Strom: 350mA
- Lichtstrom: 70 Lumen (3000°K); 90 Lumen (6000°K)
- Ausstrahlungswinkel: 120°
- Ist dimmbar
- Ausführung: Leuchtengehäuse aus Kunststoff
- Farbe: weiss und silber
- Inkl. 250mm Leitung mit AMP-Stecker
- Preis exkl. Betriebsgerät (siehe Register 4)

OPTOSPOT III

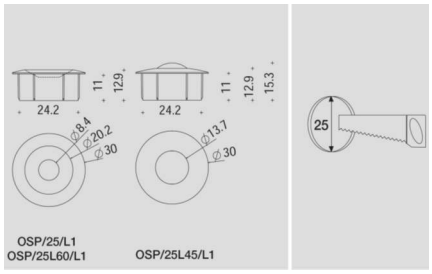

Artikelnummer		Leistung	Preis
3000°K	Farbe		
K11236.WWWS	weiss	1 Watt	38.90

Informationen und technische Daten:

- Erhältlich in warmweiss (3000°K)
- Leistung: 1 Watt Power-LED
- Strom: 350mA
- Lichtstrom: 70 Lumen (3000°K);
- Ausstrahlungswinkel: 30°
- Ist dimmbar
- Ausführung: Leuchtengehäuse aus Kunststoff
- Inkl. 250mm Leitung mit AMP-Stecker
- Preis exkl. Betriebsgerät (siehe Register 4)

AMP Verbindungszubehör

Zubehör zu LED-Leuchten finden Sie im Regis-

STELLINA NEW FLEXIBLE POWERLED ROHRLEUCHTE

Informationen und technische Daten:

- Leistung: 1 Watt Power-LED
- Lichtstrom: 350 Lumen
- Streulinse klar
- Ausstrahlungswinkel: 90°
- Befestigung: aus Aluminium mit 700mm flexiblem Hals
- Anschlussleitung: 2100 mm
- Spannung: 230V mit mitgeliefertem Steckertrafo

Artikelnummer	Ausführung	Preis
K11239.*	LED-Leuchte	156.75
K11239.TP*	Tischplatte	48.80
K11239.WB*	Wandbefestigung	21.40
K11239.SK*	Schraubklemme	47.50

Das praktische Verankerungssystem ermöglicht eine individuelle Montage der Stellina New genau an Ihre Bedürfnisse und Gegebenheiten angepasst

– Tischplatte

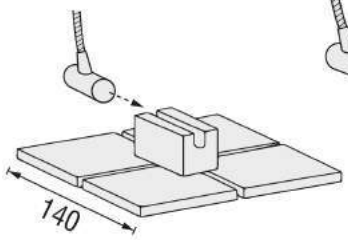

– Schraubklemme

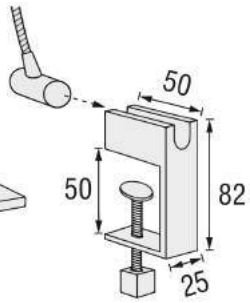

– Wandbefestigung

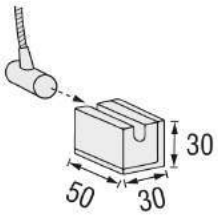

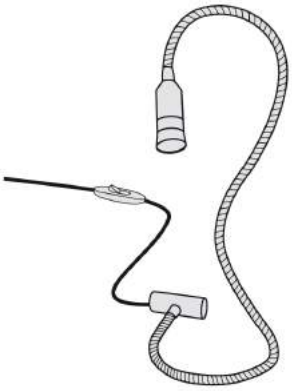

*** Farbcode-Tabelle:** **SZ= schwarz** **AL= aluminium**

LED DECO 130 AUFBAULEUCHTE

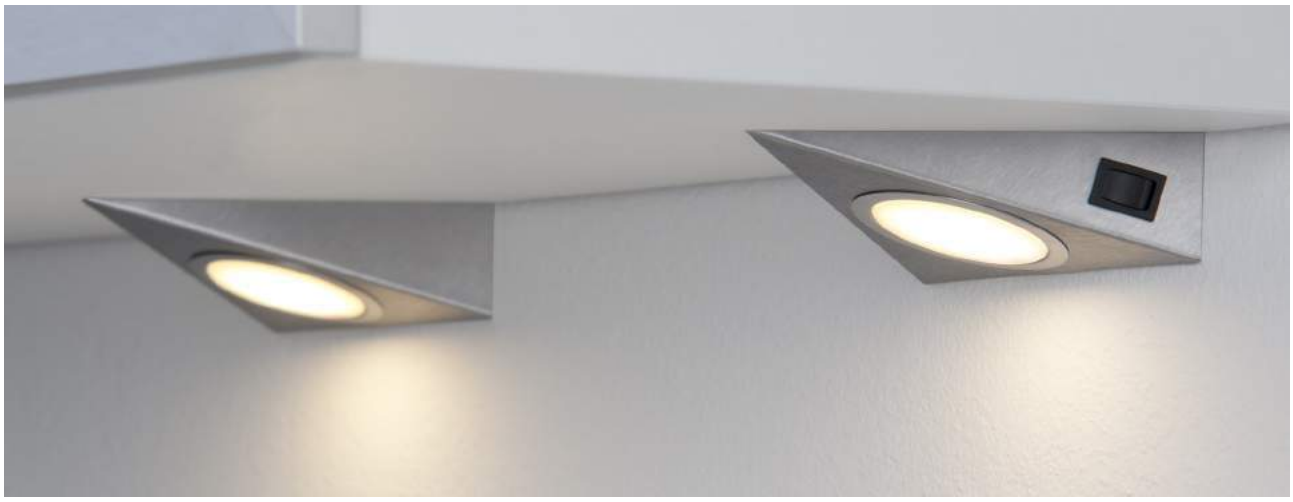

3.5 W LED SUN Aufbauleuchte mit Metallgehäuse, Polykarbonatabdeckung und polarisiertem Kabel mit Miniplugsteck-system

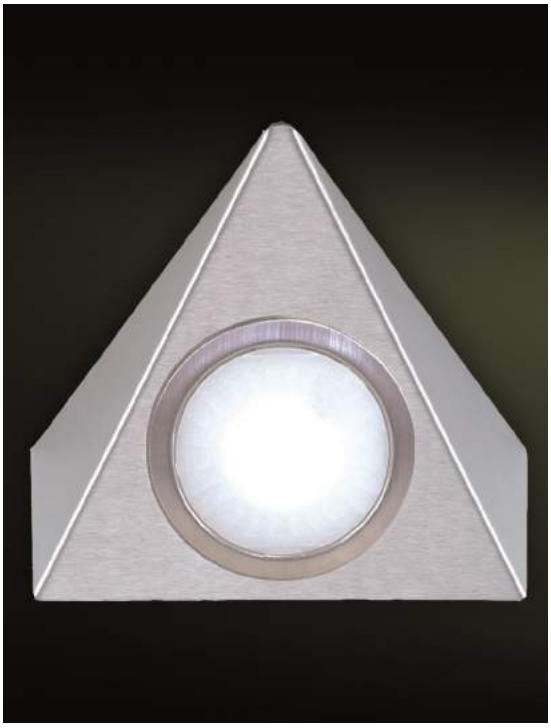

Informationen und technische Daten:

- LED SUN Aufbauleuchte im Deco 130 Dreieck
- Leistung: 3.5W
- Strom: 350mA
- Lichtfarbe: 3000°K und 4000°K
- Lichtstrom: 350 Lumen
- Ausstrahlungswinkel 60°
- Ist dimmbar
- Kabellänge: 150mm mit Miniplug Verbindungsstecker, inkl. 1.8m Verbindungsleitung
- Ausführung mit Schalter nur im Dreierset lieferbar!

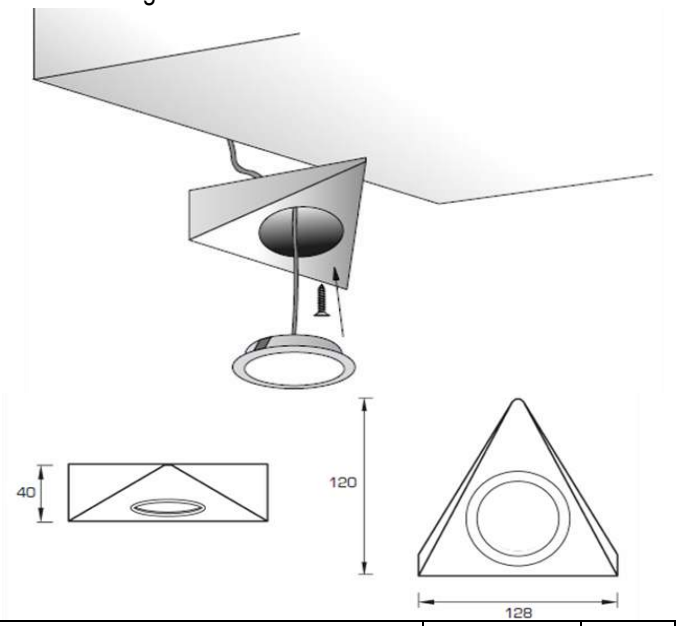

Artikelnummer		Ausführung	Preis
3000°K	4000°K		
K11258.130ESWW	K11258.130ESNW	Edelstahl	38.60

Miniplug Verbindungszubehör

→ Zubehör zu LED-Leuchten finden Sie im Register 5

LED DECO CORNER AUFBAULEUCHTE

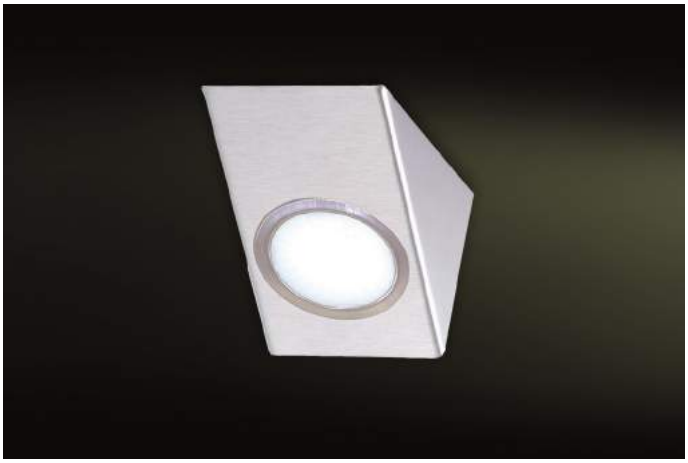

3.5 W LED SUN Aufbauleuchte mit Metallgehäuse, Polykarbonatabdeckung und polarisiertem Kabel mit Miniplugstecksystem.

Informationen und technische Daten:

- LED SUN Aufbauleuchte im Deco Corner Dreieck
- Leistung: 3.5W
- Strom: 350mA
- Lichtfarbe: 3000°K und 4000°K
- Lichtstrom: 350 Lumen
- Ausstrahlungswinkel 60°
- Ist dimmbar
- Kabellänge: 150mm mit Miniplugverbindungsstecker, inkl. 1.8m Verbindungsleitung
- Ausführung mit Schalter nur im Dreierset lieferbar!

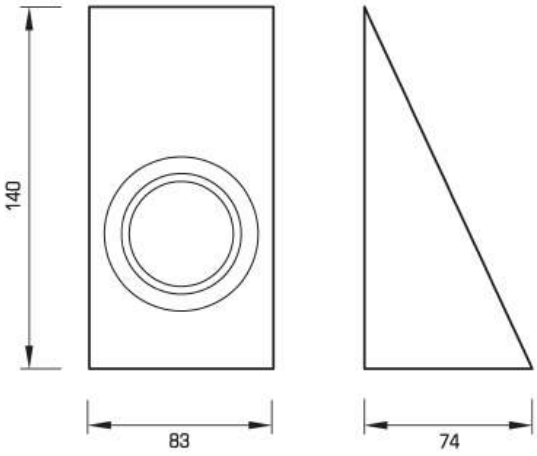

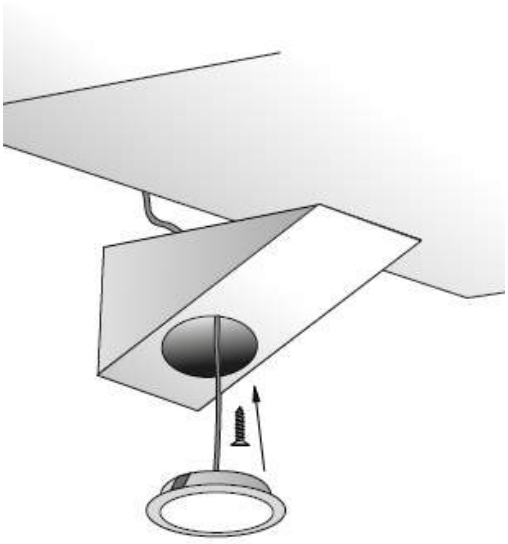

Miniplug Verbindungszubehör

→ *Zubehör zu LED-Leuchten finden Sie im Register 5*

Artikelnummer		Ausführung	Preis
3000°K	4000°K		
K11248.140ESWW	K11248.140ESNW	Edelstahl	39.60

LED-Systeme

LED-AUFBAULEUCHTE TEOclip

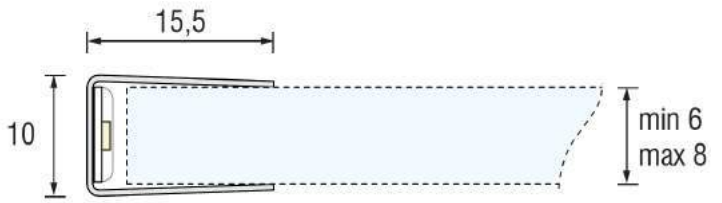

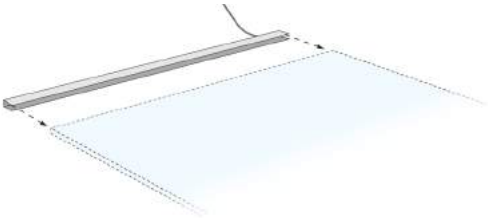

11.4W / m LED-Aufbauleuchte mit polari-

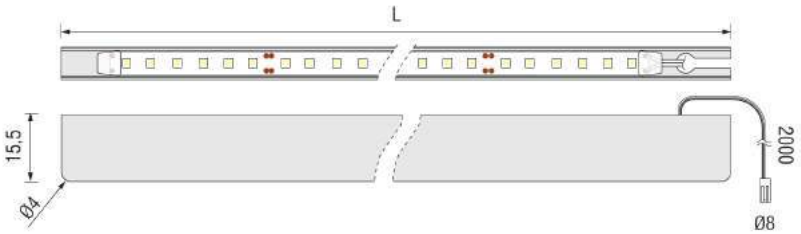

Informationen und technische Daten:

- LED-Aufbauleuchte
- Leistung: 11.4W pro Meter
- Spannung: 24V (DC)
- Ausstrahlungswinkel 120°
- Lichtfarbe: 3000°K und 4000°K
- Lichtstrom: 960 Lumen/m (3000°K);
  980 Lumen/m (4000°K)
- Ist dimmbar
- Kabellänge: 2m polarisiert mit Ministecker MML
- Exkl. Betriebsgerät 24V DC (siehe Register 4)

Artikelnummer		Länge	Watt	Preis
3000°K	4000°K			
K22095.*WW0260	K22095.*NW0260	260mm	1.20W	31.20
K22095.*WW0410	K22095.*NW0410	410mm	1.80W	35.25
K22095.*WW0560	K22095.*NW0560	560mm	3.00W	41.60
K22095.*WW0860	K22095.*NW0860	860mm	4.80W	52.30
K22095.*WW1160	K22095.*NW1160	1160mm	6.60W	63.70

LED-Systeme

CLIP LED

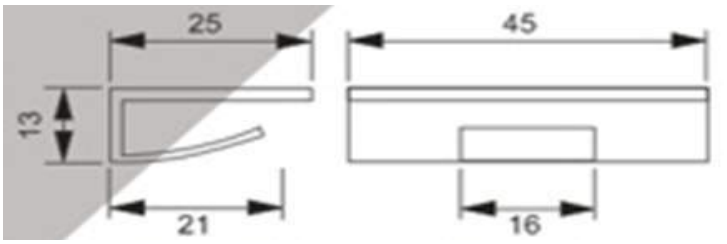

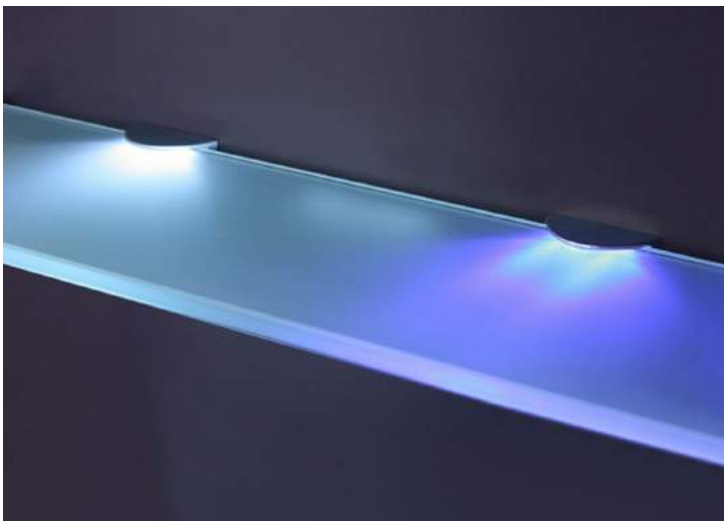

Clipleuchte mit zwei integrierten LEDs zum aufstecken auf Glasböden

Informationen und technische Daten:

- LED Clip Leuchte
- Leistung: 0.25W
- Spannung: 12V
- Strom: 20mA
- Lichtfarbe: In weiss und blau erhältlich
- Lichtstrom: 50 Lumen
- Ist dimmbar
- Inkl. 1m Anschlussleitung mit AMP-Stecker
- Erhältlich in Aluminium und Chrom
- Zum aufstecken auf Glasböden mit 4-10mm Materialstärke

Artikelnummer		Lichtfarbe	Preis
Aluminium	Chrom-Glanz		
K112001.ALWS	K112001.CGWS	weiss	13.20
K112001.ALBL	K112001.CGBL	blau	13.20

LED GLASBOARD

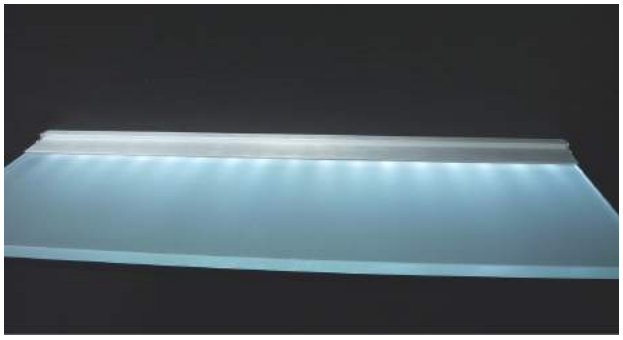

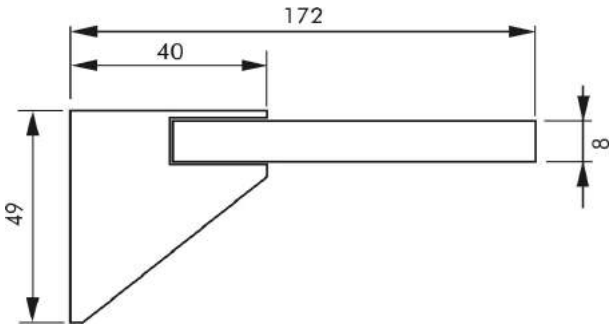

Informationen und technische Daten:

- LED Glasboard mit integriertem LED-Band
- Spannung: 230V mit Steckertrafo
- Inkl. satinierter Glasplatte
- 2m Anschlussleitung mit AMP-Stecker
- Betriebsgerät (Steckertrafo) ist im Preis inklusive
- Betriebsgerät wird extern angeschlossen
- Inkl. Wippenschalter

Artikel-nummer	Länge	Anzahl LED's	Preis
K11244.45	450mm	13	176.30
K11244.60	600mm	18	198.40
K11244.90	900mm	27	242.60

Auch mit RGB oder Kelvin Change LED-Band erhältlich!

MONO TEO LED GLASBOARD

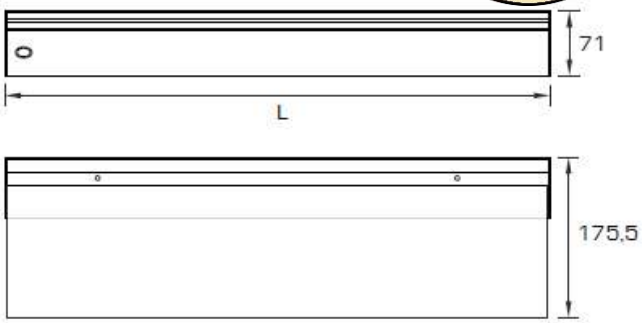

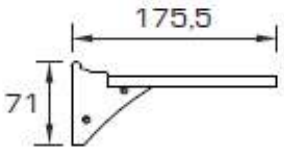

LED-Board ohne Glasplatte
Geeignet für Spezialanfertigungen

Informationen und technische Daten:

- LED-Board ohne Glasplatte
- Ist bestückbar mit sämtlichen LED-Bändern
- Auf Wunsch auch dimmbar
- Erhältlich mit oder ohne Schalter
- Kabellänge und Stecksystem wählbar
- Speziallängen bis zu vier Meter möglich!
- Materialstärke der Glasplatte: 7.2 - 8.2mm
- Preise exkl. Betriebsgerät und exkl. LED-Band
  (Betriebsgeräte siehe Register 4)
  (LED-Bänder siehe Register 1)

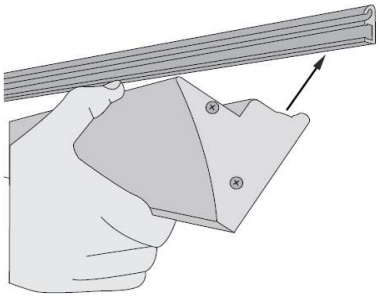

Artikelnummer	Ausführung	Länge	Preis
K11243.S*	Aluprofil - mit Schalter	1000mm	204.20
K11243.*	Aluprofil - ohne Schalter	1000mm	204.20

Ministecksystem MML

→ Zubehör zu LED-Leuchten finden Sie im Register 5

Auch mit RGB oder Kelvin Change LED-Band erhältlich!

* = Boardlänge in mm (z.B. K11243.0600 für Länge 600mm)

TEO SLIM LED GLASBOARD

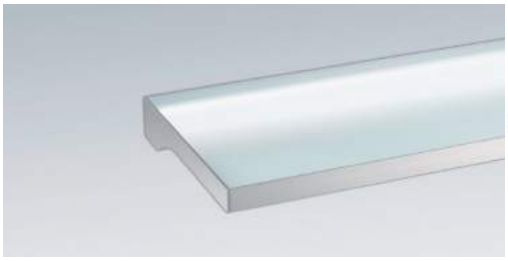

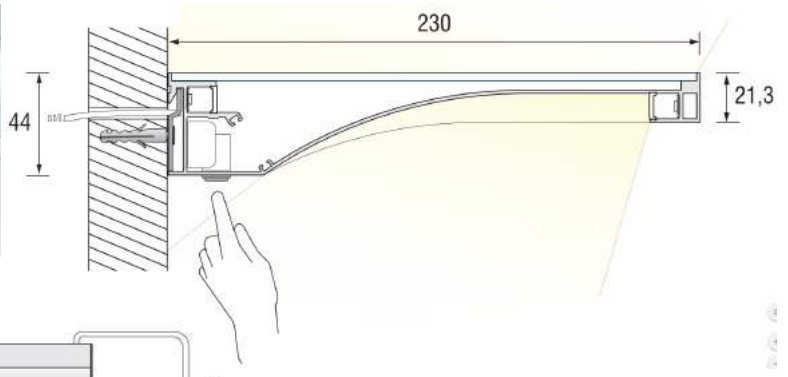

11.4W / m LED-Glasboard mit Schalter und Anschlussleitung 230V

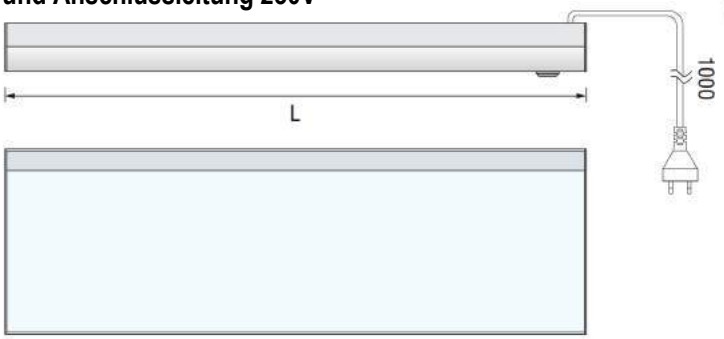

Informationen und technische Daten:

- LED-Glasboard
- Leistung: 11.4W pro Meter
- Spannung: 230V (AC)
- Max. Belastung 10 Kg
- Lichtfarbe: 3000°K und 4000°K
- Lichtstrom: 108-118 lm/W
- Kabellänge: 1m mit Eurostecker

Artikelnummer		Länge	Watt	Preis
3000°K	4000°K			
K11238.WW0450	K11238.NW0450	450mm	9.7W	161.40
K11238.WW0600	K11238.NW0600	600mm	13.1W	183.80
K11238.WW0900	K11238.NW0900	900mm	19.95W	252.85
K11238.WW1200	K11238.NW1200	1200mm	26.8W	309.60

TEO LED GLASBODENLEUCHTE

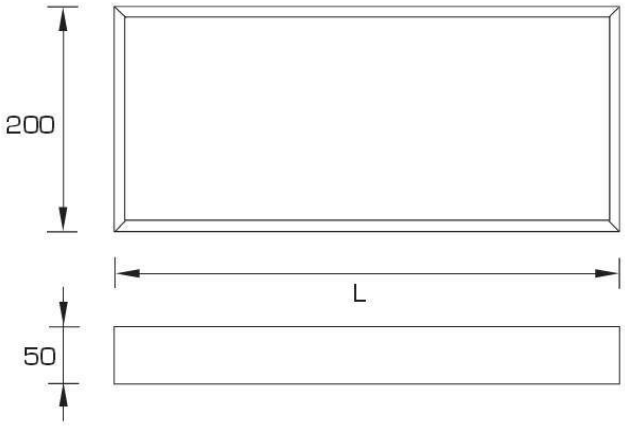

Glasregalleuchte mit LED und vergütetem Glas

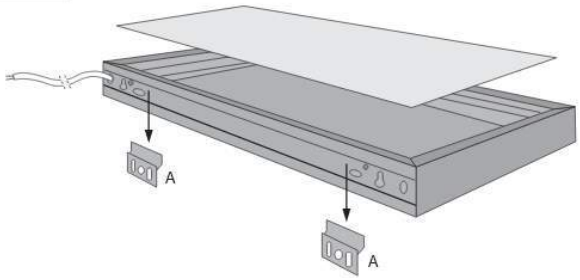

Informationen und technische Daten:

- LED-Glasregalleuchte inkl. Glas
- Spannung: 230V
- Lichtfarbe: 4200°K
- Auf Wunsch auch dimmbar
- Mit integriertem Schalter
- Betriebsgerät integriert
- Anschlusskabel 230V L=1.8m
- Mit Befestigungsclips
- Ausführungen mit anderen LED-Bändern auf Anfrage möglich

Artikelnummer	Länge	Watt	Preis
K11245.600	600mm	7.2W	189.40
K11245.900	900mm	11.52W	234.30
K11245.1200	1200mm	15.84W	286.45

Auch mit RGB oder Kelvin Change LED-Band erhältlich!

ATRIA AUFBAULEUCHTE DIMMBAR (T2 Leuchtenersatz)

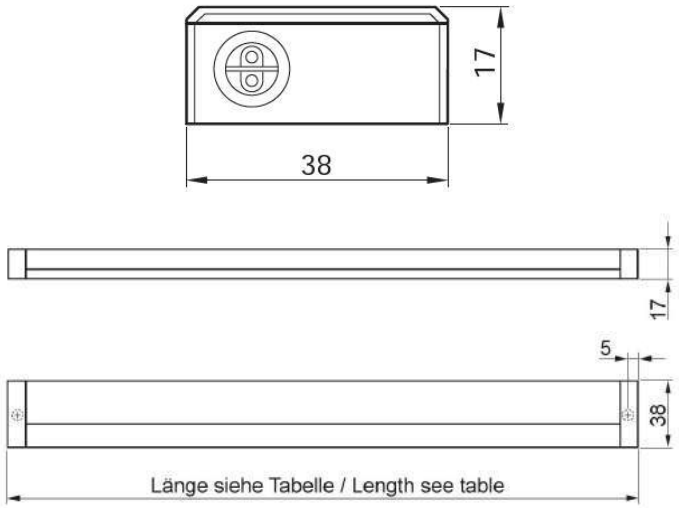

230V LED-Aluminiumleuchte mit COB LED und integriertem Betriebsgerät. Nur 17mm Aufbaumass

Informationen und technische Daten:

- LED-Aufbauleuchte
- Leistung: 7.5W, 9.5W, 14.5W, 16W
- Spannung: 230V
- Lichtfarbe: 3000°K und 4000°K
- Lichtstrom: 1050 Lumen/m
- Ausstrahlungswinkel 70°
- dimmbar (Phasenan-/abschnitt/TRIAC)
- Integrierter LED-Treiber
- Mit Stecksystem Round für Ø 8mm Bohrung
- Schraubbefestigung
- Lichtbandmontage mit Direktverbinder möglich
- Schutzklasse II
- Schaltermodul erhältlich

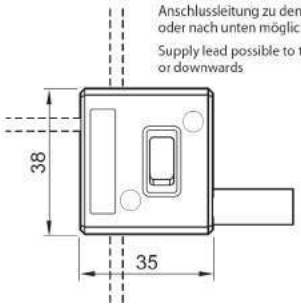

Artikelnummer		Länge	Watt	Preis
3000°K	4000°K			
K22091.WW0422	K22091.NW0422	422mm	7.5W	85.70
K22091.WW0523	K22091.NW0523	523mm	9.5W	90.00
K22091.WW0827	K22091.NW0827	827mm	14.2W	95.50
K22091.WW0927	K22091.NW0927	927mm	16W	114.30
K22091.AS	Schaltermodul			17.15
K22091.VB	Direktverbinder für Lichtbandmontage			2.80

ATRIA EINBAULEUCHTE DIMMBAR (T2 Leuchtenersatz)

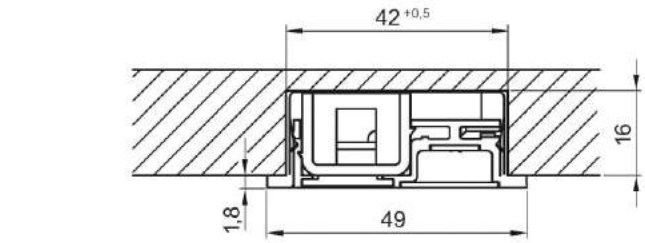

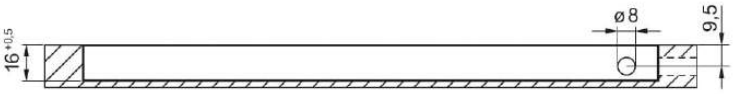

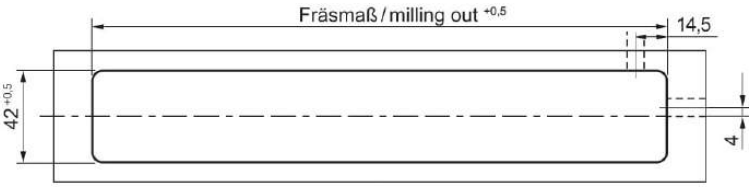

230V LED-Aluminiumleuchte mit COB LED und integriertem Betriebsgerät. Eingebaut nur 3,3mm sichtbar

Informationen und technische Daten:

- LED-Einbauleuchte
- Leistung: 6W, 7.5W, 9.5W, 14.5W, 16W
- Spannung: 230V
- Lichtfarbe: 3000°K und 4000°K
- Lichtstrom: 1050 Lumen/m
- Ausstrahlungswinkel 65°
- Dimmbar (Phasenan-/abschnitt/TRIAC)
- Frässmass: jeweils 7mm kürzer wie Leuchte
- Ausführung: Aluminiumprofil
- Einbautiefe: 16mm
- Mit Stecksystem Round für Ø 8mm Bohrung
- Inkl. Klemmbefestigung
- Schutzklasse II, Schutzart IP44

Artikelnummer		Länge	Frässmass	Watt	Preis
3000°K	4000°K				
K22092.WW0334	K22092.NW0334	334mm	327mm	6W	88.20
K22092.WW0434	K22092.NW0434	434mm	427mm	7.5W	90.60
K22092.WW0535	K22092.NW0535	535mm	528mm	9.5W	95.50
K22092.WW0839	K22092.NW0839	839mm	832mm	14.5W	112.65
K22092.WW0939	K22092.NW0939	939mm	932mm	16W	117.55

BETRIA AUFBAULEUCHTE

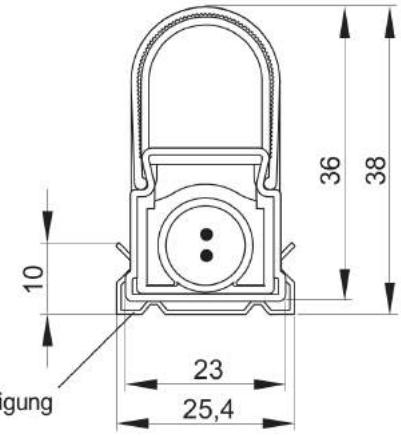

230V LED-Kunststoffleuchte mit COB LED und integriertem Betriebsgerät.

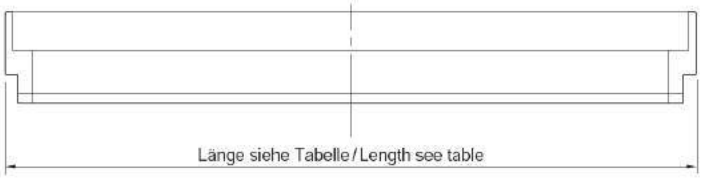

Informationen und technische Daten:

- LED-Aufbauleuchte
- Spannung: 230V
- Lichtfarbe: 3000°K und 4000°K
- Lichtstrom: 1050 Lumen/m
- Ausstrahlungswinkel 70°
- Nicht dimmbar
- Ausführung: Kunststoffgehäuse
- Mit Stecksystem Round für Ø 8mm Bohrung
- Lichtbandmontage mit Direktverbinder möglich
- Schutzklasse II
- Metallclip für horizontale Montage inbegriffen
- Clip für vertikale Montage separat erhältlich

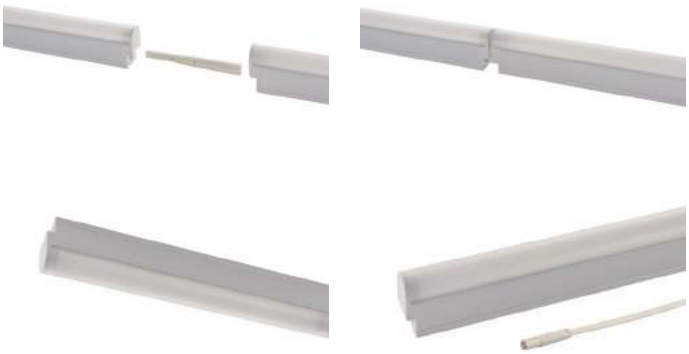

Artikelnummer		Länge	Watt	Preis
3000°K	4000°K			
K11318.WW0197	K11318.NW0197	197mm	3W	22.85
K11318.WW0285	K11318.NW0285	285mm	4W	23.60
K11318.WW0513	K11318.NW0513	513mm	7W	30.00
K11318.WW0546	K11318.NW0546	546mm	9W	36.70
K11318.WW0846	K11318.NW0846	846mm	13W	42.85
K11318.WW0980	K11318.NW0980	980mm	15W	46.40
K11318.WW1146	K11318.NW1146	1146mm	18W	50.00
K11318.WW1230	K11318.NW1230	1230mm	20W	55.70
K11318.WW1446	K11318.NW1446	1446mm	22W	60.00
K11318.VB	Direktverbinder für Lichtbandmontage			5.70
K11318.40	Befestigungsclip vertikal			0.80

NEW FML LED – FLACHMÖBELLEUCHTE

Informationen und technische Daten:

- Flachaufbauleuchte 230V (LED) weiss (andere Gehäusefarben erhältlich auf Anfrage)
- Integriertes elektronisches Vorschaltgerät
- Mit Schalter + Prismenabdeckung
- Adaptierbar für Lichtbandmontage (max. 10)
- Anbaumasse: B 93mm; H 24mm
- Erhältlich in vier verschiedenen Längen!
- Preise exkl. Leuchtmittel
- LED-Leuchtmittel siehe Register 6

Artikelnummer	Länge	Preis
K21226.LED	583mm	69.30
K21227.LED	883mm	80.80
K21228.LED	1183mm	110.90
K21229.LED	1483mm	120.00

FML-ZUBEHÖR

– **Anschlussleitungen (für Anschluss rechts)**

Art. Nr.	Länge	Preis
K24105	2m	10.15
K24131	3m	11.15
K24105.OS	2m (ohne Stecker)	7.15
K24131.OS	3m (ohne Stecker)	8.15

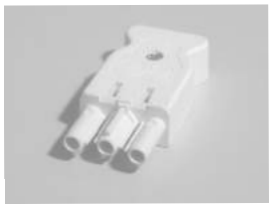

– **Steckerteil ST18-3 weiss inkl. Zugentlastung**

Art. Nr.	Preis
K14202	4.60

(für Anschluss links)

– **Buchsenteil ST18-3 weiss inkl. Zugentlastung**

Art. Nr.	Preis
K14203	5.30

(für Anschluss rechts)

– **Verbindungsleitungen (Speziallängen auf Anfrage)**

Art. Nr.	Länge	Preis
K24109.03	0.3m	10.10
K24109.05	0.5m	10.50
K24109.10	1m	11.15

– Blindabdeckung weiss zu:

	Art. Nr.	Preis
Steckerteil:	K14204 (rechts)	0.75
Buchsenteil:	K14205 (links)	0.75

– Kupplung für Lichtbandmontage weiss

Art. Nr.	Preis
K14206	4.45

(bei Lichtbandmontage zwingend)

Lichtbandmontage

FML-Steckdosen

– Steckdose 2 x T13 weiss

Art. Nr.	Preis
K15101	83.85

MINI INTESA LED MIT SCHALTER UND ACRYLABDECKUNG

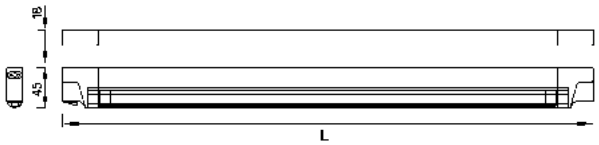

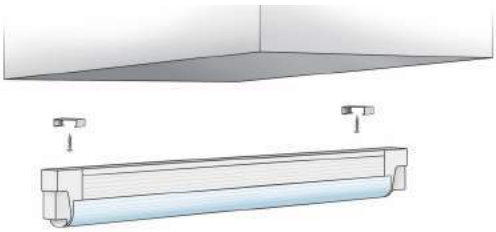

Informationen und technische Daten:

- Aufbauleuchte 230V mit integriertem elektronischen Vorschaltgerät, Schalter und gerillter Acrylabdeckung.
- Bis zu 10 Leuchten adaptierbar. Lichtbandadapter jeweils inkl. im Lieferumfang
- Dank des minimalen Raumbedarfs und der niedrigen Betriebstemperatur kann MINI INTESA in jedem Ambiente eingesetzt werden.
- Inkl. Zuleitung 2m mit Eurostecker, Adapter für Lichtbandmontage und Befestigungsmaterial.
- Lichtbandmontage auch in Kombination mit MINI INTESA LED ohne Schalter möglich
- Erhältlich in fünf Längen (siehe Tabelle)
- Exkl. Leuchtmittel
- LED-Leuchtmittel siehe Register 6

Artikelnummer	Länge	Preis
K11315.LED21	930mm	93.00
K11315.LED28	1230mm	117.00
K11315.LED35	1530mm	125.00

MINI INTESA LED OHNE SCHALTER, MIT ACRYLABDECKUNG

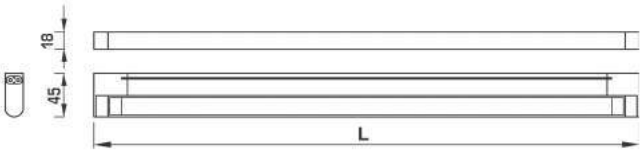

Artikelnummer	Länge	Preis
K11316.LED21	878mm	88.40
K11316.LED28	1178mm	91.10
K11316.LED35	1478mm	123.80

Informationen und technische Daten:

- Aufbauleuchte 230V mit integriertem elektronischen Vorschaltgerät und mit gerillter Acrylabdeckung
- Lichtbandmontage in Kombination mit MINI INTESA LED mit Schalter möglich
- Inkl. Zuleitung 2m mit Eurostecker, Adapter für Lichtbandmontage und Befestigungszubehör
- Verbindungsleitungen: siehe Register 5
- Exkl. Leuchtmittel
- LED-Leuchtmittel siehe Register 6

G 5

MINI INTESA LED EINZELLEUCHTE

Informationen und technische Daten:

- Aufbauleuchte 230V mit integriertem elektronischen Vorschaltgerät und gerillter Acrylabdeckung
- Dank des minimalen Raumbedarfs und der niedrigen Betriebstemperatur kann MINI INTESA LED in jedem Ambiente eingesetzt werden.
- Inkl. Zuleitung 2m mit Eurostecker und Befestigungsmaterial
- Keine Lichtbandmontage möglich!
- Exkl. Leuchtmittel
- LED-Leuchtmittel siehe Register 6

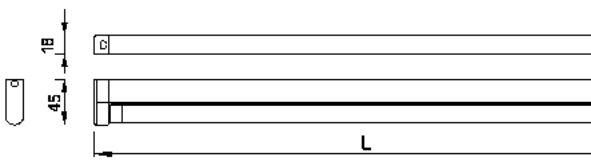

Artikelnummer	Länge	Preis
K11317.LED21	876mm	69.80
K11317.LED28	1176mm	93.60
K11317.LED35	1476mm	99.50

G 5

LED-AUFBAULEUCHTE GEOcorner / GEOcorner mit Blendschutz

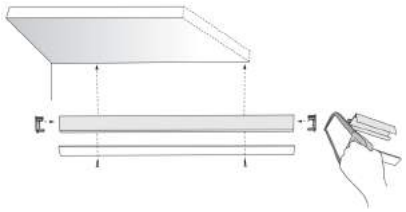

Endkappen

11.4W / m LED-Aufbauleuchte mit polarisiertem Kabel mit Verbindungsstecker.

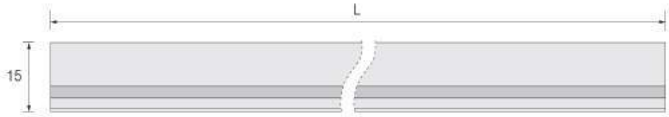

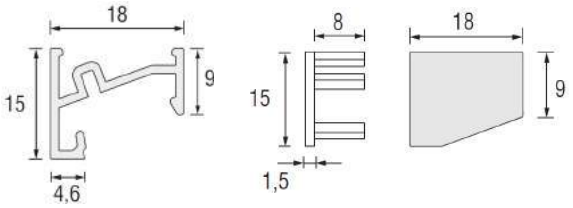

Informationen und technische Daten:

- LED-Aufbauleuchte
- Leistung: 11.4W pro Meter
- Spannung: 24V (DC)
- Ausstrahlungswinkel 120°
- Lichtfarbe: 3000°K und 4000°K
- Lichtstrom: 960 Lumen/m (3000°K); 980 Lumen/m (4000°K)
- Ist dimmbar
- Kabellänge: 2m polarisiert mit Ministecker MML
- Leuchte wird auf Mass gefertigt
- Exkl. Betriebsgerät 24V DC (siehe Register 4)
- Ins Aluprofil integrierbare Schalter siehe Register 5

Montageklammer

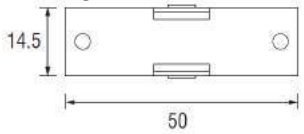

Abdeckung aus Polykarbonat für Aluminiumprofil.

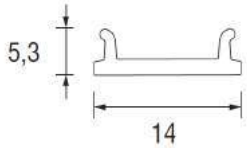

Ausführung mit Blendschutz

Ausführung ohne Blendschutz

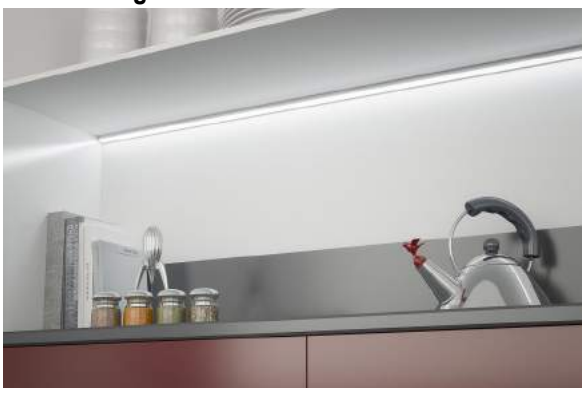

Massanfertigung (folgend Preisbeispiele)					
Artikelnummer		Länge	Watt	Preis ohne Blendschutz	Preis mit Blendschutz
3000°K	4000°K				
K22093.*WW0600	K22093.*NW0600	600mm	6.85W	59.40	63.75
K22093.*WW1000	K22093.*NW1000	1000mm	11.4W	86.60	92.95
K22093.*WW1500	K22093.*NW1500	1500mm	17.10W	120.60	129.50

*= Für Ausführung mit Blendschutz an dieser Stelle BS einfügen

SPRING AUFBAULEUCHTE

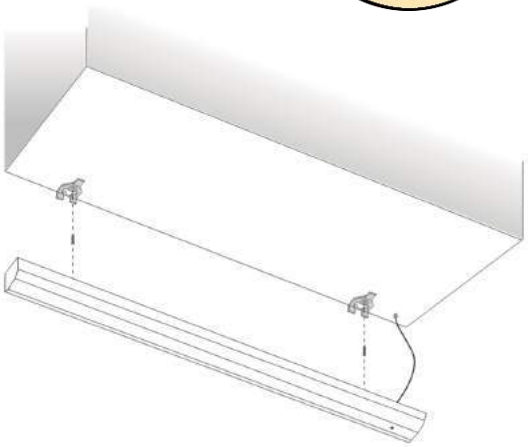

19W / m LED-Aufbauleuchte mit Polykarbonatabdeckung, Endkappen und polarisiertem Kabel mit Verbindungsstecker.

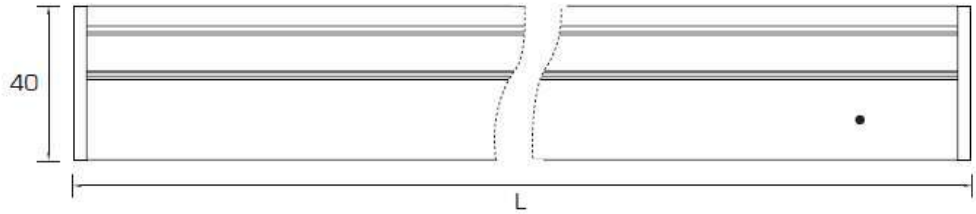

Informationen und technische Daten:

- LED-Aufbauleuchte
- Leistung: 19W pro Meter
- Spannung: 24V (DC)
- Lichtfarbe: 2700°K, 3100°K und 4100°K
- Lichtstrom: 1440 Lumen/m (3100°K); 1500 Lumen/m (4100°K)
- Ausstrahlungswinkel 60°
- Ist dimmbar
- Kabellänge: 2m polarisiert mit Ministecker MML
- Leuchte wird auf Mass gefertigt
- Exkl. Betriebsgerät 24V DC (siehe Register 4)

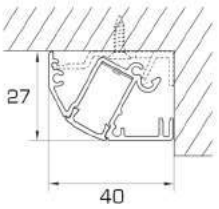

Ausführung mit Schalter erhältlich Mehrpreis 18.00

Massanfertigung (folgend Preisbeispiele)				
Artikelnummer		Länge	Watt	Preis
3500°K	4200°K			
K22090.WW0600	K22090.NW0600	600mm	11.4W	111.30
K22090.WW1000	K22090.NW1000	1000mm	19W	174.20
K22090.WW1500	K22090.NW1500	1500mm	28.5W	252.80

Ministecksystem MML

→ Zubehör zu LED-Leuchten finden Sie im Register 5

GEO MIX AUFBAULEUCHTE

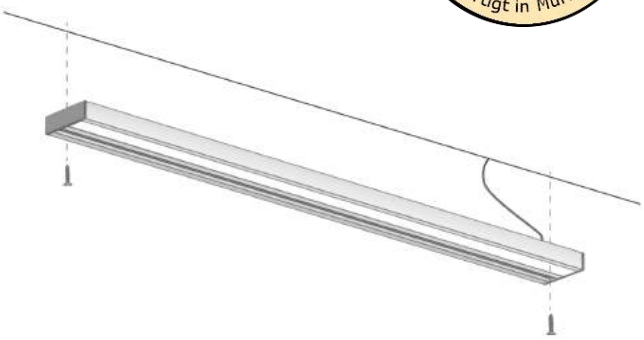

19W/m LED-Aufbauleuchte mit Polykarbonat-Abdeckung, Endkappen und polarisiertem Kabel mit Verbindungsstecker.

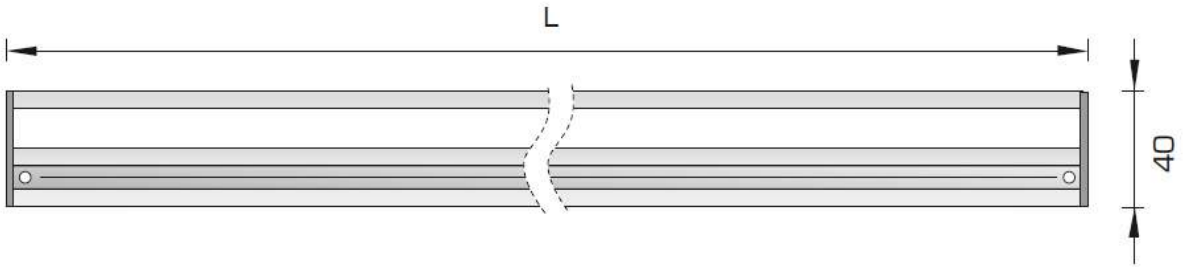

Informationen und technische Daten:

- LED-Aufbauleuchte
- Leistung: 19W pro Meter
- Spannung: 24V (DC)
- Lichtfarbe: 3100°K und 4100°K
- Lichtstrom: 1440 Lumen/m (3100°K); 1500 Lumen/m (4100°K)
- Ausstrahlungswinkel 120°
- Ist dimmbar
- Ohne Schalter
- Kabellänge: 2m polarisiert mit Ministecker MML
- Leuchte wird auf Mass gefertigt
- Exkl. Betriebsgerät 24V DC (siehe Register 4)

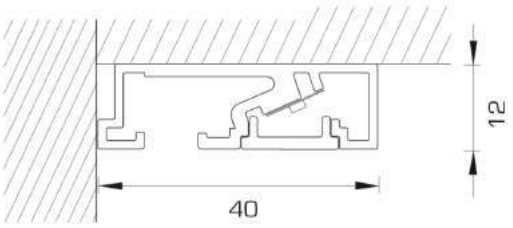

Ausführung mit integriertem Schalter siehe Register 5
Mehrpreis 27.45

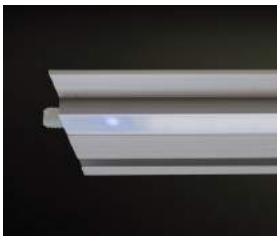

Massanfertigung (folgend Preisbeispiele)				
Artikelnummer		Länge	Watt	Preis
3100°K	4100°K			
K22086.WW0600	K22086.NW0600	600mm	10.93W	60.80
K22086.WW1000	K22086.NW1000	1000mm	18.53W	96.10
K22086.WW1500	K22086.NW1500	1500mm	28.10W	140.30

Ministecksystem MML

→ Zubehör zu LED-Leuchten finden Sie im Register 5

GEO MIX EINBAULEUCHTE

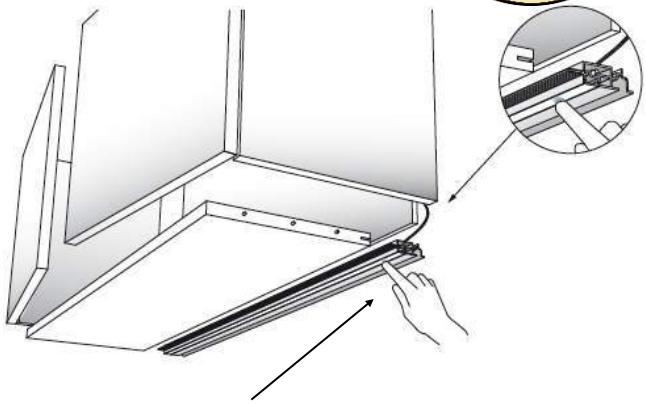

19W/m LED-Einbauleuchte mit Polykarbonat-Abdeckung, Endkappen und polarisiertem Kabel mit Verbindungsstecker.

Ausführung mit integriertem Schalter siehe Register 5
Mehrpreis 27.45

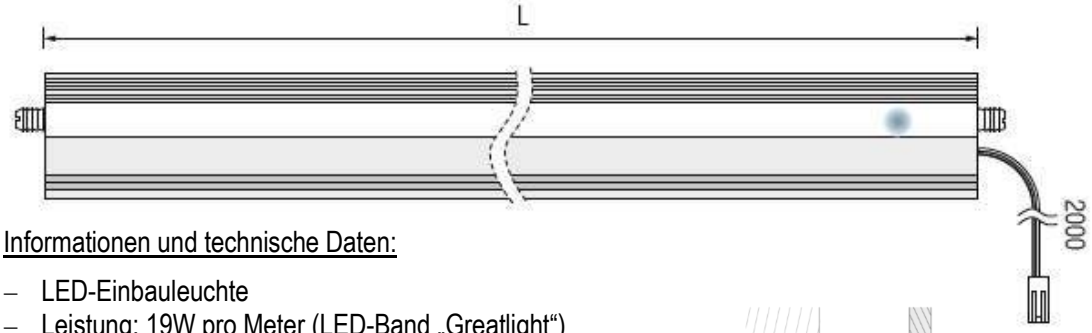

Informationen und technische Daten:

- LED-Einbauleuchte
- Leistung: 19W pro Meter (LED-Band „Greatlight“)
- Spannung: 24V (DC)
- Lichtfarbe: 3100°K und 4100°K
- Lichtstrom: 1440 Lumen/m (3100°K);
  1500 Lumen/m (4100°K)
- Ausstrahlungswinkel 100°
- Ist dimmbar
- Kabellänge: 2m polarisiert mit Ministecker MML
- Exkl. Betriebsgerät 24V (siehe Register 4)

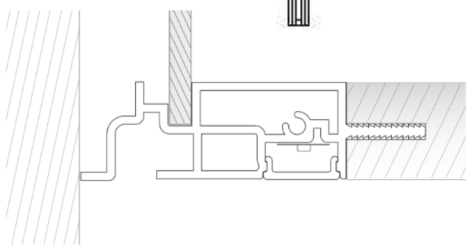

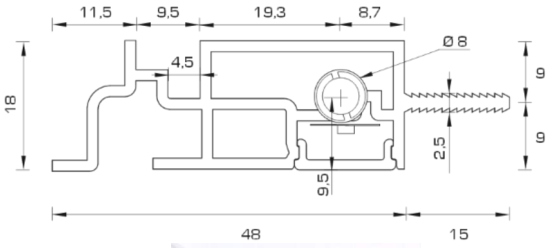

Massanfertigung (folgend Preisbeispiele)				
Artikelnummer		Länge	Watt	Preis
3100°K	4100°K			
K22087.WW0600	K22087.NW0600	600mm	10.93W	61.30
K22087.WW1000	K22087.NW1000	1000mm	18.53W	102.10
K22087.WW1500	K22087.NW1500	1500mm	28.10W	153.15

Ministecksystem MML

→ *Zubehör zu LED-Leuchten finden Sie im Register 5*

LED-ANBAULEUCHTE FRONTALINO ZWEIFACH

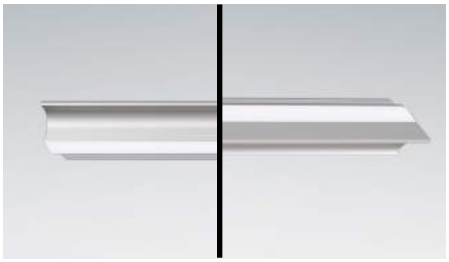

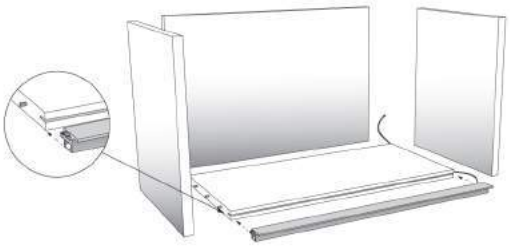

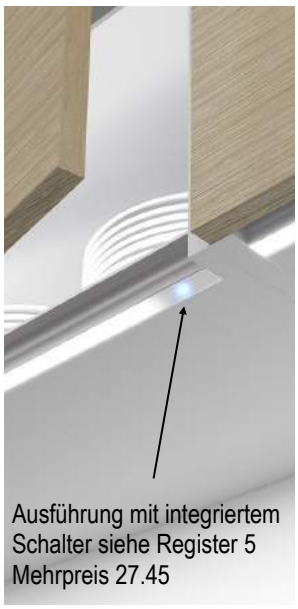

19W / m und 6W / m LED-Anbauleuchte mit Polykarbonatabdeckung und polarisiertem Kabel mit Verbindungsstecker.

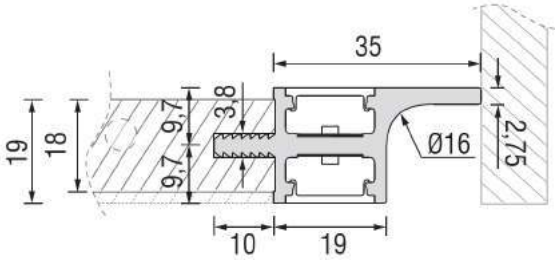

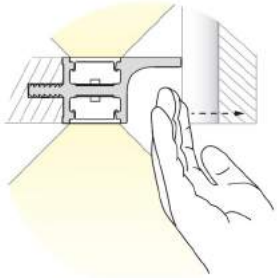

Informationen und technische Daten:

- LED-Anbauleuchte
- Leistung: 19W und 6 W pro Meter (zweiseitiger Lichtaustritt)
- Spannung: 24V (DC); IP20; 75-80 Lumen / W
- Ausstrahlungswinkel 120°
- Lichtfarbe: 3000°K und 4000°K
- Ist dimmbar, Variante mit Schalter auf Anfrage erhältlich
- Kabellänge: 2m polarisiert mit Ministecker MML
- Exkl. Betriebsgerät 24V DC (siehe Register 4)

LED-ANBAULEUCHTE FRONTALINO EINFACH

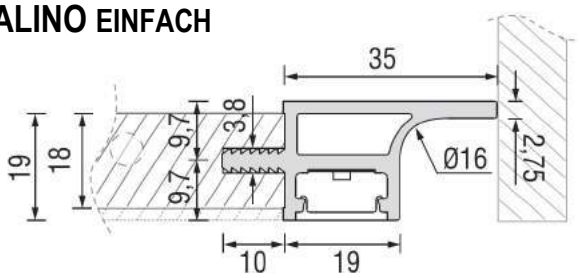

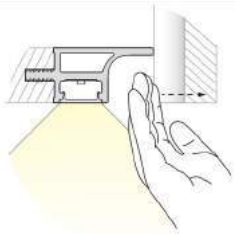

19W / m LED-Anbauleuchte mit Polykarbonatabdeckung und polarisiertem Kabel mit Verbindungsstecker.

Informationen und technische Daten:

– LED-Anbauleuchte – Leistung 19W pro Meter (einseitiger Lichtaustritt) – Spezifikationen siehe Frontalino zweifach

	Frontalino zweifach				Frontalino einfach			
Länge	**3000°K**	**4000°K**	**Watt**	**Preis**	**3000°K**	**4000°K**	**Watt**	**Preis**
413mm	K22083.WW0413	K22083.NW0413	9.05W	80.15	K22084.WW0413	K22084.NW0413	6.65W	59.40
563mm	K22083.WW0563	K22083.NW0563	12.5W	94.15	K22084.WW0563	K22084.NW0563	9.5W	70.30
863mm	K22083.WW0863	K22083.NW0863	20W	130.10	K22084.WW0863	K22084.NW0863	15.2W	99.10
1163mm	K22083.WW1163	K22083.NW1163	27.5W	162.20	K22084.WW1163	K22084.NW1163	20.9W	125.10

Andere Lichtfarben und Längen auf Anfrage

LED-ANBAULEUCHTE HELLAS DUAL

Informationen und technische Daten:

- LED-Aufbauleuchte
- Leistung: 19W pro Meter
- Spannung: 24V (DC)
- Ausstrahlungswinkel 2x 120°
- Lichtfarbe: 3100°K und 4100°K
- Lichtstrom: 1440 Lumen/m (3100°K); 1500 Lumen/m (4100°K)
- Ist dimmbar
- Kabellänge: 2m polarisiert mit Ministecker MML
- Leuchte wird auf Mass gefertigt
- Exkl. Betriebsgerät 24V DC (siehe Register 4)
- Inkl. Endkappen und Befestigungen

Massanfertigung (folgend Preisbeispiele)				
Artikelnummer		Länge	Watt	Preis
3100°K	4100°K			
K22079.WW0600	K22079.NW0600	600mm	11.4W	129.55
K22079.WW1000	K22079.NW1000	1000mm	19W	197.40
K22079.WW1500	K22079.NW1500	1500mm	28.5	282.22

LED_ANBAULEUCHTE HELLAS SINGLE

Informationen und technische Daten:

- LED-Aufbauleuchte
- Leistung: 19W pro Meter
- Spannung: 24V (DC)
- Ausstrahlungswinkel 120°
- Lichtfarbe: 3100°K und 4100°K
- Lichtstrom: 1440 Lumen/m (3100°K); 1500 Lumen/m (4100°K)
- Ist dimmbar
- Kabellänge: 2m polarisiert mit Ministecker MML
- Leuchte wird auf Mass gefertigt
- Exkl. Betriebsgerät 24V DC (siehe Register 4)
- Inkl. Endkappen und Befestigungen

Massanfertigung (folgend Preisbeispiele)				
Artikelnummer		Länge	Watt	Preis
3100°K	4100°K			
K22078.WW0600	K22078.NW0600	600mm	11.4W	87.05
K22078.WW1000	K22078.NW1000	1000mm	19W	126.60
K22078.WW1500	K22078.NW1500	1500mm	28.5	176.05

ODO LED PROFIL

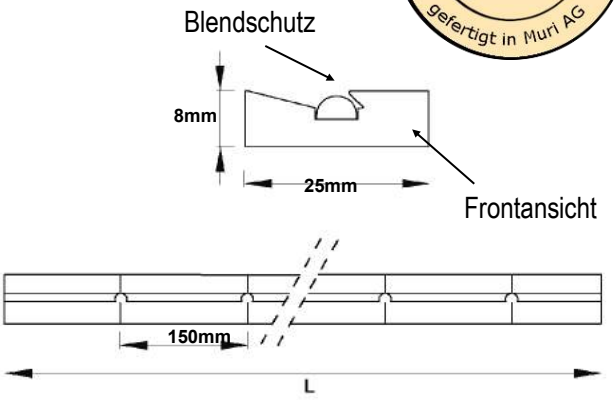

Informationen und technische Daten:

- Aluprofil eloxiert
- Ausgestattet mit Power LED-Platinen (1Watt pro Stück)
- Als Ein- oder Aufbauleuchte einsetzbar
- Abstand zwischen den LED frei wählbar
- Lichtfarbe: warmweiss (3000°K) oder kaltweiss (6400°K)
- Strom: 350mA
- Lichtstrom: 90 Lumen (3000°K); 110 Lumen (6000°K)
- Massarbeiten bis max. 3m möglich auf Anfrage
- Anschlussleitung 2m mit Miniplug-Stecksystem (Speziallängen auf Anfrage)
- Kabelabgang links oder rechts wählbar
- Preise exkl. Betriebsgerät (Betriebsgeräte siehe Register 4)
- Geeignet für den Einbau in Wandschränke
- Geeignet für den Unteranbau an Schränke
- Ist dimmbar und ebenfalls mit Touchfunktion erhältlich (siehe Bild unten)
- Endkappen rund und eckig erhältlich (Bild siehe unten)

Artikelnummer	Länge	Anzahl LED	Preis
K2190564.2*	564mm	2	89.00
K2190764.3*	764mm	3	132.40
K2190864.4*	864mm	4	174.40
K2190964.4*	964mm	4	175.80
K2191164.5*	1164mm	5	219.20
K2191364.6*	1364mm	6	262.60
K2191564.7*	1564mm	7	306.00
K2191764.8*	1764mm	8	349.30
K2191964.9*	1964mm	9	392.70

*= WW für warmweiss (3000°K) / KW für kaltweiss (6400°K)

LED-EINBAULEUCHTE ODO 3.0

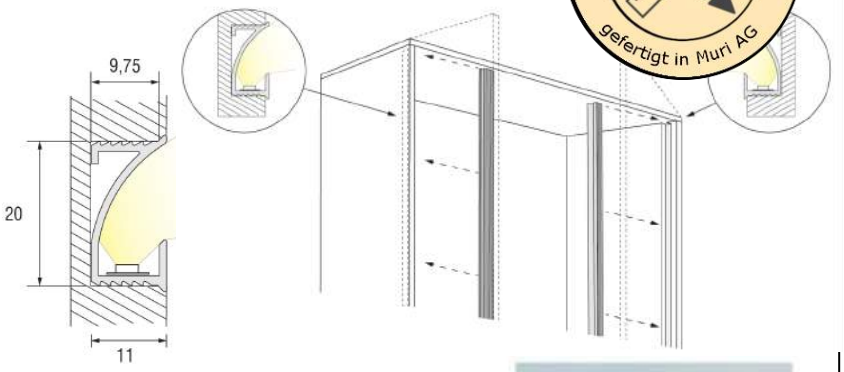

11.4W / m LED-Einbauleuchte mit polarisiertem Kabel mit Verbindungsstecker.

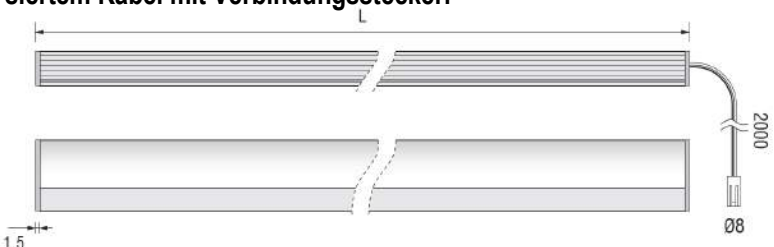

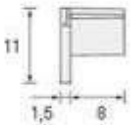

Informationen und technische Daten:

- LED-Einbauleuchte
- Leistung: 11.4W pro Meter
- Spannung: 24V (DC)
- Ausstrahlungswinkel 120°
- Lichtfarbe: 3000°K und 4000°K
- Lichtstrom: 960 Lumen/m (3000°K); 980 Lumen/m (4000°K)
- Ist dimmbar
- Kabellänge: 2m polarisiert mit Ministecker MML
- Leuchte wird auf Mass gefertigt
- Exkl. Betriebsgerät 24V DC (siehe Register 4)

Massanfertigung (folgend Preisbeispiele)				
Artikelnummer		Länge	Watt	Preis
3000°K	4000°K			
K22094.*WW0600	K22094.*NW0600	600mm	6.85W	49.35
K22094.*WW1000	K22094.*NW1000	1000mm	11.4W	72.70
K22094.*WW1500	K22094.*NW1500	1500mm	17.10W	101.85

GEO TOP AUFBAULEUCHTE

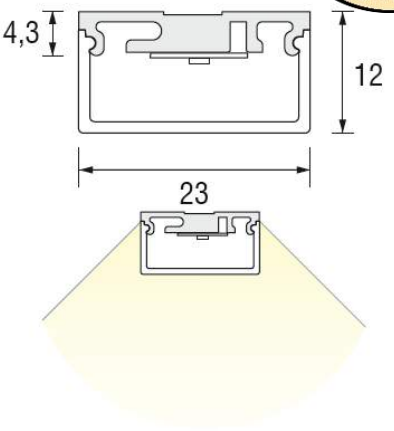

11.4W/m LED-Aufbauleuchte

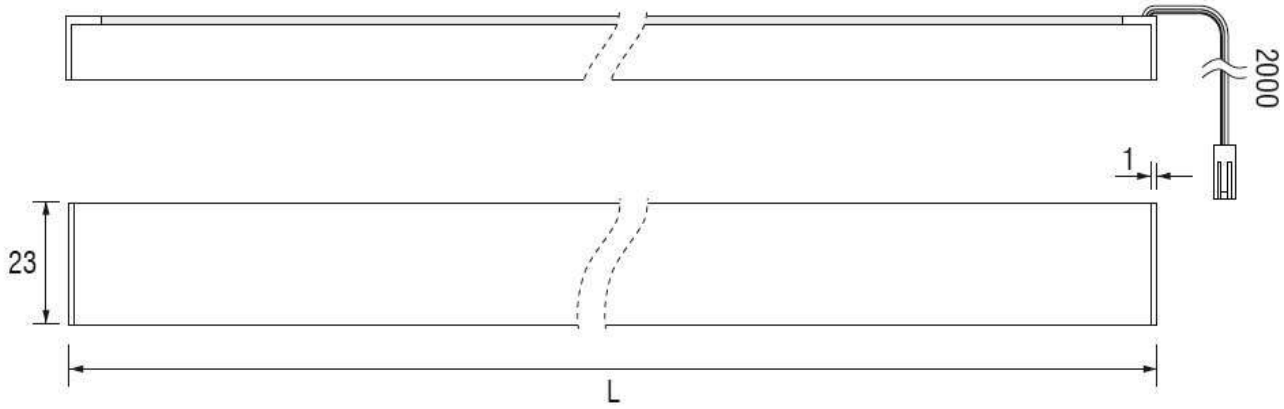

Informationen und technische Daten:

- LED-Aufbauleuchte
- Leistung: 11.4W pro Meter (Sky)
- Spannung: 24V (DC)
- Lichtfarbe: 3000°K und 4000°K
- Lichtstrom: 960 Lumen/m (3000°K); 980 Lumen/m (4000°K)
- Ausstrahlungswinkel 110°
- Ist dimmbar
- Kabellänge: 2m polarisiert mit Ministecker MML
- Exkl. Betriebsgerät 24V (siehe Register 4)
- Ausführung mit integriertem Schalter siehe Register 5 Mehrpreis 27.45

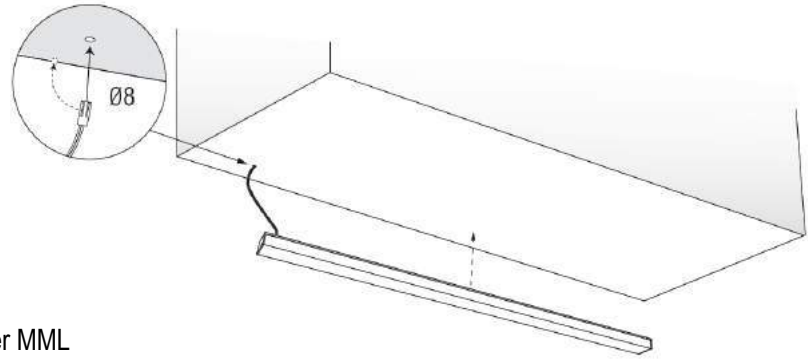

Massanfertigung (folgend Preisbeispiele)				
Artikelnummer		Länge	Watt	Preis
3000°K	4000°K			
K22080.WW0600	K22080.NW0600	600mm	6.6W	60.10
K22080.WW1000	K22080.NW1000	1000mm	11.1W	91.75
K22080.WW1500	K22080.NW1500	1500mm	17.1W	134.30

Ministecksystem MML

→ Zubehör zu LED-Leuchten finden Sie im Register 5

GEO TOP AUFBAULEUCHTE MIT SENSOR

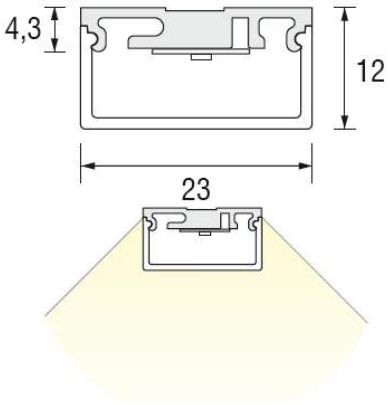

12W/m LED-Aufbauleuchte mit Sensoren

1x Sensor

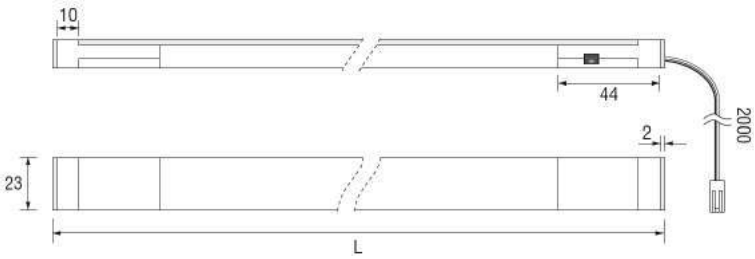

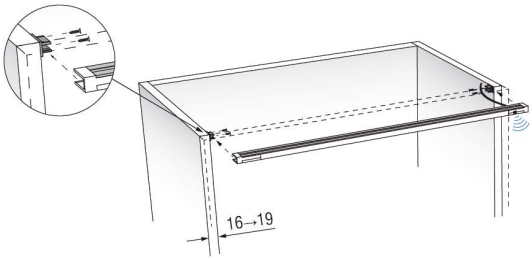

2x Sensor

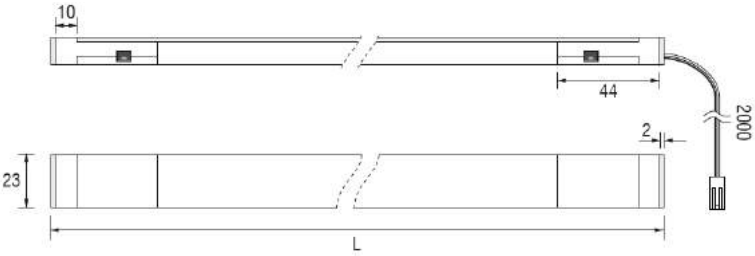

Informationen und technische Daten:

- LED-Aufbauleuchte
- Leistung: 12W pro Meter
- Spannung: 24V (DC)
- Lichtfarbe: 3000°K und 4000°K
- Lichtstrom: 960 Lumen/m (3000°K); 980 Lumen/m (4000°K)
- Ausstrahlungswinkel 110°
- Ist dimmbar
- Kabellänge: 2m polarisiert mit Ministecker MML
- Exkl. Betriebsgerät 24V (siehe Register 4)

Artikelnummer						Länge	Watt
1x Sensor			2x Sensor				
3000°K	4000°K	Preis	3000°K	4000°K	Preis		
K22081.WW0412	K22081.NW0412	66.65	-	-	-	412mm	3.6W
K22081.WW0462	K22081.NW0462	69.55	-	-	-	462mm	4.2W
K22081.WW0562	K22081.NW0562	74.60	K22082.WW0562	K22082.NW0562	101.10	562mm	5.4W
K22081.WW0762	K22081.NW0762	88.40	-	-	-	762mm	7.8W
K22081.WW0862	K22081.NW0862	93.85	K22082.WW0862	K22082.NW0862	120.25	862mm	9W
K22081.WW1162	K22081.NW1162	112.70	K22082.WW1162	K22082.NW1162	136.60	1162mm	12.6W

MICRO GEO EINBAULEUCHTE

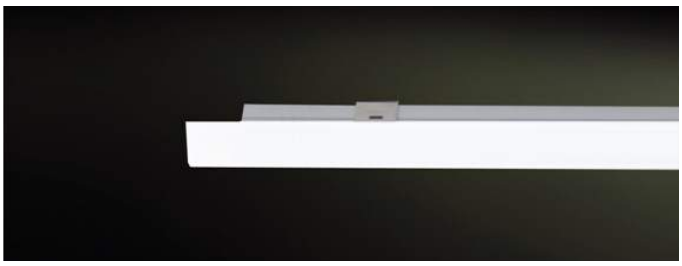

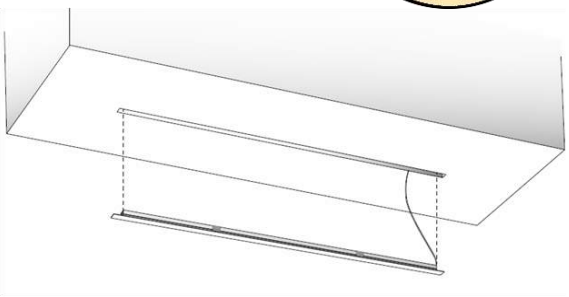

19W/m LED-Einbauleuchte mit Polykarbonatabdeckung, polarisiertem Kabel mit Verbindungsstecker.

Frässmass = Länge - 10mm

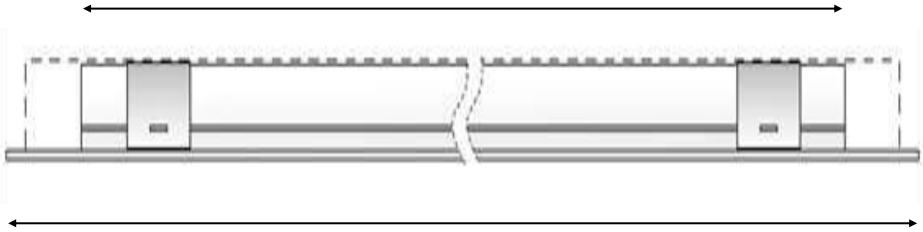

Länge

Informationen und technische Daten:

- LED-Einbauleuchte
- Leistung: 19W pro Meter
- Spannung: 24V (DC)
- Lichtfarbe: 3100°K und 4100°K
- Lichtstrom bei 3100°K: 1440 Lumen / m
- Lichtstrom bei 4100°K: 1500 Lumen / m
- Ausstrahlungswinkel 90°
- Ist dimmbar
- Ohne Schalter
- Kabellänge: 2m polarisiert mit Ministecker MML
- Leuchte wird auf Mass gefertigt
- Exkl. Betriebsgerät 24V DC (siehe Register 4)

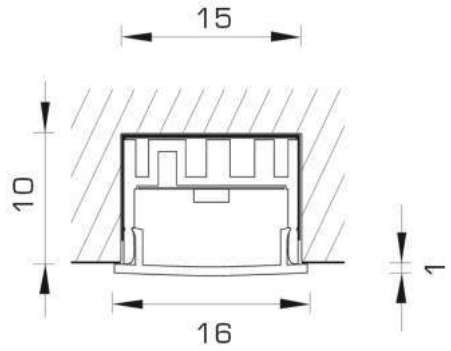

Ausführung mit integriertem Schalter siehe Register 5
Mehrpreis 27.45

Massanfertigung (folgend Preisbeispiele)				
Artikelnummer		Länge	Watt	Preis
3100°K	4100°K			
K22085.WW0600	K22085.NW0600	600mm	11.4W	77.90
K22085.WW1000	K22085.NW1000	1000mm	19W	119
K22085.WW1500	K22085.NW1500	1500mm	28.5W	170.40

Ministecksystem MML

→ Zubehör zu LED-Leuchten finden Sie im Register 5

MAXI GEO EINBAULEUCHTE

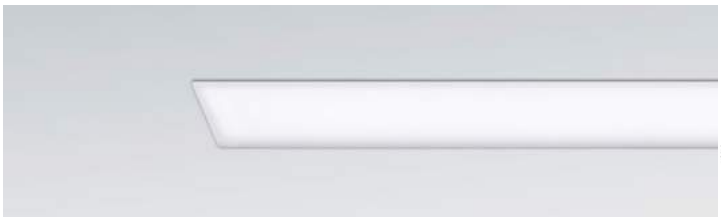

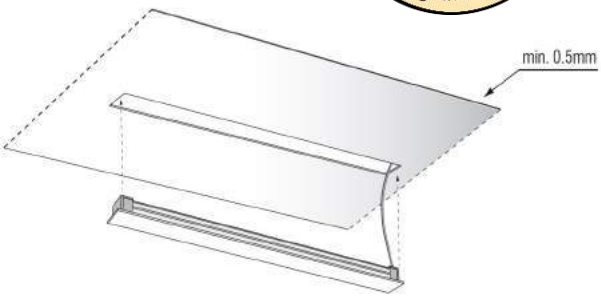

19W/m LED-Einbauleuchte mit Polykarbonatabdeckung, polarisiertem Kabel mit Verbindungsstecker.

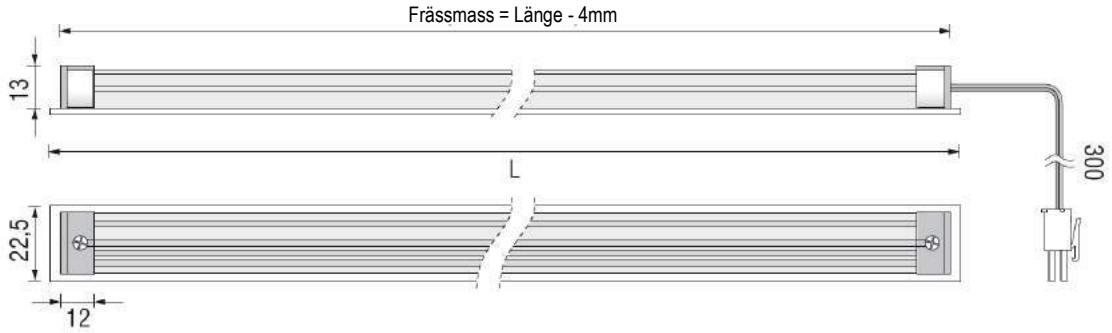

Informationen und technische Daten:

- LED-Einbauleuchte
- Leistung: 19W pro Meter
- Spannung: 24V (DC)
- Lichtfarbe: 3100°K und 4100°K
- Lichtstrom: 1440 Lumen/m (3100°K), 1500 Lumen/m (4100°K)
- Inkl. Endkappen
- Ausstrahlungswinkel 90°
- Ist dimmbar
- Ausführung mit 2700°K erhältlich
- Kabellänge: 2m polarisiert mit Ministecker MML
- Leuchte wird auf Mass gefertigt
- Exkl. Betriebsgerät 24V DC (siehe Register 4)

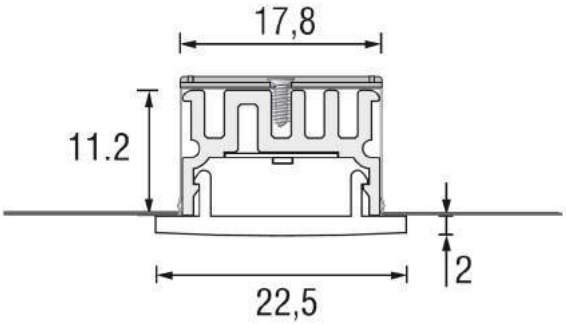

Ausführung mit integriertem Schalter siehe Register 5
Mehrpreis 27.45

Massanfertigung (folgend Preisbeispiele)				
Artikelnummer		Länge	Watt	Preis
3100°K	4100°K			
K22089.WW0600	K22089.NW0600	600mm	11.4W	82.25
K22089.WW1000	K22089.NW1000	1000mm	19W	132.35
K22089.WW1500	K22089.NW1500	1500mm	28.5W	174.75

Ministecksystem MML

→ Zubehör zu LED-Leuchten finden Sie im Register 5

LED-EINBAULEUCHTE SKY BÜNDIG

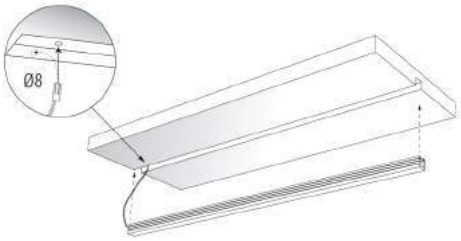

11.4W / m LED-Einbauleuchte mit Polykarbonatabdeckung und polarisiertem Kabel mit Verbindungsstecker.

Informationen und technische Daten:

- LED-Einbauleuchte
- Leistung: 11.4W pro Meter
- Spannung: 24V (DC)
- Ausstrahlungswinkel 120°
- Lichtfarbe: 3000°K und 4000°K
- Lichtstrom: 960 Lumen/m (3000°K); 980 Lumen/m (4000°K)
- Ist dimmbar
- Auch mit Kelvin-Change Band lieferbar
- Kabellänge: 2m polarisiert mit Ministecker MML
- Leuchte wird auf Mass gefertigt
- Exkl. Betriebsgerät 24V DC (siehe Register 4)

LED-AUFBAULEUCHTE SKY BÜNDIG

Informationen und technische Daten:

- LED-Aufbauleuchte
- Mit Endkappen und Halteklammern
- Spezifikationen siehe Einbauleuchte SKY bündig

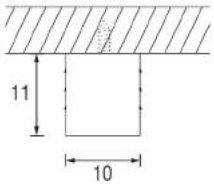

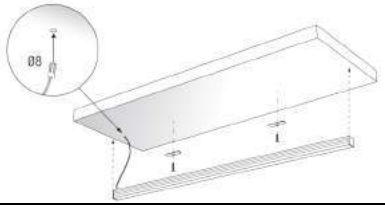

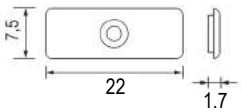

11.4W / m LED-Aufbauleuchte mit Polykarbonat-abdeckung, Endkappen und polarisiertem Kabel mit Verbindungsstecker.

Massanfertigung (folgend Preisbeispiele)				
Artikelnummer		Länge	Watt	Preis
3000°K	4000°K			
K22097.*WW0600	K22097.*NW0600	600mm	6.85W	61.30
K22097.*WW1000	K22097.*NW1000	1000mm	11.4W	102.10
K22097.*WW1500	K22097.*NW1500	1500mm	17.10W	153.15

* angeben EB für Einbau; AB für Aufbau

LED-EINBAULEUCHTE SKY ÜBERLAPPEND

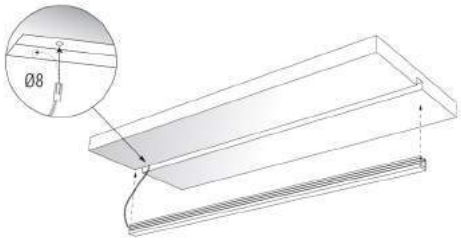

11.4W / m LED-Einbauleuchte mit Polykarbonatabdeckung und polarisiertem Kabel mit Verbindungsstecker.

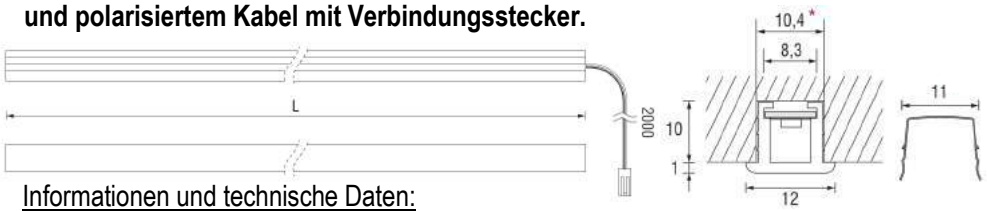

Informationen und technische Daten:

- LED-Einbauleuchte
- Leistung: 11.4W pro Meter
- Spannung: 24V (DC)
- Ausstrahlungswinkel 120°
- Lichtfarbe: 3000°K und 4000°K (2700°K auf Anfrage)
- Lichtstrom: 960 Lumen/m (3000°K); 980 Lumen/m (4000°K)
- Ist dimmbar
- Auch mit Kelvin-Change Band lieferbar
- Kabellänge: 2m polarisiert mit Ministecker MML
- Leuchte wird auf Mass gefertigt
- Exkl. Betriebsgerät 24V DC (siehe Register 4)

LED-EINBAULEUCHTE SKY BLENDSCHUTZ

Informationen und technische Daten:

- LED-Einbauleuchte
- Spezifikationen siehe oben

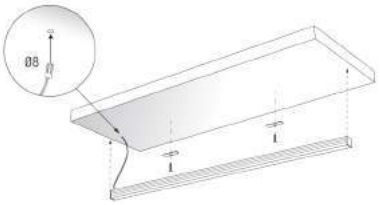

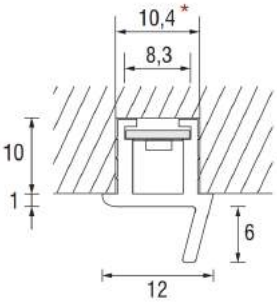

11.4W / m LED-Aufbauleuchte mit Polykarbonat-abdeckung, Endkappen und polarisiertem Kabel mit Verbindungsstecker.

Massanfertigung (folgend Preisbeispiele)						
Artikelnummer				Länge	Watt	Preis
überlappend		Blendschutz				
3000°K	4000°K	3000°K	4000°K			
K22095.WW0600	K22095.NW0600	K22096.WW0600	K22096.NW0600	600mm	6.85W	61.30
K22095.WW1000	K22095.NW1000	K22096.WW1000	K22096.NW1000	1000mm	11.4W	102.10
K22095.WW1500	K22095.NW1500	K22096.WW1500	K22096.NW1500	1500mm	17.10W	153.15

NET AUFBAULEUCHTE

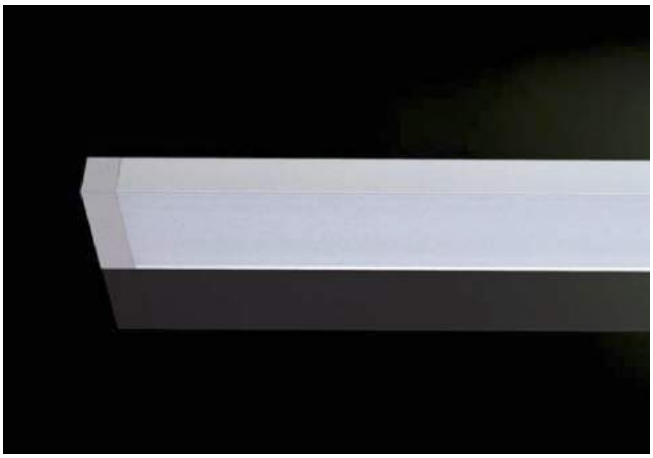

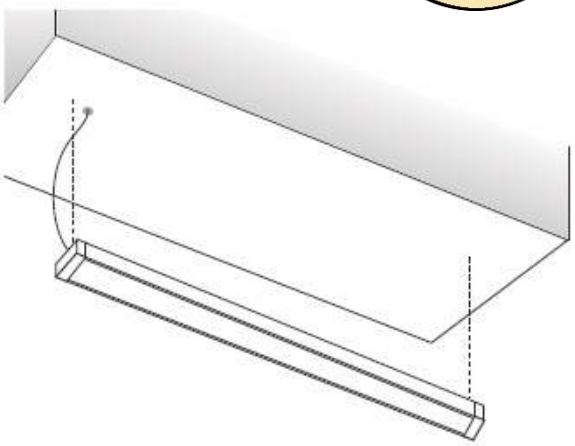

14.4W / m LED-Aufbauleuchte mit Polykarbonatabdeckung, Endkappen und polarisiertem Kabel mit Verbindungsstecker.

Endkappe jeweils 12mm

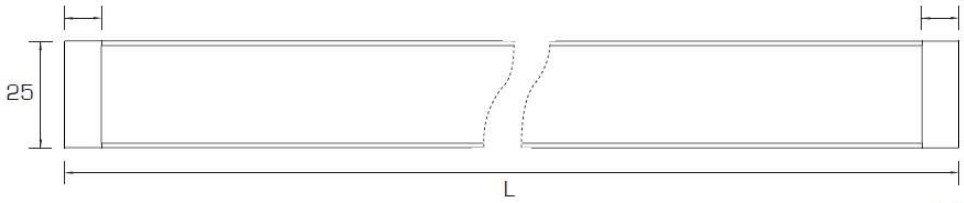

Informationen und technische Daten:

- LED-Aufbauleuchte
- Leistung: 14.4W pro Meter
- Spannung: 24V (DC)
- Ausstrahlungswinkel 120°
- Lichtfarbe: 3500°K und 4200°K
- Lichtstrom: 1080 Lumen/m (3500°K); 1100 Lumen/m (4200°K)
- Ist dimmbar
- Kabellänge: 2m polarisiert mit Ministecker MML
- Leuchte wird auf Mass gefertigt
- Varianten mit Schalter oder Bewegungsmelder lieferbar
- Exkl. Betriebsgerät 24V DC (siehe Register 4)

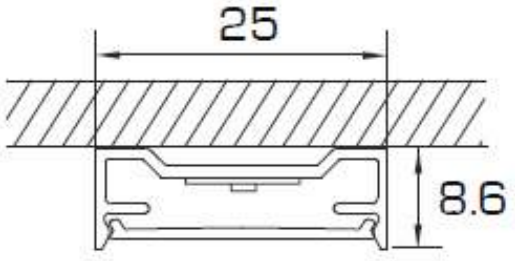

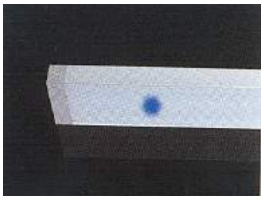

Ausführung mit integriertem Schalter siehe Register 5
Mehrpreis 27.45

Massanfertigung (folgend Preisbeispiele)				
Artikelnummer		Länge	Watt	Preis
3500°K	4200°K			
K22070.WW0600	K22070.NW0600	600mm	8.64W	53.75
K22070.WW1000	K22070.NW1000	1000mm	14.4W	81.70
K22070.WW1500	K22070.NW1500	1500mm	21.6W	116.60

Ministecksystem MML

→ Zubehör zu LED-Leuchten finden Sie im Register 5

NET EINBAULEUCHTE

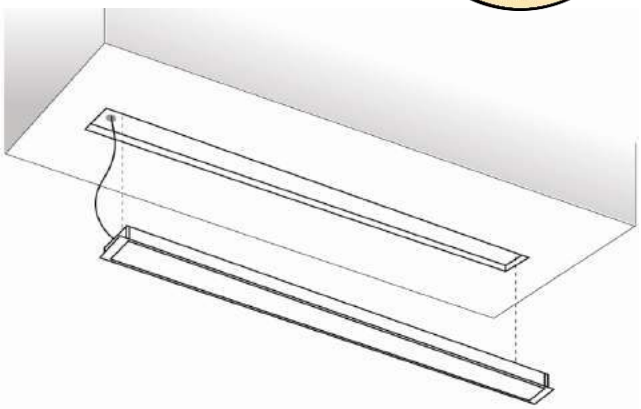

14.4W/m LED-Einbauleuchte mit Polykarbonat-Abdeckung, Endkappen und polarisiertem Kabel mit Verbindungsstecker.

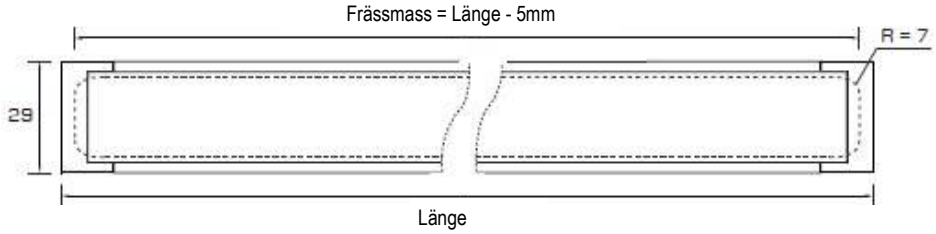

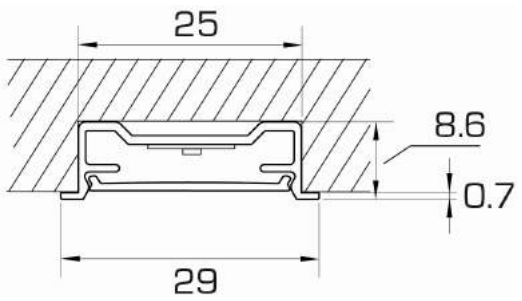

Informationen und technische Daten:

- LED-Einbauleuchte
- Leistung: 14.4W pro Meter
- Spannung: 24V (DC)
- Ausstrahlungswinkel 120°
- Lichtfarbe: 3500°K und 4200°K
- Lichtstrom: 1080 Lumen/m (3500°K); 1100 Lumen/m (4200°K)
- Ist dimmbar
- Kabellänge: 2m polarisiert mit Ministecker MML
- Leuchte wird auf Mass gefertigt
- Exkl. Betriebsgerät 24V DC (siehe Register 4)

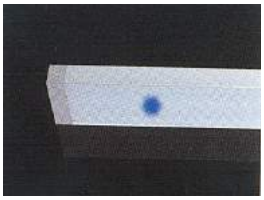

Ausführung mit integriertem Schalter siehe Register 5
Mehrpreis 27.45

Massanfertigung (folgend Preisbeispiele)				
Artikelnummer		Länge	Watt	Preis
3500°K	4200°K			
K22071.WW0600	K22071.NW0600	600mm	8.64W	53.75
K22071.WW1000	K22071.NW1000	1000mm	14.4W	81.70
K22071.WW1500	K22071.NW1500	1500mm	21.6W	116.60

Ministecksystem MML

→ *Zubehör zu LED-Leuchten finden Sie im Register 5*

NET HALBEINBAULEUCHTE

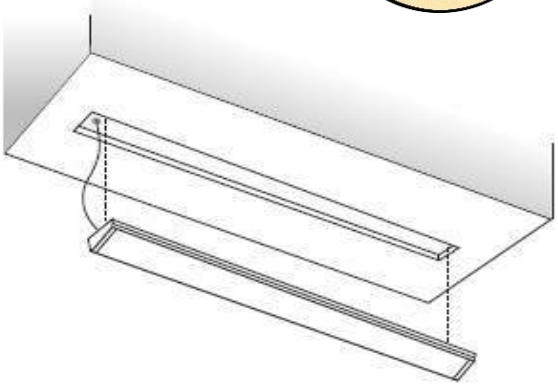

14.4W/m LED-Halbeinbauleuchte mit Polykarbonatabdeckung, Endkappen und polarisiertem Kabel mit Verbindungsstecker.

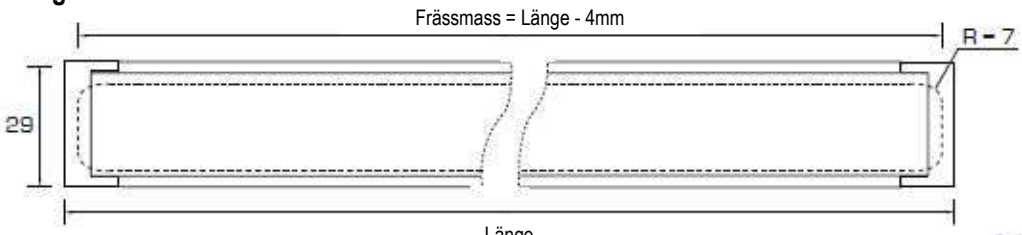

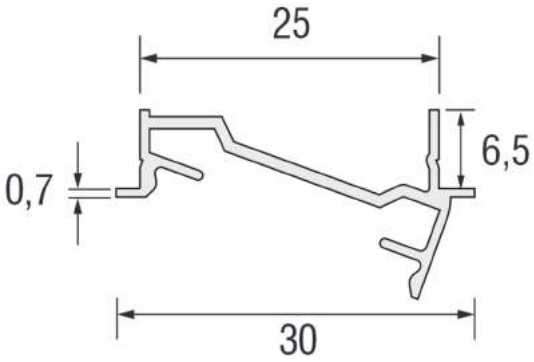

Informationen und technische Daten:

- LED-Halbeinbauleuchte
- 14.4W pro Meter
- Spannung: 24V (DC)
- Lichtfarbe: 3500°K oder 4200°K
- Lichtstrom: 1080 Lumen/m (3500°K); 1100 Lumen/m (4000°K)
- Ausstrahlungswinkel 60°
- Ist dimmbar
- Kabellänge: 2m polarisiert mit Ministecker MML
- Leuchte wird auf Mass hergestellt

Ausführung mit integriertem Schalter siehe Register 5
Mehrpreis 27.45

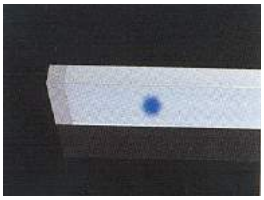

Massanfertigung (folgend Preisbeispiele)				
Artikelnummer		Länge	Watt	Preis
3500°K	4200°K			
K22072.WW0600	K22072.NW0600	600mm	8.64W	53.75
K22072.WW1000	K22072.NW1000	1000mm	14.4W	81.70
K22072.WW1500	K22072.NW1500	1500mm	21.6W	116.60

Ministecksystem MML

→ Zubehör zu LED-Leuchten finden Sie im Register 5

MICRO NET EINBAULEUCHTE

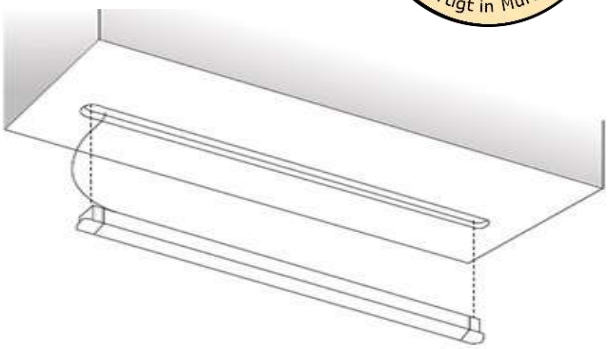

14.4W/m LED-Einbauleuchte mit Polykarbonatabdeckung, Endkappen und polarisiertem Kabel mit Verbindungsstecker.

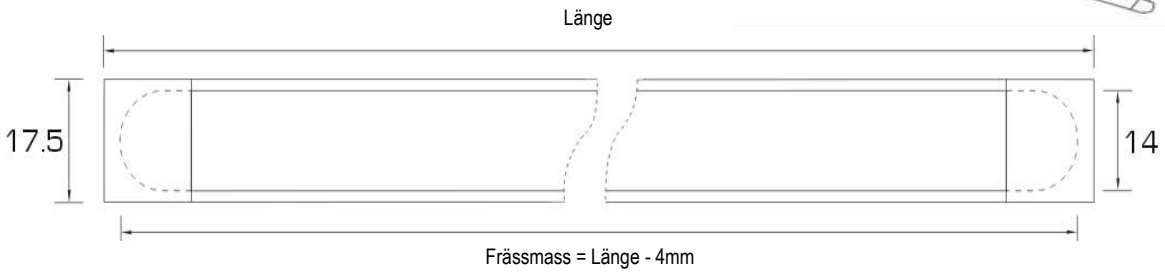

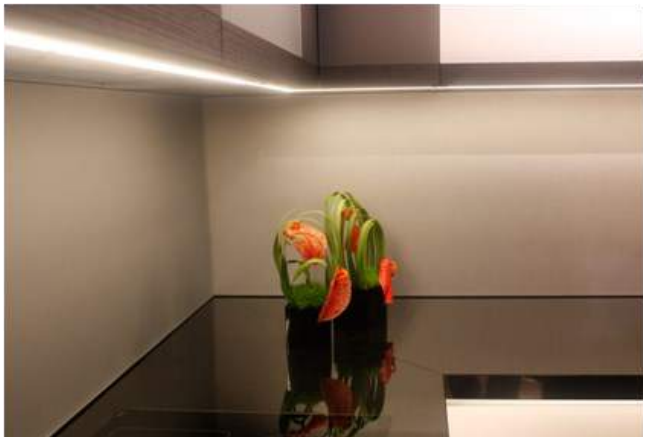

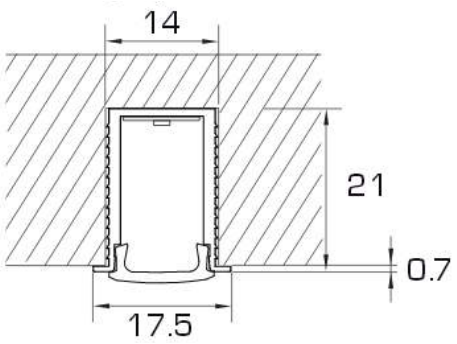

Mit Bewegungsmelder
Mehrpreis 66.65

Informationen und technische Daten:

- LED-Einbauleuchte
- 14.4W pro Meter
- Spannung: 24V (DC)
- Lichtfarbe: 3500°K oder 4200°K
- Lichtstrom: 1080 Lumen/m (3500°K); 1100 Lumen/m (4000°K)
- Ausstrahlungswinkel 60°
- Ist dimmbar
- Kabellänge: 2m polarisiert mit Ministecker MML
- Leuchte wird auf Mass gefertigt
- Exkl. Betriebsgerät 24V DC (siehe Register 4)

Massanfertigung (folgend Preisbeispiele)				
Artikelnummer		Länge	Watt	Preis
3500°K	4200°K			
K22073.WW0600	K22073.NW0600	600mm	8.6W	53.80
K22073.WW1000	K22073.NW1000	1000mm	14.4W	81.80
K22073.WW1500	K22073.NW1500	1500mm	21.6W	116.70

Ministecksystem MML

→ *Zubehör zu LED-Leuchten finden Sie im Register 5*

GEO SLIM EINBAULEUCHTE MIT BLENDSCHUTZ

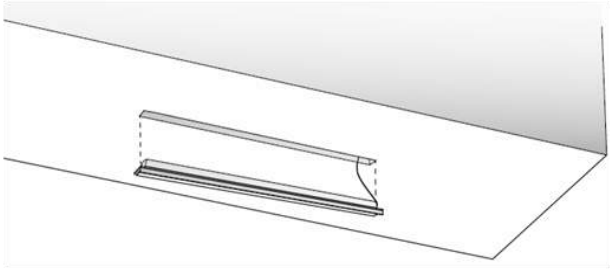

3.5W LED-Einbauleuchte mit Polykarbonatabdeckung, Blendschutz und polarisiertem Kabel mit Verbindungsstecker.

Frässmass: 207mm

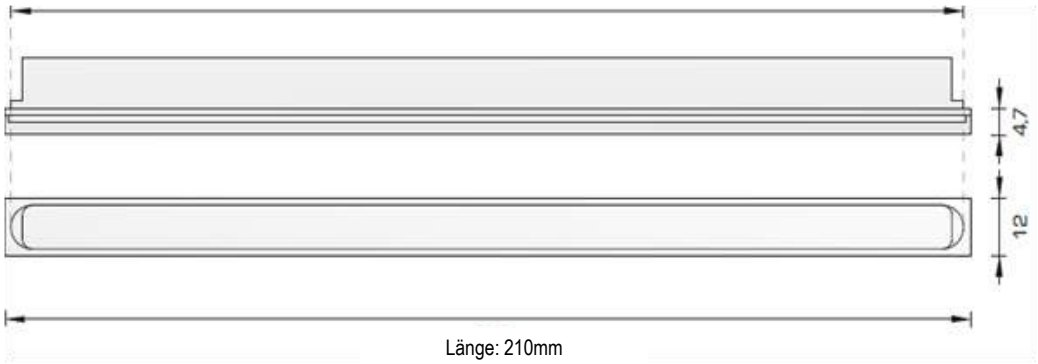

Länge: 210mm

Informationen und technische Daten:

- LED-Einbauleuchte
- Leistung: 3.5W
- Spannung: 24V (DC)
- Lichtfarbe: 3100°K und 4100°K
- Lichtstärke: 350 Lumen
- Ausstrahlungswinkel 60°
- Ist dimmbar
- Einbaumass: 207mm
- Einbautiefe: 7.5mm
- Kabellänge: 2m polarisiert mit Ministecker MML
- Gesamtlänge 210mm (keine Speziallängen möglich!)
- Exkl. Betriebsgerät 24V DC (siehe Register 4)

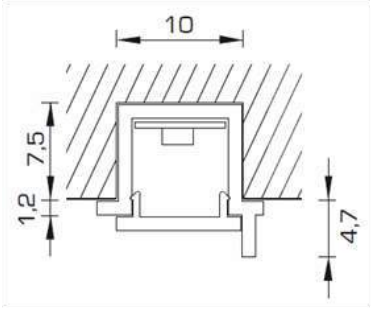

Artikelnummer		Ausführung	Watt	Preis
3100°K	4100°K			
K22087.WW	K22087.NW	Aluminium	3.5W	69.10

Ministecksystem MML

→ Zubehör zu LED-Leuchten finden Sie im Register 5

LEAF NET AUF– ODER EINBAULEUCHTE

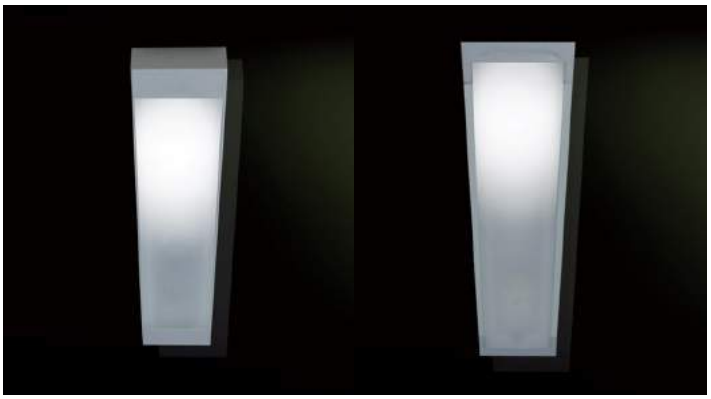

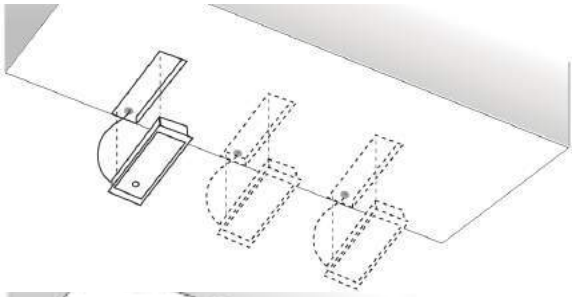

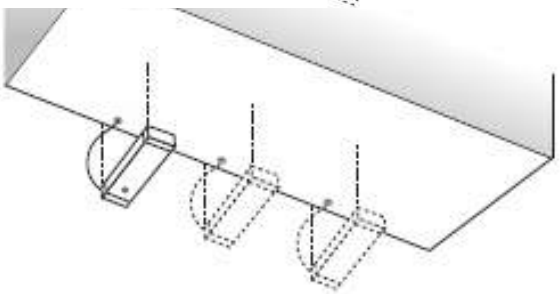

Aluminium–Auf-/Einbauleuchte mit Polykarbonatabdeckung und Endkappen.

Einbau:

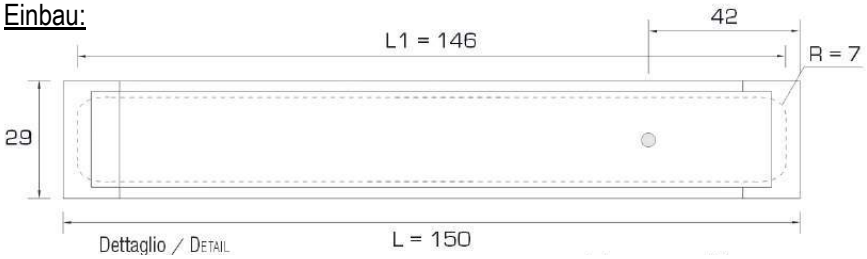

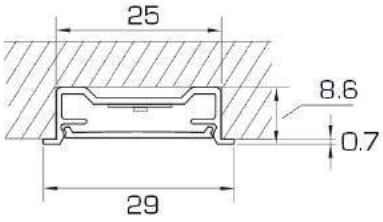

Aufbau:

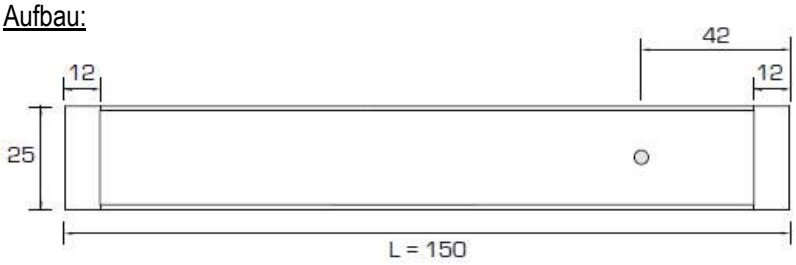

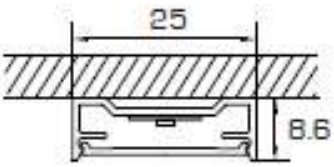

Informationen und technische Daten:

- Aluminium Auf-/Einbauleuchte
- Leistung: 3W
- Spannung: 24V (DC)
- Ausstrahlungswinkel 120°
- Lichtfarbe: 3000°K und 4000°K (2700°K auf Anfrage)
- Lichtstärke: 280 Lumen
- Ist dimmbar
- Gesamtlänge auf 150mm festgelegt
- Kabellänge: 2m polarisiert mit Ministecker MML
- Beidseitig mit Endkappen
- Exkl. Betriebsgerät 24V DC (siehe Register 4)

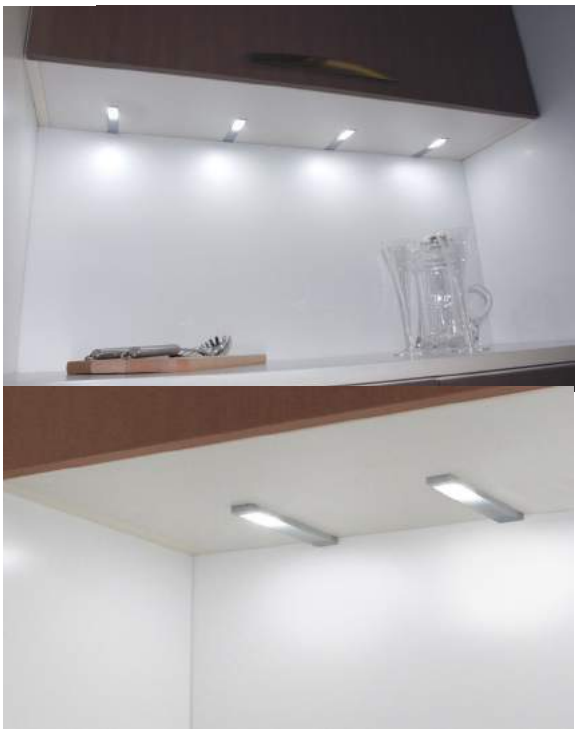

Artikelnummer			Länge	Preis
Ausführung	**3000°K**	**4000°K**		
Einbau	K22071.LNWW	K22071.LNNW	150mm	25.70
Aufbau	K22070.LNWW	K22070.LNNW	150mm	25.70

LED-Systeme

KEY DOT AUFBAULEUCHTE

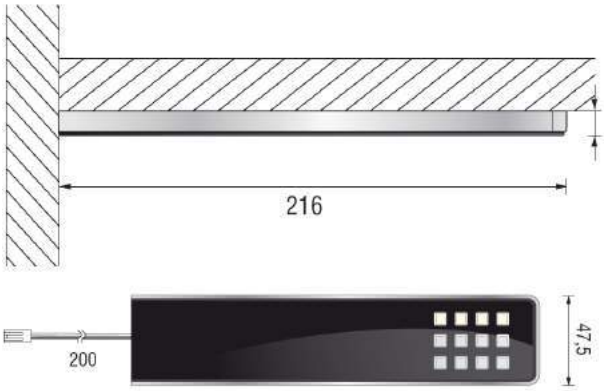

KEY PANEL AUFBAULEUCHTE

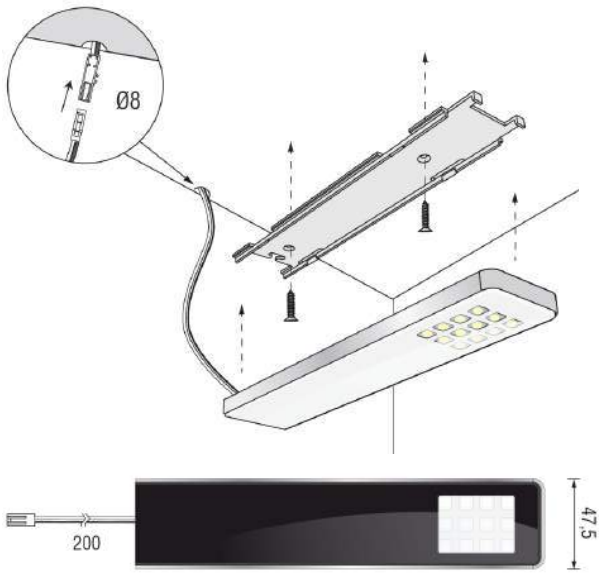

Informationen und technische Daten:

- LED-Aufbauleuchten
- Master und Slave-Konfiguration möglich
- Farbe: in weiss und schwarz erhältlich (Screen: alu)
- Leistung: 5W (6W Screen)
- Spannung: 24V (DC)
- Ausstrahlungswinkel 80° (100° Screen)
- Lichtfarbe: 3000°K und 4000°K
- Lichtstärke: 500 Lumen
- Kabellänge: 0.2m + 2m polarisiert mit Ministecker MML
- Exkl. Betriebsgerät 24V DC (siehe Register 4)
- Mastergeräte mit den Funktionen Dimmer und On-Off
- Mastergerät für Kelvin-Change Funktion auf Anfrage
- Kelvin-Change Ausführung auf Anfrage erhältlich

KEY SCREEN AUFBAULEUCHTE

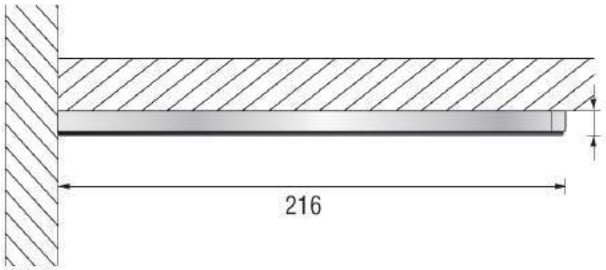

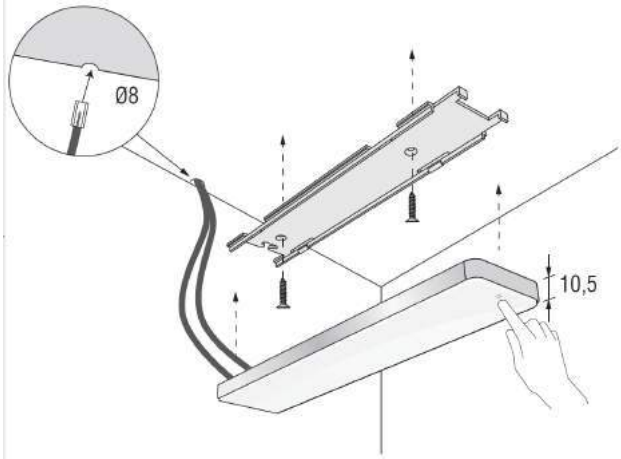

MASTER / SLAVE KONFIGURATION

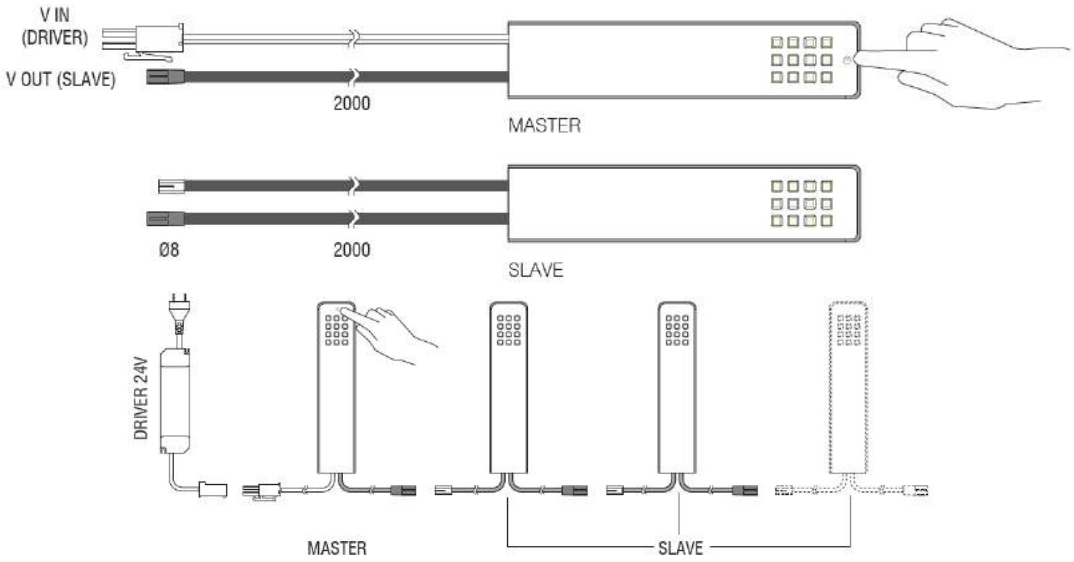

Art	Farbe	Master			Slave		
		3000°K	4000°K	Preis	3000°K	4000°K	Preis
Dot	schwarz	K11276.MWWSZ	K11276.MNWSZ	47.90	K11276.WWSZ	K11276.NWSZ	42.20
Dot	weiss	K11276.MWWWS	K11276.MNWWS	47.90	K11276.WWWS	K11276.NWWS	42.20
Panel	schwarz	K11277.MWWSZ	K11277.MNWSZ	47.90	K11277.WWSZ	K11277.NWSZ	42.20
Panel	weiss	K11277.MWWWS	K11277.MNWWS	47.90	K11277.WWWS	K11277.NWWS	42.20
Screen	alu	K11278.MWW	K11278.MNW	56.90	K11278.WW	K11278.NW	48.60

FORMAT LED AUFBAULEUCHTE

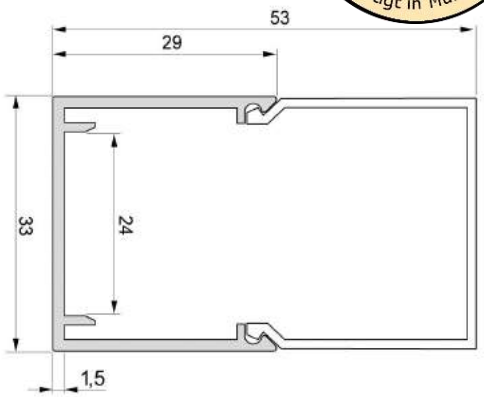

Informationen und technische Daten:

- Aufbauleuchte 230V mit eloxiertem Aluprofil
- Mit LED-Band „Giant“ (24.4W / m)
- Spannung: 230V
- Integriertes LED-Betriebsgerät 24V/30W (ab 1200mm zwei Betriebsgeräte)
- Erhältlich mit drei verschiedenen Plexiabdeckungen
- Netzkabel montiert (L= 2m 3x0.75mm2 abgemantelt, abisoliert und verzinnt zum Anschluss an 230V)
- Leuchte wird auf Mass gefertigt
- Leuchte auch mit Fluoreszenzleuchtmittel T5 erhältlich! (siehe Register 2)

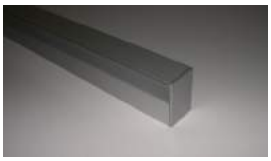

Plexiabdeckung eckig opal mit Blendschutz und zweiseitigem Lichtaustritt

Plexiabdeckung rund opal

Plexiabdeckung eckig opal mit dreiseitigem Lichtaustritt

Massanfertigung (folgend Preisbeispiele)						
Artikelnummer			Watt	Länge	Lumen (3000°K / 4000°K)	Preis
mit Blendschutz	halbrund	opal				
K11359.0600BS*	K11359.0600HR*	K11359.0600OP*	15W	600mm	1100lm / 1400lm	197.15
K11359.0900BS*	K11359.0900HR*	K11359.0900OP*	23W	900mm	1650lm / 2050lm	241.90
K11359.1200BS*	K11359.1200HR*	K11359.1200OP*	30W	1200mm	2200lm / 2750lm	286.60
K11359.1500BS*	K11359.1500HR*	K11359.1500OP*	39W	1500mm	2750lm / 3450lm	389.85

* = WW für warmweiss (3000°K); NW für neutralweiss (4000°K)

FORMAT LED AUSLEGERLEUCHTE

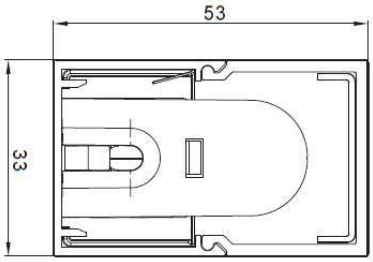

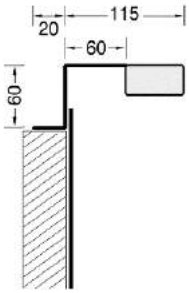

Informationen und technische Daten:

- Auslegerleuchte 230V mit eloxiertem Aluprofil
- Mit integriertem LED–Band „Giant“ (24.4W / m)
- Integriertes LED-Betriebsgerät 24V/30W (ab 1200mm zwei Betriebsgeräte)
- Erhältlich mit drei verschiedenen Plexiabdeckungen
- Netzkabel montiert (L= 2m 3x0.75mm2 abgemantelt, abisoliert und verzinnt zum Anschluss an 230V)
- Leuchte wird auf Mass gefertigt
- Leuchte auch mit Fluoreszenzleuchtmittel T5 erhältlich! (siehe Register 2)

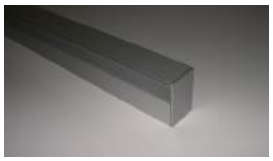

Plexiabdeckung eckig opal mit Blendschutz und zweiseitigem Lichtaustritt

Plexiabdeckung rund opal

Plexiabdeckung eckig opal mit dreiseitigem Lichtaustritt

Ausführung - Aluminium						
Artikelnummer			Watt	Länge	Lumen (3000°K / 4000°K)	Preis
mit Blendschutz	halbrund	opal				
K11360.0600BS*	K11360.0600HR*	K11360.0600OP*	15W	600mm	1100lm / 1400lm	225.40
K11360.0900BS*	K11360.0900HR*	K11360.0900OP*	23W	900mm	1650lm / 2050lm	270.10
K11360.1200BS*	K11360.1200HR*	K11360.1200OP*	30W	1200mm	2200lm / 2750lm	314.8
K11360.1500BS*	K11360.1500HR*	K11360.1500OP*	39W	1500mm	2750lm / 3450lm	418.09

* = WW für warmweiss (3000°K); NW für neutralweiss (4000°K)

WIN DUE SPIEGELLEUCHTE

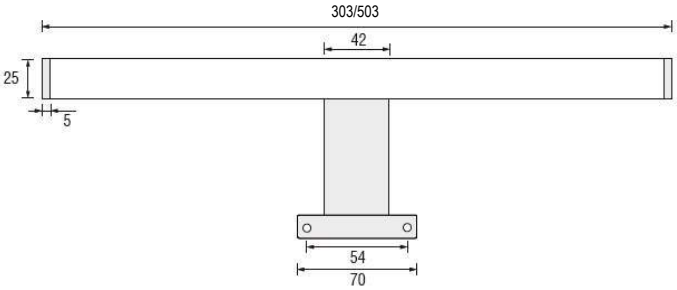

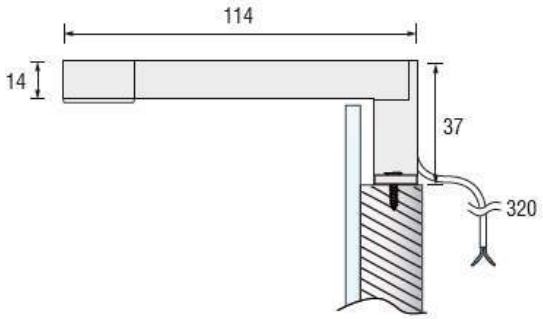

LED Spiegelleuchte 230V 4,4W oder 7W

Informationen und technische Daten:

- LED-Aufbauleuchte
- Länge: 303mm (4.4W); 503mm (7W)
- Lichtfarbe: 4000°K
- Lichtstrom: 320 Lumen (4.4W); 630 Lumen (7W)
- Alustruktur mit Chromfinish
- Plexiabdeckung: Polykarbonat, opal
- Endkappen: Polykarbonat, lackiert
- IP 44 Schutz, gewährleistet Schutz gegen Wasserspritzer, daher für das Badezimmer geeignet
- Für Wand– Spiegelmontage erhältlich
- Inkl. 230V-Anschlussleitung L=320mm
- Betriebsgerät integriert

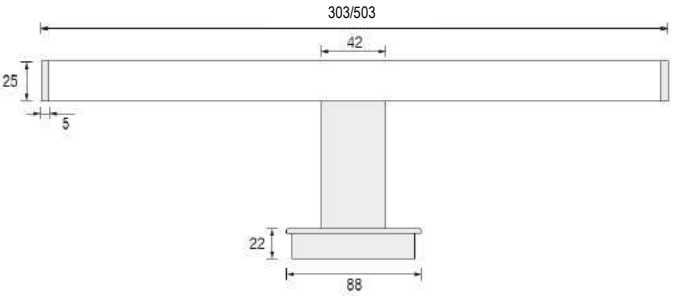

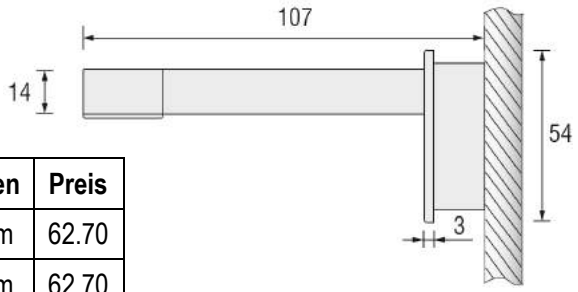

Artikelnummer	Ausführung	Lumen	Preis
K11375.303SM	WIN DUE 303mm Spiegelmontage	320lm	62.70
K11375.303WM	WIN DUE 303mm Wandmontage	320lm	62.70
K11375.503SM	WIN DUE 503mm Spiegelmontage	630lm	82.50
K11375.503WM	WIN DUE 503mm Wandmontage	630lm	82.50

WIN STICK SPIEGELLEUCHTE

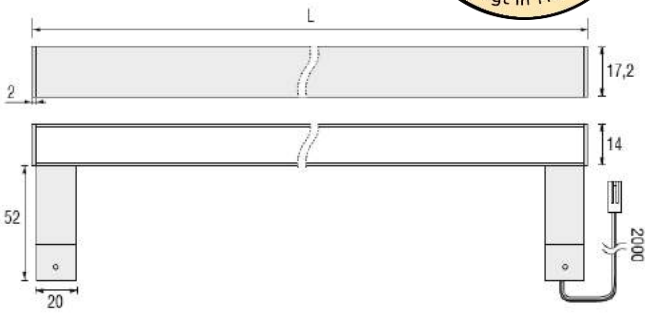

LED Spiegelleuchte 24V, 5.7W oder 11W

Informationen und technische Daten:

- LED-Aufbauleuchte
- Spannung: 24V
- Länge: 310mm (5.7W); 600mm (11W)
- Lichtfarbe: 3000°K, 4000°K
- Lichtstrom: 460 Lumen (5.7W); 880 Lumen (11W)
- Aluprofil mit Edelstahlfinish
- Plexiabdeckung: Polykarbonat, opal
- IP 44 Schutz, gewährleistet Schutz gegen Wasserspritzer, daher für das Badezimmer geeignet
- Inkl. Halterung für Spiegelmontage
- Inkl. MML-Anschlussleitung L=2000mm
- Exkl. Betriebsgerät 24V (siehe Register 4)
- Leuchte kann auf Mass gefertigt werden, bitte melden Sie sich bei uns für ein unverbindliches Angebot

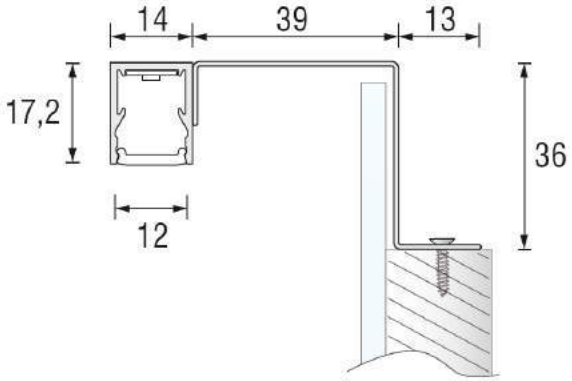

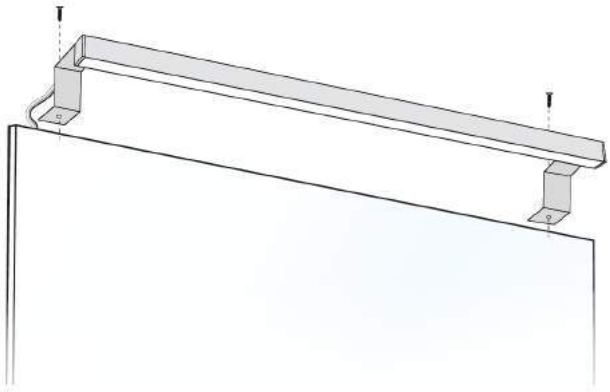

Ministecksystem MML

→ Zubehör zu LED-Leuchten finden Sie im Register 5

Artikelnummer	Ausführung	Lumen	Preis
K11374.310*	WIN STICK 310mm	460m	78.05
K11374.600*	WIN STICK 600mm	880lm	95.70

*= Lichtfarbe; WW für warmweiss (3000K) und NW für neutralweiss (4000K)

STAR SPIEGELLEUCHTE

Informationen und technische Daten:

- Spannung 24V DC
- Ovales Aluprofil 66x25mm verchromt und poliert
- Plexiabdeckung aus Polycarbonat
- Die Leuchte ist 90° schwenkbar (Drehgelenk)
- Lichtfarbe: 3100°K oder 4100° K
- Ohne Schalter
- Inkl. Anschlussleitung 1.5m mit Miniplugstecker
- Ist dimmbar
- Exkl. Betriebsgerät 24V DC (siehe Register 4)
- Ausführungen mit anderen Bändern auf Anfrage

Ausführung - Chrom, Glanz				
Artikelnummer	**Länge**	**Lumen**	**Watt**	**Preis**
K11186.0540CG	540mm	790lm	10.36W	201.80
K11186.0650CG	650mm	980lm	12.84W	225.00
K11186.0800CG	800mm	1170lm	15.36W	257.10
K11186.1100CG	1100mm	1600lm	21.12W	336.70
K11186.1400CG	1400mm	20500lm	26.88W	439.60

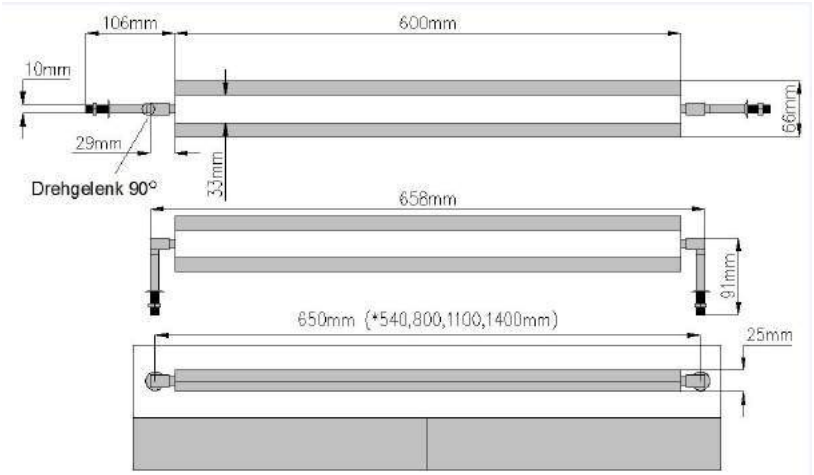

HIGHLITE SPIEGELLEUCHTE

Informationen und technische Daten:

- Spannung: 24V DC
- Ovales Aluprofil 66x25mm verchromt und poliert
- Plexiabdeckung aus Polycarbonat
- Lichtfarbe: 3100°K oder 4100° K
- Ohne Schalter
- Inkl. Anschlussleitung 1.5m mit Miniplugstecker
- Ist dimmbar
- Exkl. Betriebsgerät 24V DC (siehe Register 4)
- Ausführungen mit andere Bändern auf Anfrage

Ausführung - Chrom, Glanz				
Artikelnummer	**Länge**	**Watt**	**Lumen**	**Preis**
K11187.0500CG	500mm	9.6W	770lm	198.50
K11187.0600CG	600mm	11.52W	920lm	255.60
K11187.0800CG	800mm	15.36W	1170m	289.70
K11187.1100CG	1100mm	21.12W	1600lm	350.80
K11187.1100CG	1400mm	26.88W	2040lm	481.80

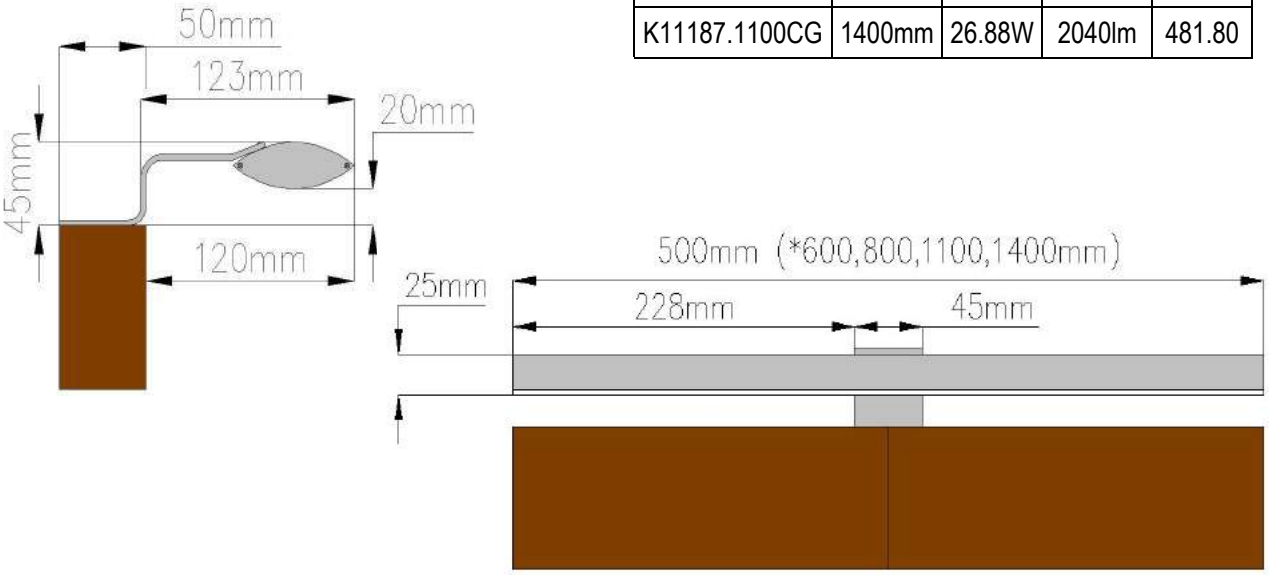

STRATOS LED AUFBAULEUCHTE

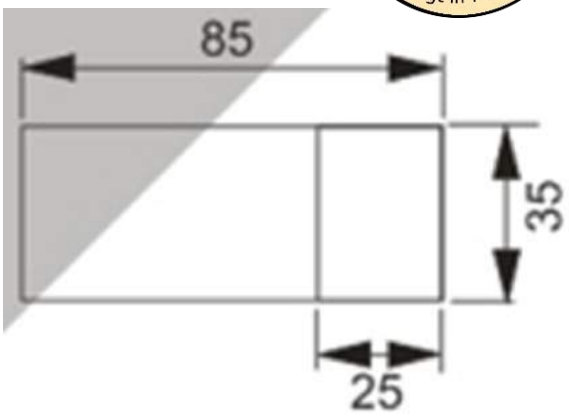

Informationen und technische Daten:

- Aufbauleuchte 230V mit eloxiertem Aluprofil und satinierter Abdeckung
- Lichtaustritt nach oben und unten
- Bei Wandmontage auch als Ablageboden einsetzbar (bei 1m Länge mit ca. 5kg belastbar)
- Mit LED-Band „Giant“ (24.4W / m)
- Integriertes LED-Betriebsgerät 24V/30W (ab 1200mm zwei Betriebsgeräte)
- Netzkabel montiert (L= 2m 3x0.75mm2 abgemantelt, abisoliert und verzinnt zum Anschluss an 230V)
- Leuchte wird auf Mass gefertigt
- Leuchte auch mit Fluoreszenzleuchtmittel T5 erhältlich! (siehe Register 2)

Massanfertigung (folgend Preisbeispiele)				
Artikelnummer	**Länge**	**Watt**	**Lumen (3000°K / 4000°K)**	**Preis**
K11340.0600*	600mm	14.3W	1100lm / 1400lm	186.20
K11340.0900*	900mm	21.4W	1650lm / 2050lm	238.85
K11340.1200*	1200mm	28.6W	2200lm / 2750lm	350.00
K11340.1500*	1500mm	36.5W	2750lm / 3450lm	402.65

* = WW für warmweiss (3000°K); NW für neutralweiss (4000°K)

AUSLEGERLEUCHTE COSIMA

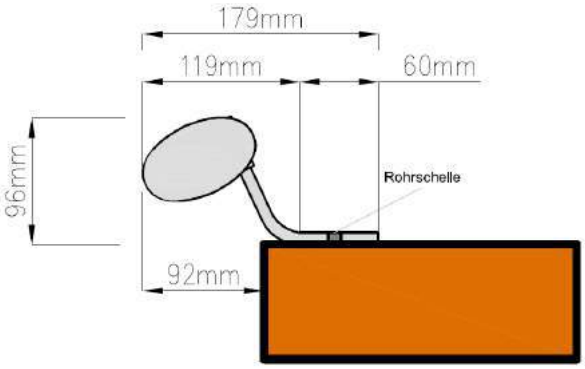

Informationen und technische Daten:

- Auslegerleuchte für den Aufbau an z.B. Spiegelschränke
- Grundblech weiss vorbeschichtet
- Mit integriertem EVG
- Ohne Schalter
- Inkl. Anschlussleitung 1m lose
- Dimmbare Ausführungen erhältlich auf Anfrage!
- Speziallängen bis 2.5m möglich!
- Exkl. Leuchtmittel
- LED-Leuchtmittel siehe Register 6

Ausführungen		
Artikelnummer	**Länge**	**Preis**
K21302	600mm	173.20
K21303	900mm	194.00
K21304	1200mm	207.85
K21305	1500mm	228.65

WIN TOP AUFBAULEUCHTE

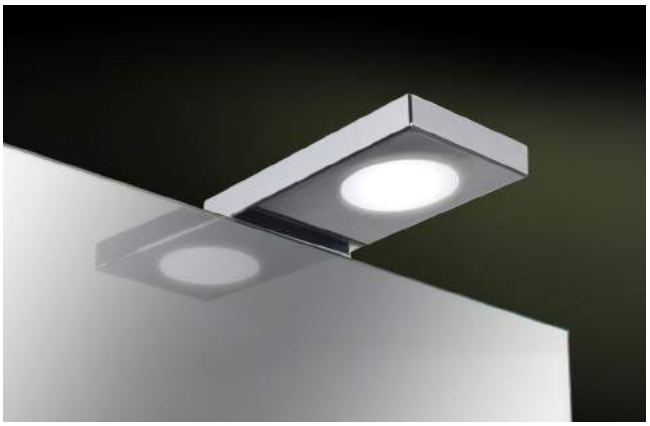

LED Aufbauleuchte 3.5W zur Montage im oberen Bereich des Spiegels

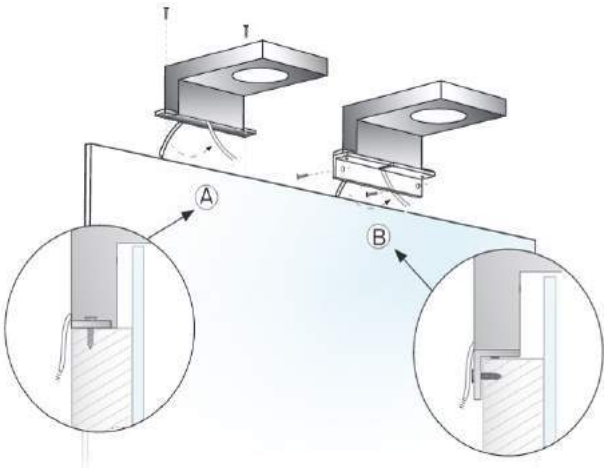

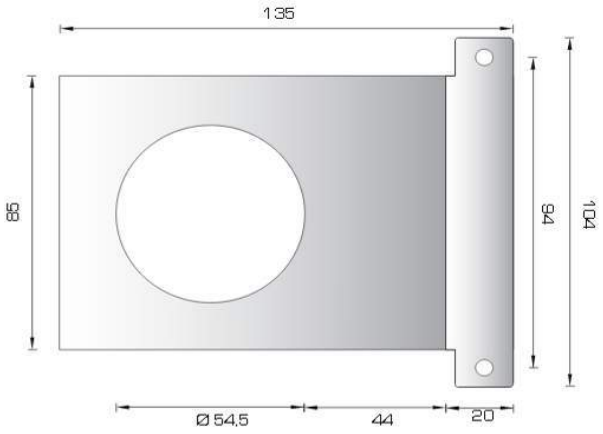

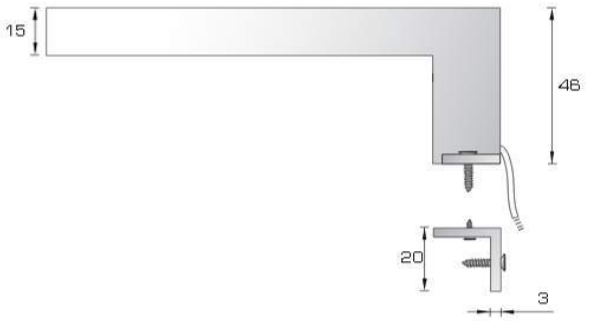

Informationen und technische Daten:

- LED-Aufbauleuchte
- Leistung: 3.5W
- Strom: 350mA
- Lichtfarbe: 3000°K, 4000°K oder 5600°K
- Lichtstrom: 415 Lumen (3000°K); 490 Lumen (4000° K); 525 Lumen (5000°K)
- Kabellänge 1000mm mit Miniplugstecksystem
- Gehäuse aus Polykarbonatstruktur mit Chromfinish
- IP 44 Schutz, gewährleistet Schutz gegen Wasserspritzer, daher für das Badezimmer geeignet
- Exkl. Betriebsgerät 350mA (siehe Register 4)

Miniplug Verbindungszubehör

→ Zubehör zu LED-Leuchten finden Sie im Register 5

Artikelnummer	Ausführung	Preis
K11371.WW	WIN TOP 3000°K	55.10
K11371.NW	WIN TOP 4000°K	55.10
K11371.KW	WIN TOP 5600°K	55.10

WIN TOP QUADRO AUFBAULEUCHTE

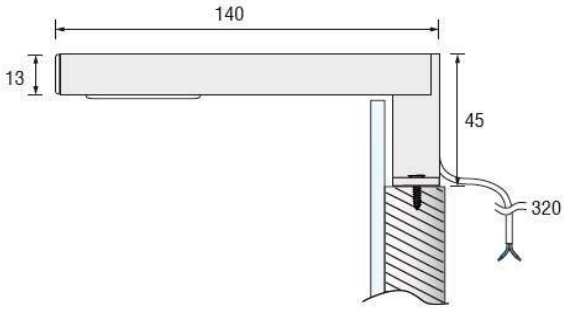

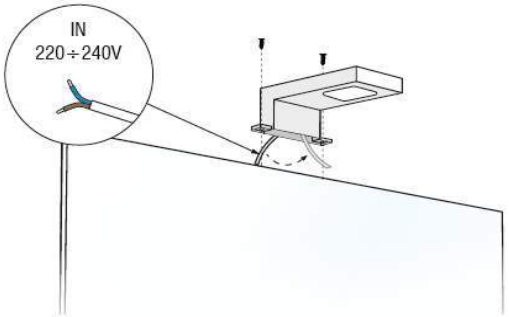

LED Aufbauleuchte 5.7W zur Montage im oberen Bereich des Spiegels

Informationen und technische Daten:

- LED-Aufbauleuchte
- Spannung: 230V
- Leistung: 230V / 5.7W
- Lichtfarbe: 3000°K, 4000°K
- Lichtstrom: 230 Lumen (3000°K); 250 Lumen (4000°K)
- Gehäuse aus Polykarbonatstruktur mit Chromfinish
- IP 44 Schutz, gewährleistet Schutz gegen Wasserspritzer, daher für das Badezimmer geeignet
- Inkl. 230V Anschlussleitung

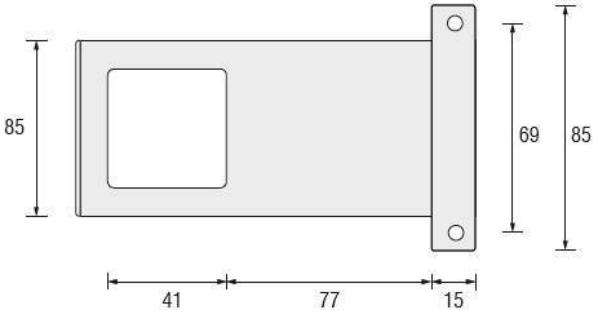

Artikelnummer	Ausführung	Preis
K11372.WW	WIN TOP QUADRO 3000°K	57.10
K11372.NW	WIN TOP QUADRO 4000°K	57.10

WIN MIRROR LICHTSPIEGEL

Lichtspiegel mit eingebauten LED-Leuchten

Informationen und technische Daten:

- LED-Lichtspiegel
- Spannung: 230V
- Leistung: 2x, 4x oder 8x 3.5W
- Lichtfarbe: 3000°K, 4000°K und 5600°K
- Lichtstrom: 830 Lumen (7W, 3000°K); 980 Lumen (7W, 4000°K); 1050 Lumen (7W, 5000°K)
  1660 Lumen (14W, 3000°K), 1960 Lumen (14W, 4000°K); 2100 Lumen (14W, 5000°K)
  3310 Lumen (28W, 3000°K); 3920 Lumen (28W, 4000°K); 4200 Lumen (28W, 5000°K)
- IP 44 Schutz, gewährleistet Schutz gegen Wasserspritzer, daher für das Badezimmer geeignet
- Betriebsgerät integriert

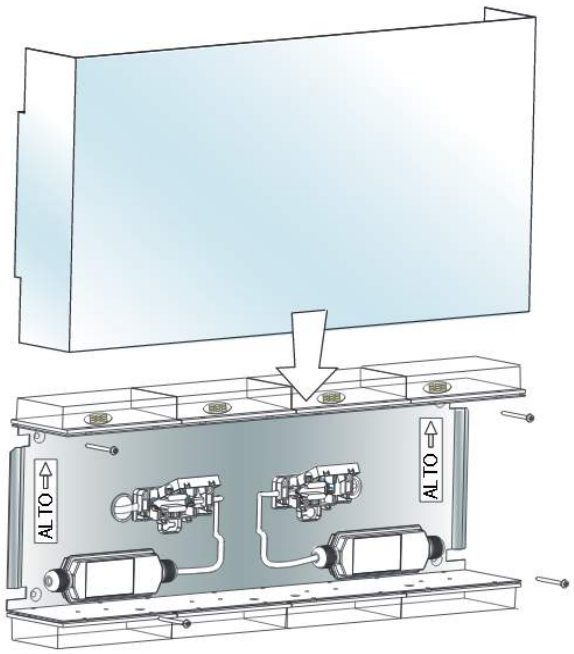

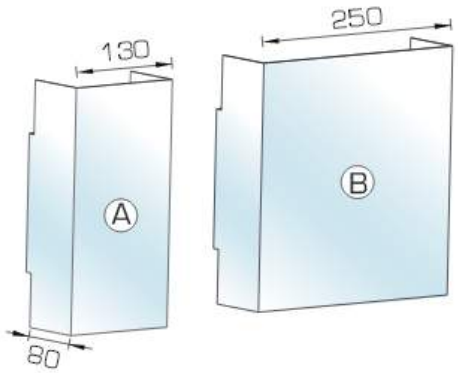

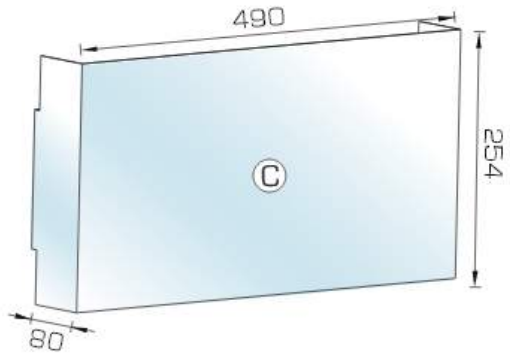

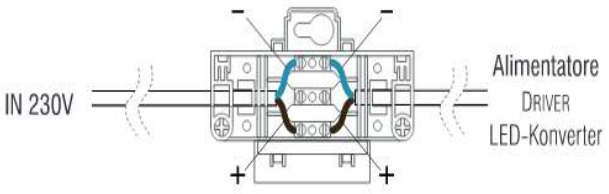

Artikelnummer	Ausführung	Preis
K11370.130*	Ⓐ 2x3.5W; Länge=130mm	155.80
K11370.250*	Ⓑ 4x3.5W; Länge=250mm	209.85
K11370.490*	© 8x3.5W; Länge=490mm	377.30

*= Lichtfarbe; WW für warmweiss (3000K), NW für neutralweiss (4000K) und KW für kaltweiss (5600K)

WIN Q AUFBAULEUCHTE

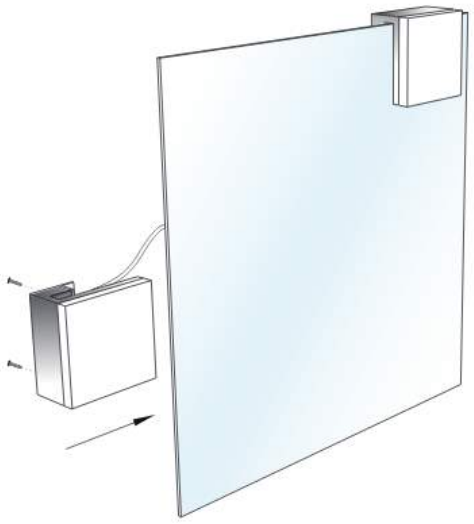

LED Aufbauleuchte 3.5W zur Montage rund um den Spiegel

Informationen und technische Daten:

- LED-Aufbauleuchte
- Leistung: 3.5W
- Strom: 350mA
- Lichtfarbe: 3000°K, 4000°K oder 5600°K
- Lichtstrom: 415 Lumen (3000°K); 490 Lumen (4000°K); 525 Lumen (5000°K)
- Gehäuse aus Polykarbonatstruktur mit Chromfinish
- IP 44 Schutz, gewährleistet Schutz gegen Wasserspritzer, daher für das Badezimmer geeignet
- Exkl. Betriebsgerät 350mA (siehe Register 4)

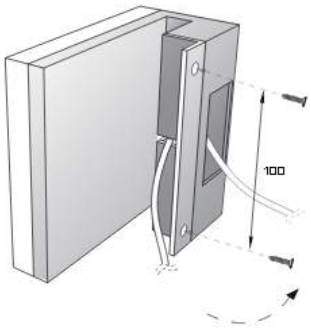

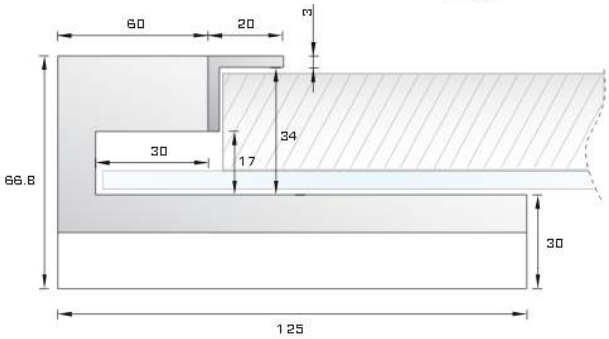

Miniplug Verbindungszubehör

→ Zubehör zu LED-Leuchten finden Sie im Register 5

Artikelnummer	Ausführung	Preis
K11373.WW	WIN Q 3000°K; 3.5W; chrom	57.10
K11373.NW	WIN Q 4000°K; 3.5W; chrom	57.10
K11373.KW	WIN Q 5600°K; 3.5W; chrom	57.10

ZENIT

Deckenleuchte quadratisch

Decken- / Wandleuchte 600 / 900 / 1080

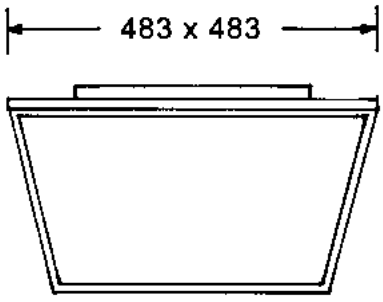

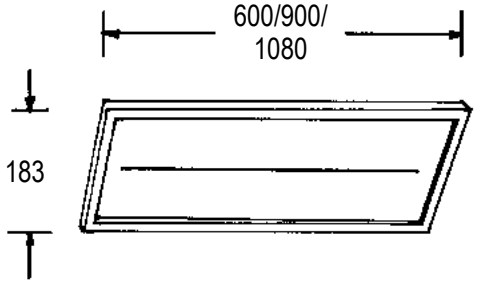

ZENIT

Hängeleuchte 1080/1380

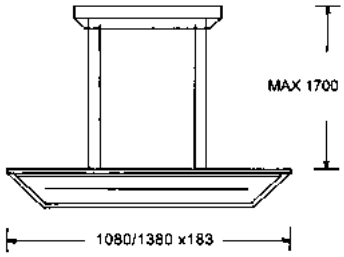

Stehleuchte

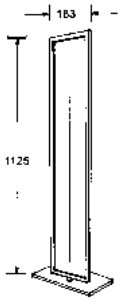

Tischleuchte

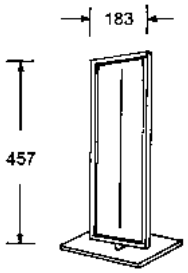

Informationen und technische Daten:

- Ausführung: Aluminium, nickel, eloxiert
- Glas: schwarz oder weiss
- Lichtfarbe: einstellbar zwischen 2700°K und 6500°K
- Dimmbar
- Inkl. Funkfernbedienung
- Fuss mit Drehelement bei Steh– und Tischleuchte
- Spannung: 230V

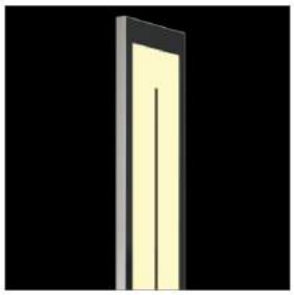

Warmweiß: von 2700 bis 3300 Kelvin.

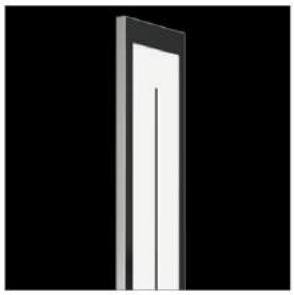

Neutralweiß: von 3300 bis 5000 Kelvin.

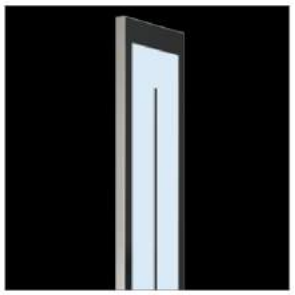

Tageslichtweiß: von 5000 bis 5700 Kelvin.

Artikelnummer		Ausführung	Watt	Lumen (bei 6500°K)	Länge/ Durchmesser	Preis
Schwarz	Weiss					
K11191.SZ1	K11191.WS1	Deckenleuchte quadratisch	27W	2510lm	L=483mm	979.20
K11191.SZ2	K11191.WS2	Wand-/Deckenleuchte 600	16W	1650m	L=600mm	804.80
K11191.SZ3	K11191.WS3	Wand-/Deckenleuchte 900	25W	3270lm	L=900mm	902.70
K11191.SZ4	K11191.WS4	Wand-/Deckenleuchte 1080	30W	3135lm	L=1080mm	1031.20
K11191.SZ5	K11191.WS5	Hängeleuchte 1080	39W	3135lm	L=1080mm	1346.40
K11191.SZ6	K11191.WS6	Hängeleuchte 1380	48W	4085lm	L=1380mm	1123.45
K11191.SZ7	K11191.WS7	Stehleuchte	30W	3135lm	H=1125mm	1612.60
K11191.SZ8	K11191.WS8	Tischleuchte	11W	1000lm	H=457mm	982.30

SKYLINE OVAL

Deckenleuchte oval

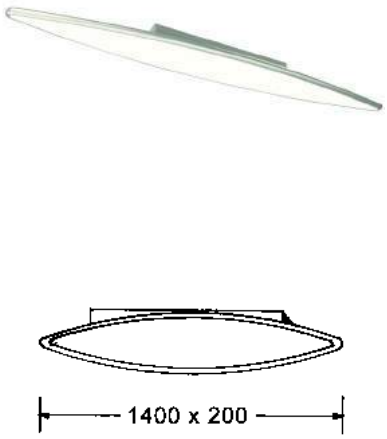

Hängeleuchte oval

Stehleuchte oval

Artikel-nummer	Ausführung	Watt	Lumen (bei 6500°K)	Länge/ Durch-messer	Preis
K11192.1	Deckenleuchte oval	41W	3605lm	L=1400mm	949.75
K11192.2	Hängeleuchte oval	41W	3605lm	L=1400mm	973.55
K11192.3	Stehleuchte oval	41	3600lm	L=1400mm	1661.80

Informationen und technische Daten:

- Ausführung: Aluminium, nickel, gebürstet
- Glas: opal
- Lichtfarbe: einstellbar zwischen 2700°K und 6500°K
- Dimmbar
- Inkl. Funkfernbedienung
- Spannung: 230V

SKYLINE ECKIG

Deckenleuchte eckig

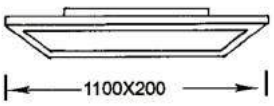

Hängeleuchte eckig

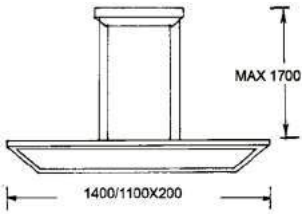

Artikel-nummer	Ausführung	Watt	Lumen (bei 6500°K)	Länge/ Durchmesser	Preis
K11192.4	Deckenleuchte eckig	32W	3390lm	L=1100mm	1142.60
K11192.5	Hängeleuchte eckig	32W	3390lm	L=1100mm	1170.00
K11192.6	Hängeleuchte eckig	41W	4290lm	L=1400mm	1246.70

Informationen und technische Daten:

- Ausführung: Aluminium, nickel, gebürstet
- Glas: opal
- Lichtfarbe: einstellbar zwischen 2700°K und 6500°K
- Dimmbar
- Inkl. Funkfernbedienung
- Spannung: 230V

BLACKLINE

Hängeleuchte quadratisch

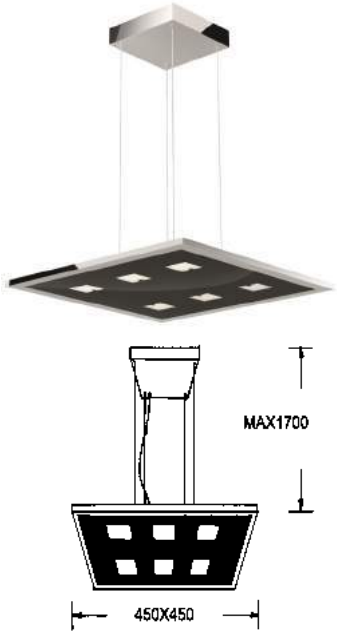

Hängeleuchte 800 / 1100 / 1400

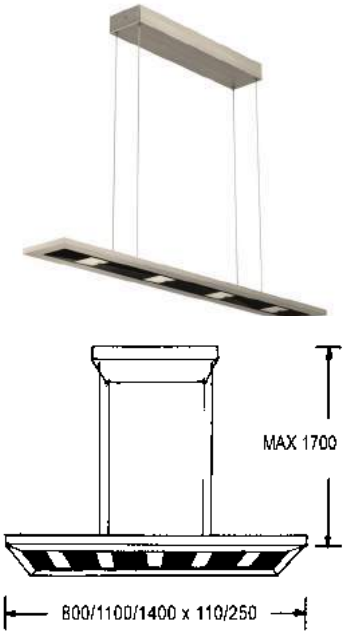

Hängeleuchte drehbar

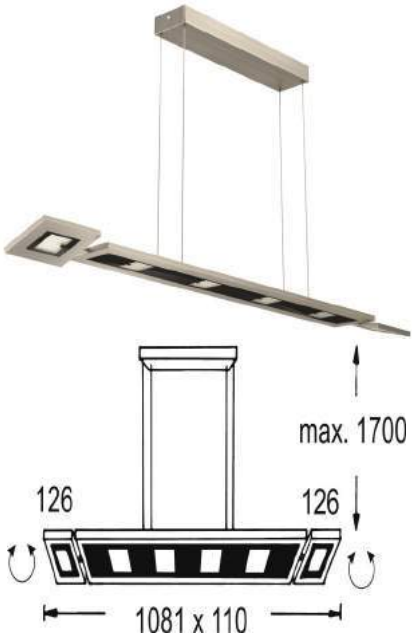

Artikel-nummer	Ausführung	Watt	Lumen (bei 6500°K)	Masse (LxB)	Preis
K11193.1	Hängeleuchte quadratisch	6x4W	1935lm	L=450mm	1123.00
K11193.2	Hängeleuchte 800 x 110	4x4W	1470lm	800x110mm	884.45
K11193.3	Hängeleuchte 1100 x 110	5x4W	1840lm	1100x110mm	960.80
K11193.4	Hängeleuchte 1400 x 110	6x4W	1935lm	1400x110mm	1107.70
K11193.5	Hängeleuchte 1100 x 250	6x4W	1935lm	1100x250mm	1157.50
K11193.6	Hängeleuchte 1100 x 250	8x4W	2940lm	1100x250mm	1392.60
K11193.7	Hängeleuchte drehbar	6x4W	1935lm	1081x110mm	1162.75

Informationen und technische Daten:

- Ausführung: Aluminium, nickel, gebürstet
- Lichtfarbe: einstellbar zwischen 2700°K und 6500°K
- Dimmbar
- Inkl. Funkfernbedienung
- Spannung: 230V

NUR SOLANGE VORRAT

BLACK-CORE LED-PENDELLEUCHTE

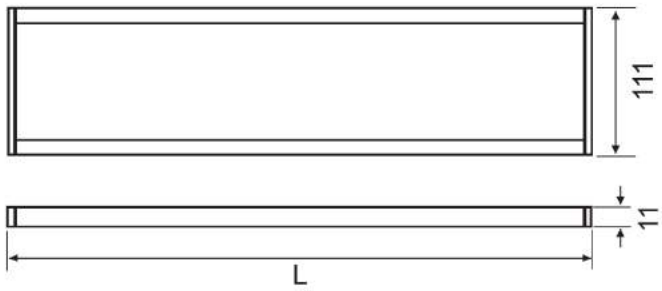

Informationen und technische Daten:

- LED-Pendelleuchte
- Verwendung als Wohnraumbeleuchtung oder Bürobeleuchtung
- Ausführung: Aluminiumstrangpressprofil, verchromt oder vernickelt mit schwarzem Glas
- Mit Schnellspannseilhalter 1700 mm
- Besonderheit: Extrem flache Pendelleuchte (nur 11 mm)
- Zubehör: Betriebsgerät in Baldachin inkl. Befestigungsmaterial
- Lichtfarbe: 3400°K
- Spannung: 230 - 240V (Betriebsgerät 12VDC)
- Leistung: 5x6W oder 6x6W
- Ausstrahlungswinkel: 90°
- Ist dimmbar (integrierte Touchfunktion)

Artikelnummer	Watt	Länge	Preis
K11245.5NM	5x6W	1058mm	~~676.90~~
K11245.6NM	6x6W	1358mm	~~847.10~~ 742.60

SWING

Deckenleuchte | Hängeleuchte einfach | Hängeleuchte doppelt | Stehleuchte

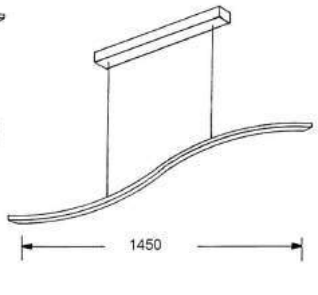

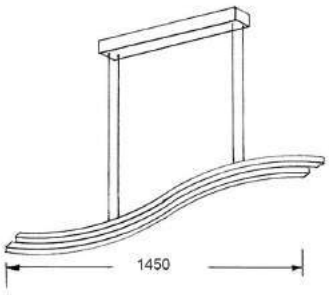

Artikel-nummer	Ausführung	Watt	Lumen	Länge/ Durchmesser	Preis
K11194.1	Deckenleuchte	42W	3190lm	L= 1450mm	1055.70
K11194.2	Hängeleuchte einfach	21W	1595lm	L=1450mm	673.20
K11194.3	Hängeleuchte doppelt	42W	3190lm	L=1450mm	1071.00
K11194.4	Stehleuchte	21W	1595lm	H=1465mm	657.90

Informationen und technische Daten:

- Ausführung: Aluminium, nickel, gebürstet
- Lichtfarbe: 2700°K
- Dimmbar
- Inkl. Funkfernbedienung
- Spannung: 230V

MOBILE

Deckenleuchte rund

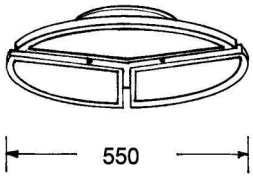

Hängeleuchte rund

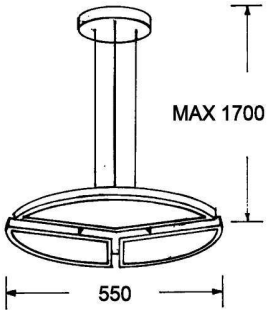

Hängeleuchte oval

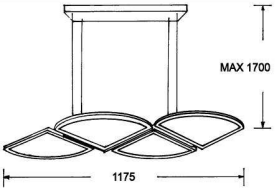

Stehleuchte rund

Artikel-nummer	Ausführung	Watt	Lumen (bei 6500°K)	Länge/ Durchmesser	Preis
K11190.1	Deckenleuchte rund	41W	4710lm	Ø 550mm	1337.20
K11190.2	Hängeleuchte rund	41W	4710lm	Ø 550mm	1370.90
K11190.3	Hängeleuchte oval	54W	6270lm	L=1175mm	1686.00
K11190.4	Stehleuchte rund	41W	4710lm	H=1900mm	1719.70

Informationen und technische Daten:

- Ausführung: Aluminium, nickel, gebürstet
- Lichtfarbe: einstellbar zwischen 2700°K und 6500°K
- Dimmbar
- Inkl. Funkfernbedienung
- Spannung: 230V

ALUMINIUM AUFBAUPROFIL GEO TOP

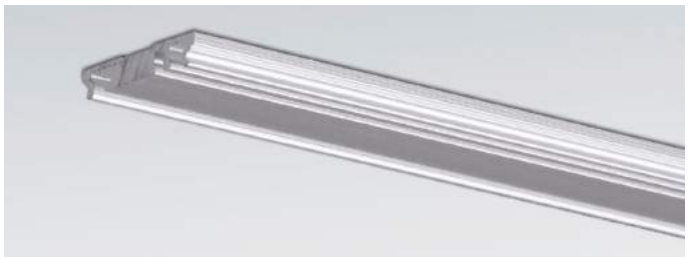

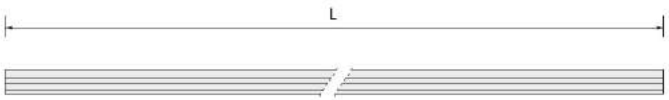

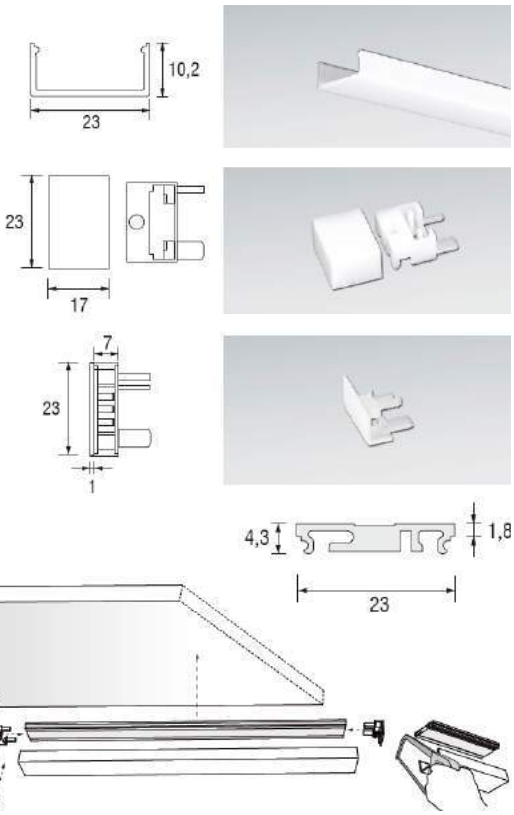

Artikelnummer	Bezeichnung	Preis
K22080	Aufbauprofil 2m	21.40
K22080.*	Aufbauprofil Preis / cm	0.15
K22080.PL	Profilabdeckung 2m	31.15
K22080.PL*	Profilabdeckung Preis / cm	0.20
K22080.10	Endkappen mit Schraubbefestigung	4.50
K22080.20	Endkappen ohne Befestigung	4.50

ALUMINIUM PROFIL ODO 3.0

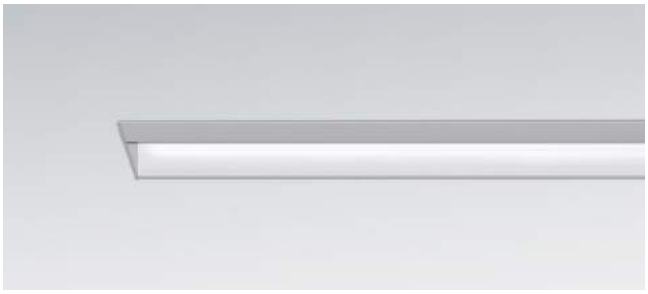

L=3000mm

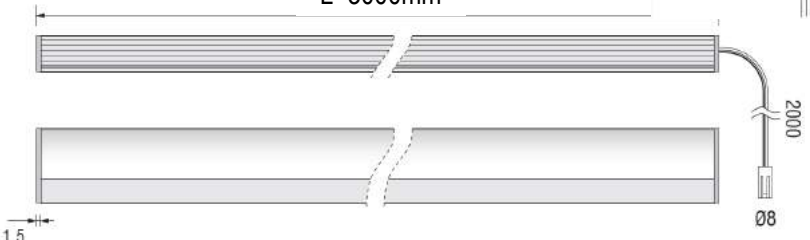

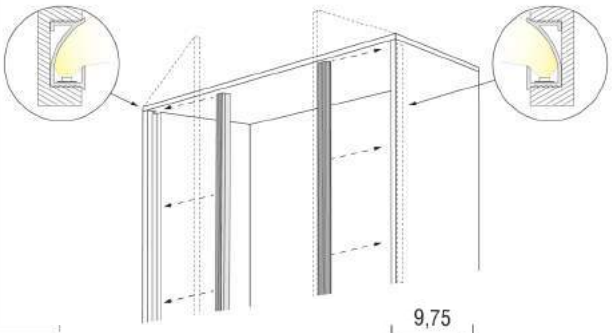

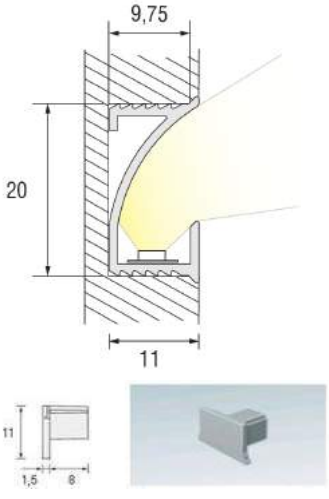

Info! Kann nur mit schmalen LED-Bändern bestückt werden, max. 9mm (SKY LED-Band)

Artikelnummer	Bezeichnung	Preis
K22094	Einbauprofil ODO 3.0	29.15
K22094.*	Einbauprofil Preis / cm	0.11
K22094.10	Endkappen ODO 3.0	7.10

*= Länge in mm (z.B. K22070.0500 für 500mm Aufbauprofil NET oder K22075.0500 für 500mm Plexiprofil)

ALUMINIUM EINBAUPROFIL MICRO GEO

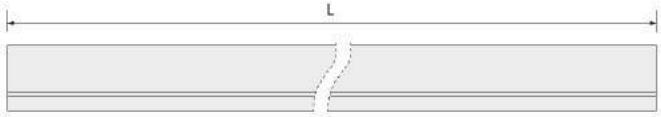

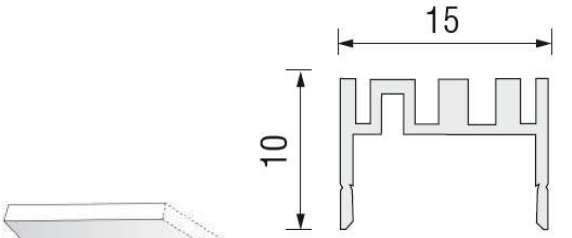

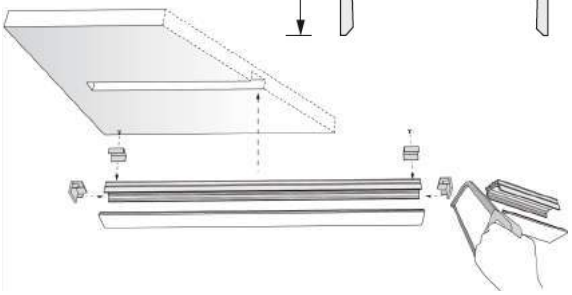

Artikelnummer	Bezeichnung	Preis
K22085	Einbauprofil 3m	38.90
K22085.*	Einbauprofil Preis / cm	0.15
K22085.PL	Profilabdeckung 3m	40.80
K22085.PL*	Profilabdeckung Preis / cm	0.16

ALUMINIUM EINBAUPROFIL MAXI GEO

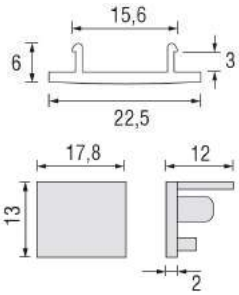

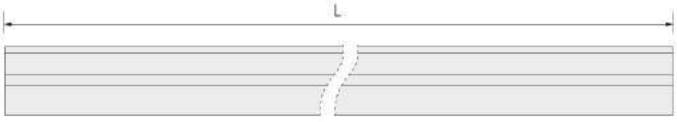

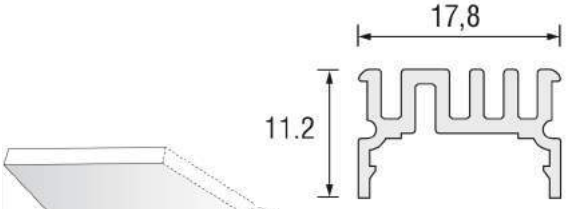

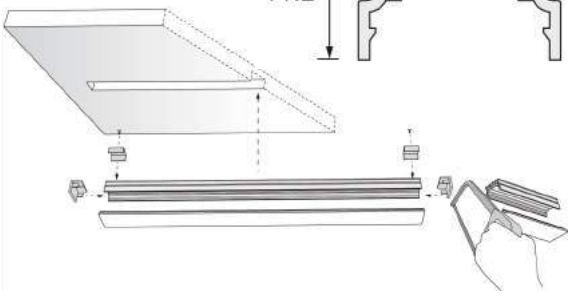

Artikelnummer	Bezeichnung	Preis
K22089	Einbauprofil 3m	38.90
K220859.*	Einbauprofil Preis / cm	0.15
K22089.PL	Profilabdeckung 3m	40.80
K22089.PL*	Profilabdeckung Preis / cm	0.16
K22089.EK	Endkappen	4.40

*= Länge in mm (z.B. K22085.0500 für 500mm Einbauprofil microGEO)

ALUMINIUM AUFBAUPROFIL NET

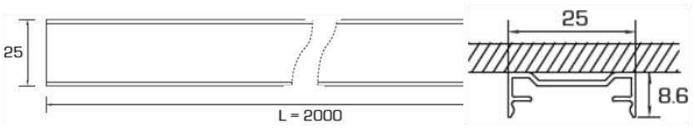

Artikel-nummer	Bezeichnung	Preis
K22070	Aufbauprofil 2m	19.00
K22070.*	Aufbauprofil Preis / cm	0.15
K22075.PL	Profilabdeckung 2m	24.70
K22075.*	Profilabdeckung Preis / cm	0.18
K22070.10	Endkappen mit Kabelabgang(1Paar)	7.10
K22070.20	Endkappen 2x Schraubeinsatz / 2x Abdeckung	7.10

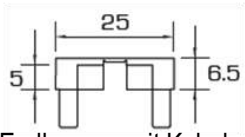

Endkappen mit Kabelabgang

Montageinfo!
Plexiabdeckung muss 10mm länger sein als das Aluminiumprofil.

Abdeckung aus Polykarbonat für Aluminiumprofil.

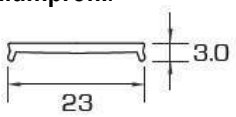

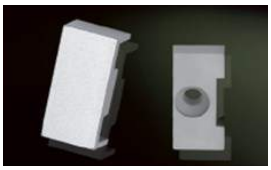

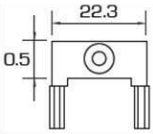

Endkappen mit Schraubeinsatz und Abdeckung

Montageinfo!
Plexiabdeckung bleibt gleich lang wie das Aluminiumprofil.

ALUMINIUM EINBAUPROFIL NET

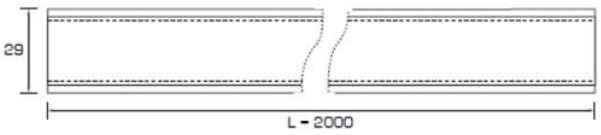

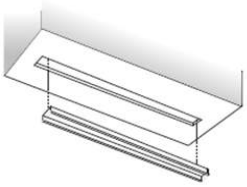

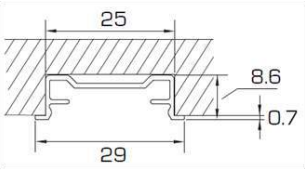

Artikelnummer	Bezeichnung	Preis
K22071	Einbauprofil 2m	19.00
K22071.*	Einbauprofil Preis / cm	0.15
K22075.PL	Profilabdeckung 2m	24.70
K22075.*	Profilabdeckung Preis / cm	0.18
K22071.10	Endkappen Einbau (1Paar)	7.10

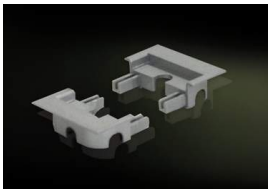

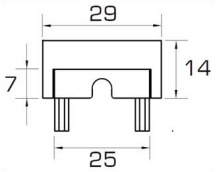

Falls Endkappen eingesetzt werden, wird die Abdeckung 14mm länger als das Aluminiumprofil.

Abdeckung aus Polykarbonat für Aluminiumprofil.

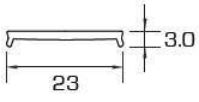

*= Länge in mm (z.B. K22070.0500 für 500mm Aufbauprofil NET oder K22075.0500 für 500mm Plexiprofil)

ALUMINIUM HALBEINBAUPROFIL NET

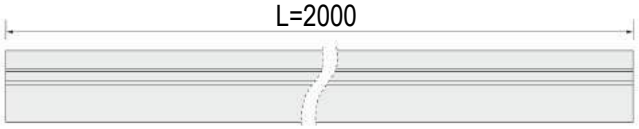

Artikelnummer	Bezeichnung	Preis
K22072	Halbeinbauprofil 2m	19.00
K22072.*	Halbeinbauprofil Preis / cm	0.15
K22075.PL	Profilabdeckung 2m	24.70
K22075.*	Profilabdeckung Preis / cm	0.18
K22072.10	Endkappen Halbeinbau (1Paar)	7.10

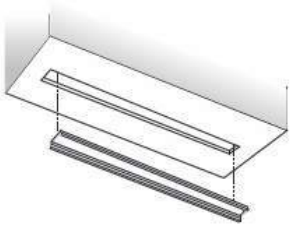

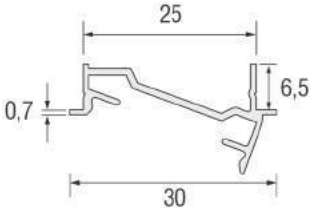

Abdeckung aus Polykarbonat für Aluminiumprofil.

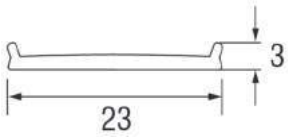

Endkappen mit Kabelabgang

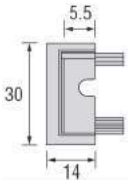

Montageinfo!
Plexiabdeckung muss 11mm länger sein als das Aluminiumprofil.

ALUMINIUM EINBAUPROFIL MICRO NET

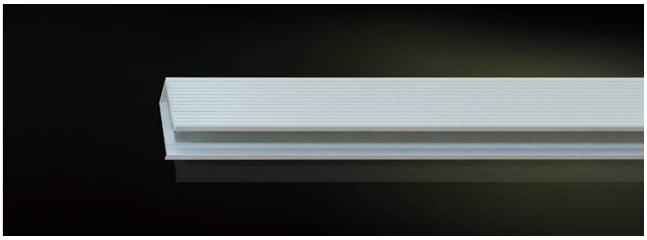

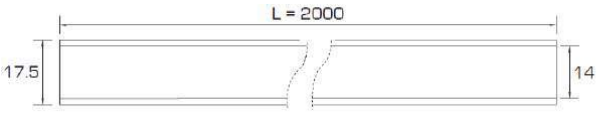

Artikelnummer	Bezeichnung	Preis
K22073	Alu-Einbauprofil 2m	23.40
K22073.*	Alu-Einbauprofil Preis / cm	0.17
K22077.PL	Profilabdeckung 2m	18.90
K22077.*	Profilabdeckung Preis / cm	0.12
K22073.10	Endkappen bestehend aus: 2x Steckeinsatz + 2x Abdeckung	7.10

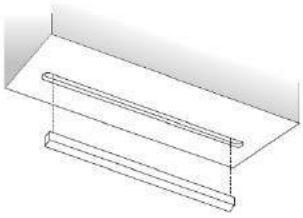

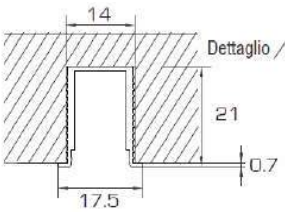

Abdeckung aus Polykarbonat für Aluminiumprofil.

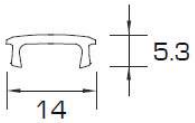

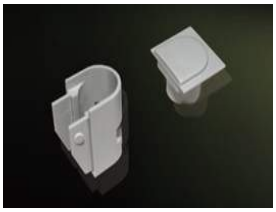

Endkappen (zweiteilig)

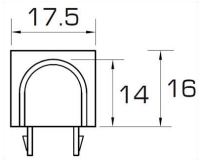

Montageinfo!
Plexiabdeckung bleibt gleich lang wie das Aluminiumprofil.

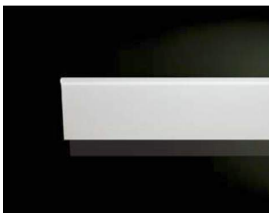

*= Länge in mm (z.B. K22073.0500 für 500mm Einbauprofil microNET oder K22077.0500 für 500mm Plexiprofil)

ALUMINIUM SKY

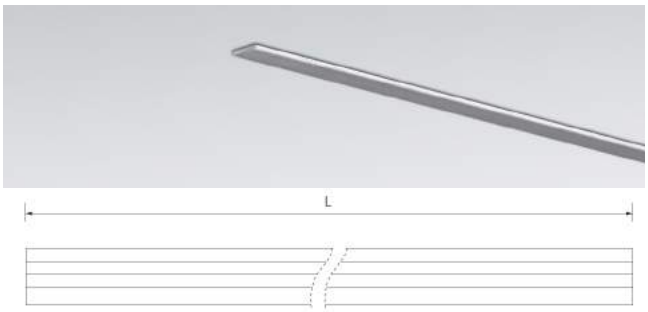

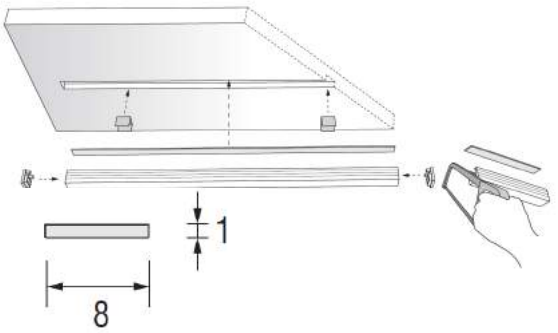

PLEXIABDECKUNG SKY BÜNDIG (AUFAU UND EINBAU)

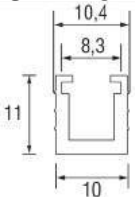

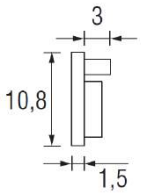

PLEXIABDECKUNG SKY MIT BLENDSCHUTZ (AUFBAU UND EINBAU)

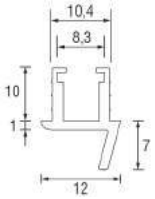

PLEXIABDECKUNG SKY ÜBERLAPPEND (EINBAU)

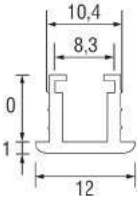

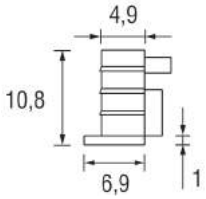

MONTAGEKLAMMERN AUFBAU UND EINBAU

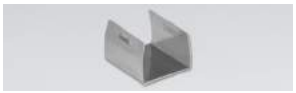

Montageklammern Einbau

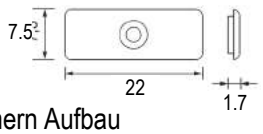

Montageklammern Aufbau

Artikelnummer	Bezeichnung	Preis
K22098	Aluprofil SKY 3m	47.80
K22098.*	Aluprofil SKY Preis / cm	0.20
	SKY ÜBERLAPPEND	
K22095	Plexi SKY überlappend 3m	47.80
K22095.*	SKY überlappend Preis / cm	0.20
K22095.EK	Endkappen SKY überlappend	1.50
	SKY BLENDSCHUTZ	
K22096	Plexi SKY Blendschutz 3m	49.70
K22096.*	SKY Blendschutz Preis / cm	0.25

Artikelnummer	Bezeichnung	Preis
	SKY BÜNDIG	
K22097	Plexi SKY bündig 3m	47.80
K22097.*	SKY bündig Preis / cm	0.20
K22097.EK	Endkappen SKY bündig	1.50
	Zubehör	
K22098.MKE	Montageklammern Einbau	1.15
K22098.MKA	Montageklammern Aufbau	1.15

ALUMINIUM AUFBAUPROFIL HELLAS DUAL

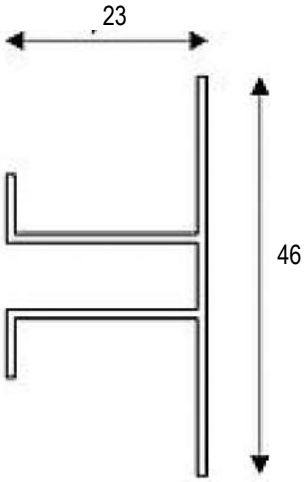

Artikel-nummer	Bezeichnung	Preis
K22079	Aufbauprofil 2m	77.25
K22079.*	Aufbauprofil Preis / cm	0.45
K22079.EK	Endkappen (1Paar)	5.50
K22079.MC	Montageclip	22.25

Endkappe
23x46mm

Montageclip
40x8x11mm

ALUMINIUM AUFBAUPROFIL HELLAS SINGLE

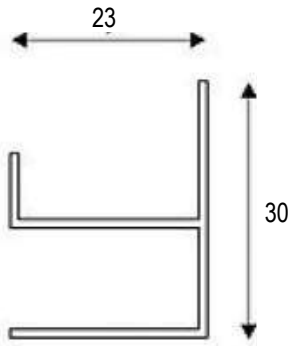

Artikel-nummer	Bezeichnung	Preis
K22078	Aufbauprofil 2m	66.70
K22078.*	Aufbauprofil Preis / cm	0.40
K22078.EK	Endkappen mit Kabelabgang (1Paar)	5.50
K22078.MC	Montageclip	22.25

Endkappe
23x30mm

Montageclip
40x8x11mm

ALUMINIUM ECKPROFIL GEOcorner

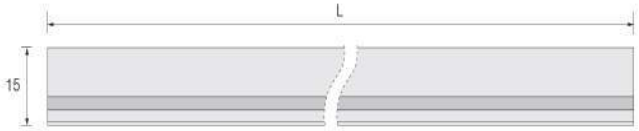

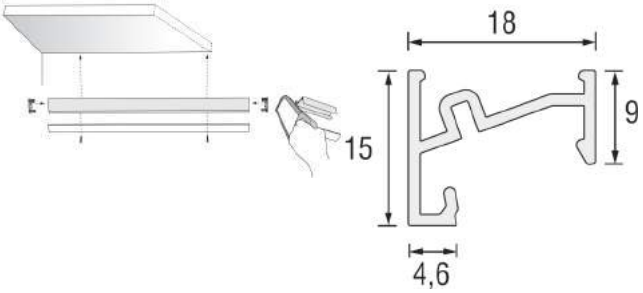

Montageinfo!
Plexiabdeckung bleibt gleich lang wie das Aluminiumprofil.

Artikelnummer	Bezeichnung	Preis
K22093	Alu-Einbauprofil 3m	32.10
K22093.*	Alu-Einbauprofil Preis / cm	0.12
K22093.PL	Profilabdeckung 3m	30.10
K22093.PL*	Profilabdeckung Preis / cm	0.11
K22093.EK	Endkappen	6.90
K22093.MK	Montageklammern	1.10

Endkappen

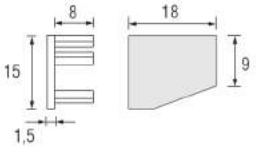

Montageklammer

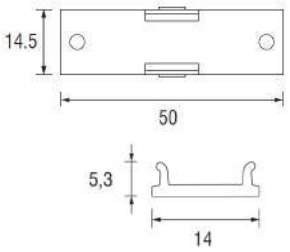

ALUMINIUM ECKPROFIL GEOcorner mit Blendschutz

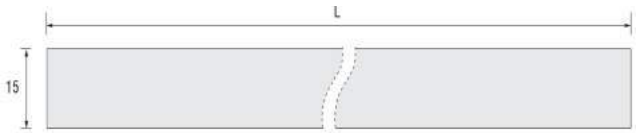

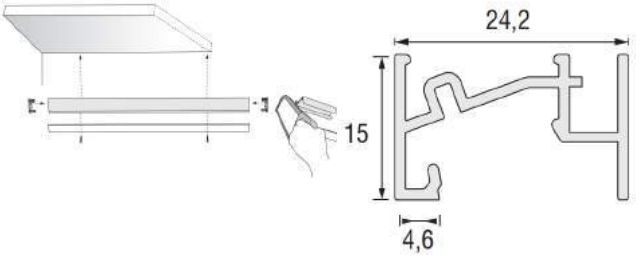

Montageinfo!
Plexiabdeckung bleibt gleich lang wie das Aluminiumprofil.

Artikelnummer	Bezeichnung	Preis
K22093BS	Alu-Einbauprofil 3m	47.90
K22093BS.*	Alu-Einbauprofil Preis / cm	0.19
K22093.PL	Profilabdeckung 3m	30.10
K22093.PL*	Profilabdeckung Preis / cm	0.11
K22093BS.EK	Endkappen	8.25

Endkappen

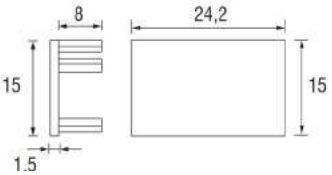

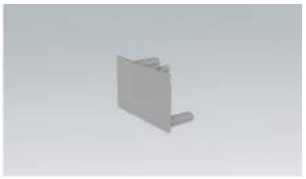

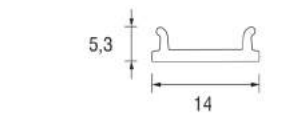

*= Länge in mm (z.B. K22093.0500 für 500mm Eckprofil GEOcorner oder K22093.PL0500 für 500mm Plexiprofil)

ALUMINIUM AUFBAUAUPROFIL WIN STICK

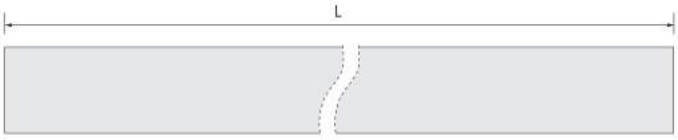

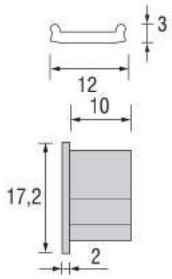

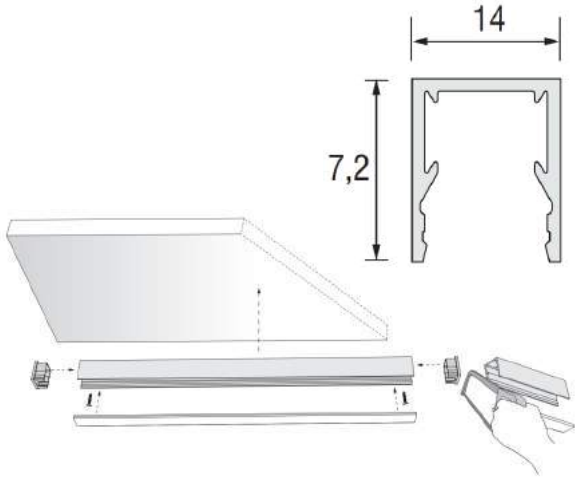

Artikelnummer	Bezeichnung	Preis
K11374	Aufbauprofil 3m	53.50
K11374.*	Aufbauprofil Preis / cm	0.21
K11374.PL	Profilabdeckung 3m	30.90
K11374.PL*	Profilabdeckung Preis / cm	0.12
K11374.EK	Endkappen	7.55

ALUMINIUM AUFBAUPROFIL CORA

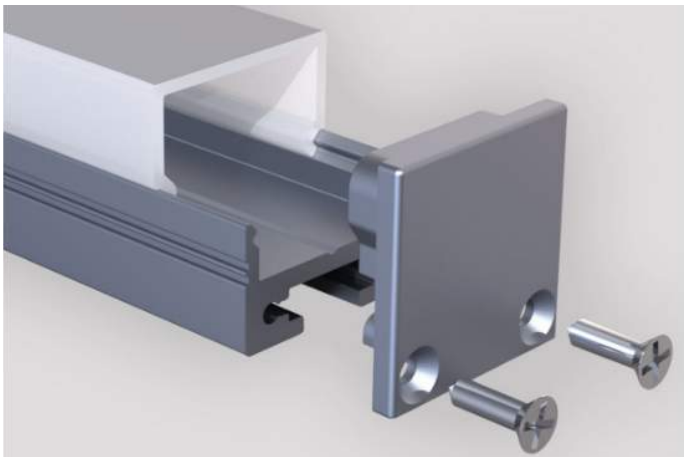

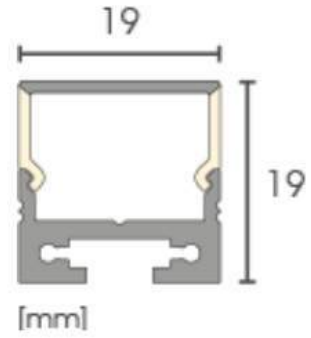

Endkappen steckbar
(Abbildung ähnlich)

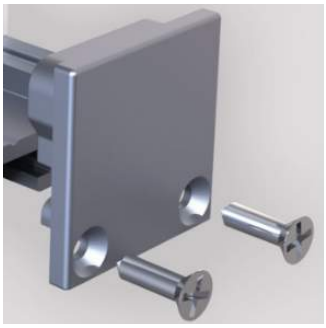

Artikelnummer	Bezeichnung	Preis
K22099	Aufbauprofil 3m	27.00
K22099.*	Einbauprofil Preis / cm	0.11
K22099.PL	Profilabdeckung 3m	30.25
K22099.PL*	Profilabdeckung Preis / cm	0.12
K22099.EK	Endkappen (steckbar)	4.35
K22099.EK2	Endkappen (schraubbar)	Auf Anfrage

*= Länge in mm (z.B. K22099.0500 für 500mm Einbauprofil Cora)

LED-Systeme

LED BAND Piccolo 7.5W/m

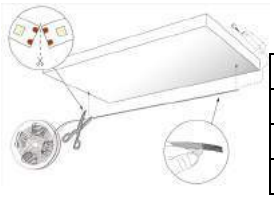

Informationen und technische Daten:

- Masse: LxBxH: 5000 x 4 x 2mm
- Leistung: 7.5W pro Meter (Total 37.5W pro 5m Rolle)
- Lichtstrom: 560 Lm/m (2700°K); 585 Lm/m (3000°K); 625 Lm/m (4000°K);
- Eingangsspannung: 24V DC
- Farbwiedergabeindex: CRI >90
- Lichtfarbe: Extrawarm 2700°K, Warmweiss 3000°K und neutralweiss 4000°K
- Ausstrahlungswinkel: 120°
- Teilbar alle 50mm (6 LED's)
- Sollte zum Schutz in ein Aluprofil verbaut werden.

Artikelnummer			Ausführung	Preis
2700°K	3000°K	4000°K		
K22063.XW	K22063.WW	K22063.NW	LED-Band 5m	125.70
K22063.XW*	K22063.WW*	K22063.NW*	LED-Band auf Mass (Preis / 50mm)	Auf Anfrage

LED BAND SKY 11.4W/m

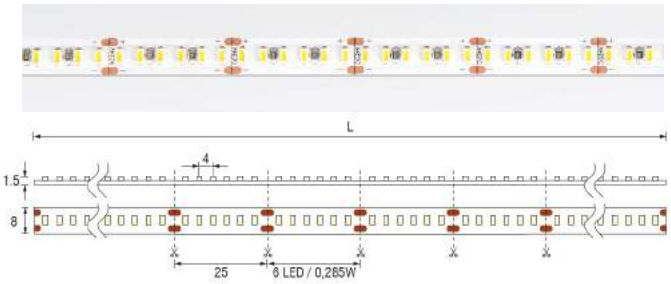

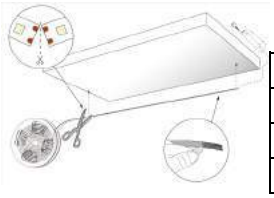

Informationen und technische Daten:

- Masse: LxBxH: 5000 x 4 x 2mm
- Leistung: 11.4W pro Meter (Total 57W pro 5m Rolle)
- Lichtstrom: 1100 Lm/m (3000°K); 1200 Lm/m (4000°K);
- Eingangsspannung: 24V DC
- Farbwiedergabeindex: CRI >80
- Lichtfarbe: Warmweiss 3000°K und neutralweiss 4000°K
- Ausstrahlungswinkel: 120°
- Teilbar alle 25mm (6 LED's)
- Muss zum Schutz in ein Aluprofil verbaut werden.

Artikelnummer			Ausführung	Preis
-	3000°K	4000°K		
-	K22054.WW	K22054.NW	LED-Band 5m	132.80
-	K22054.WW*	K22054.NW*	LED-Band auf Mass (Preis / 50mm)	Auf Anfrage

LED BAND WORK PLUS 14.4W/m

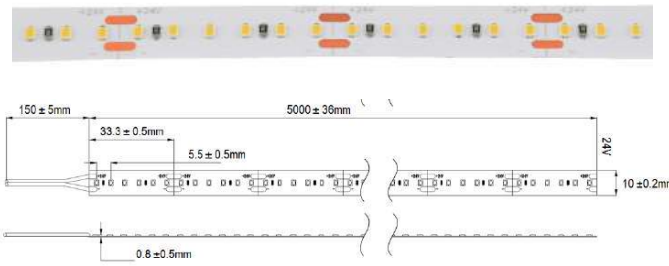

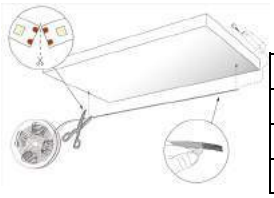

Informationen und technische Daten:

- Masse: LxBxH: 5000 x 10 x 0.8mm
- Leistung: 14.4W pro Meter (Total 72W pro 5m Rolle)
- Lichtstrom: 1080 Lm/m (2800°K); 1110Lm/m (3000°K); 1440 Lm/m (4050°K);
- Eingangsspannung: 24V DC
- Farbwiedergabeindex: CRI >90
- Lichtfarbe: Extrawarm 2800°K, Warmweiss 3000°K und neutralweiss 4050°K
- Ausstrahlungswinkel: 120°
- Teilbar alle 33.3mm (6 LED's)
- Muss zum Schutz in ein Aluprofil verbaut werden.

Artikelnummer			Ausführung	Preis
2800°K	3000°K	4050°K		
K22060.XW	K22060.WW	K22060.NW	LED-Band 5m	135.60
K22060.XW*	K22060.WW*	K22060.NW*	LED-Band auf Mass (Preis / 33.3mm)	Auf Anfrage

LED-Systeme

LED BAND GREATLIGHT PLUS 19W/m

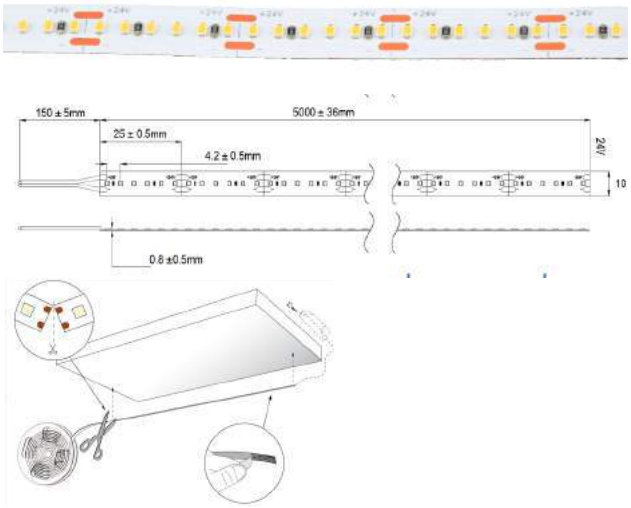

Informationen und technische Daten:

- Masse: LxBxH: 5000 x 10 x 0.8mm
- Leistung: 19,2W pro Meter (Total 96W pro 5m Rolle)
- Lichtstrom: 1440 Lm/m (2800°K); 1480 Lm/m (3000°K); 1520 Lm/m (4050°K);
- Eingangsspannung: 24V DC
- Farbwiedergabeindex: CRI >90
- Lichtfarbe: Extrawarm 2800°K, Warmweiss 3000°K und neutralweiss 4050°K
- Ausstrahlungswinkel: 120°
- Teilbar alle 25mm (6 LED's)
- Mit Lötpads zum Anlöten der Anschlussleitung
- Exkl. Betriebsgerät 24V DC (siehe Register 4)
- Muss zum Schutz vor Überhitzung und vor Feuchtigkeit in ein Aluminiumprofil eingebaut werden

Artikelnummer			Ausführung	Preis
2800°K	3000°K	4050°K		
K22058.XW	K22058.WW	K22058.NW	LED-Band 5m	139.45
K22058.XW*	K22058.WW*	K22058.NW*	LED-Band auf Mass (Preis / 25mm)	Auf Anfrage

LED BAND HIGH LUMEN PLUS 19.2W/m

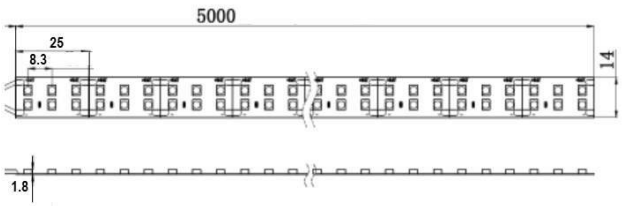

Informationen und technische Daten:

- Masse: LxBxH: 5000 x 14 x 1.8mm
- Leistung: 19,2W pro Meter (Total 96W pro 5m Rolle)
- Lichtstrom: 1340 Lm/m (3000°K); 1450 Lm/m (4050°K);
- Eingangsspannung: 24V DC
- Farbwiedergabeindex: CRI >90
- Lichtfarbe: Warmweiss 3000°K; neutralweiss 4050°K
- Ausstrahlungswinkel: 120°
- Teilbar alle 25mm (6 LED's)
- Mit Lötpads zum Anlöten der Anschlussleitung
- Exkl. Betriebsgerät 24V DC (siehe Register 4)
- Muss zum Schutz vor Überhitzung und vor Feuchtigkeit in ein Aluminiumprofil eingebaut werden

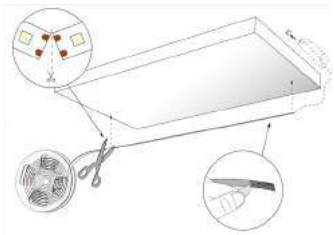

Artikelnummer		Ausführung	Preis
3000°K	4000°K		
K22064.WW	K22064.NW	LED-Band 5m	143.25
K22064.WW*	K22064.NW*	LED-Band auf Mass (Preis / 25mm)	Auf Anfrage

*= Länge: z.B. K22059.WW0500 für ein 500mm LED-Band (24.5W/m) auf Mass

LED BAND KELVIN CHANGE 22W/m

LED‘s auf flexiblem 5m Band, selbstklebend

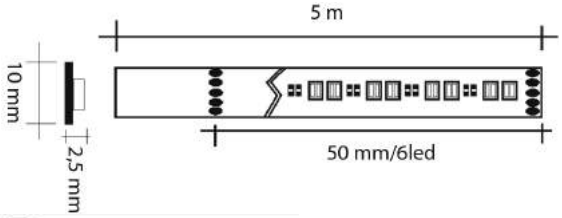

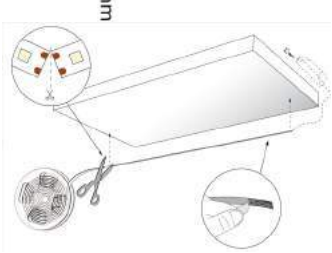

Informationen und technische Daten:

- Masse: LxBxH: 5000 x 10 x 2.5mm
- Leistung: 22W pro Meter (Total 110W pro 5m Rolle)
- Lichtstrom: Max. 1600 Lumen/m
- Eingangsspannung: 24V DC
- Lichtfarbe: 3000°K-6000°K
- Ausstrahlungswinkel: 150°
- Teilbar alle 50mm (6 LED‘s)
- IP-Schutz 20
- Mit Lötpads zum Anlöten der Anschlussleitung
- Exkl. Betriebsgerät 24V DC (siehe Register 4)
- Sollte zum Schutz vor Überhitzung und vor Feuchtigkeit in ein Aluprofil verbaut werden.

Artikelnummer	Ausführung	Preis
K22050.KC	LED-Band 5m (inkl. Anschlusskabel 1m)	223.30
K22050.KC*	LED-Band auf Mass (Preis / 50mm)	Auf Anfrage

LED BAND GIANT PLUS 24W/m

LED‘s auf flexiblem 5m Band, selbstklebend

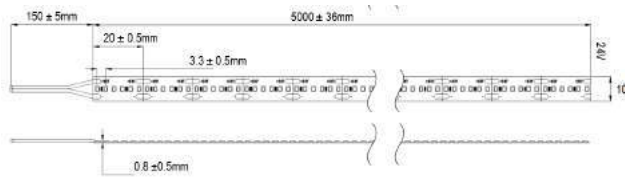

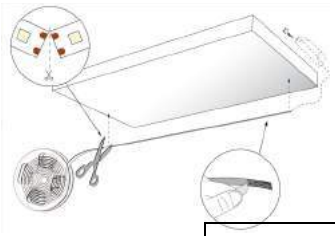

Informationen und technische Daten:

- Masse: LxBxH: 5000 x 10 x 0.8mm
- Leistung: 24W pro Meter (Total 120W pro 5m Rolle)
- Lichtstrom: 1800 Lm/m (2800°K); 1850 Lm/m (3000°K); 1900 Lm/m (4050°K);
- Eingangsspannung: 24V DC
- Farbwiedergabeindex: CRI >90
- Lichtfarbe: Extrawarm 2800°K, Warmweiss 3000°K und neutralweiss 4050°K
- Ausstrahlungswinkel: 120°
- Teilbar alle 20mm (6 LED‘s)
- Mit Lötpads zum Anlöten der Anschlussleitung
- Exkl. Betriebsgerät 24V DC (siehe Register 4)
- Muss zum Schutz vor Überhitzung und vor Feuchtigkeit in ein Aluminiumprofil eingebaut werden

Artikelnummer			Ausführung	Preis
2800°K	3000°K	4050°K		
K22059.XW	K22059.WW	K22059.NW	LED-Band 5m (inkl. Anschlusskabel 1m)	166.85
K22059.XW*	K22059.WW*	K22059.NW*	LED-Band auf Mass (Preis / 20mm)	Auf Anfrage

*= Länge: z.B. K22059.WW0500 für ein 500mm LED-Band (24W/m) auf Mass

LED BAND RGBNW neutralweiss 19.2W/m

LED's auf flexiblem 5m Band, selbstklebend

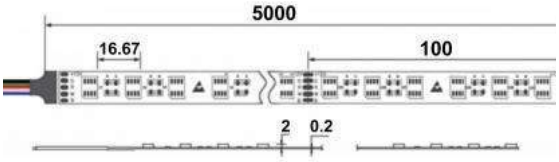

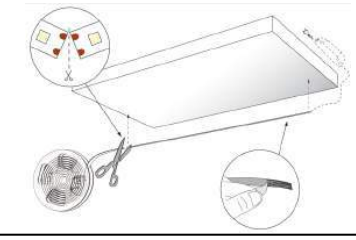

Informationen und technische Daten:

- Masse: LxBxH: 5000 x 12 x 2mm
- Leistung: 19.2W pro Meter (Total 96W pro 5m Rolle)
- Lichtstrom: Max. 900 Lumen/m
- Eingangsspannung: 24V DC
- Lichtfarbe: RGBNW (neutralweiss 4000°K)
- Ausstrahlungswinkel: 120°
- Teilbar alle 100mm (6 LED's)
- Mit Lötpads zum Anlöten der Anschlussleitung
- Exkl. Betriebsgerät 24V DC (siehe Register 4)
- Sollte zum Schutz vor Überhitzung und vor Feuchtigkeit in ein Aluprofil verbaut werden.

Artikelnummer	Ausführung	Preis
K22061.RGBNW	LED-Band 5m (inkl. Anschlusskabel 1m)	140.40
K22061.RGBNW*	LED-Band auf Mass (Preis / 100mm)	Auf Anfrage

LED BAND RGBXW extrawarmweiss 19.2W/m

LED's auf flexiblem 5m Band, selbstklebend

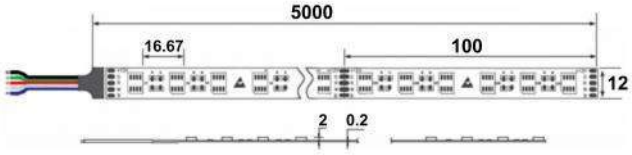

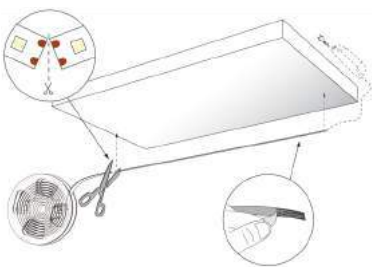

Informationen und technische Daten:

- Masse: LxBxH: 5000 x 12 x 2mm
- Leistung: 19.2W pro Meter (Total 96W pro 5m Rolle)
- Lichtstrom: Max. 800 Lumen/m
- Eingangsspannung: 24V DC
- Lichtfarbe: RGBXW (extrawarm 2700°K)
- Ausstrahlungswinkel: 120°
- Teilbar alle 100 mm (6 LED's)
- Mit Lötpads zum Anlöten der Anschlussleitung
- Exkl. Betriebsgerät 24V DC (siehe Register 4)
- Sollte zum Schutz vor Überhitzung und vor Feuchtigkeit in ein Aluprofil verbaut werden.

Artikelnummer	Ausführung	Preis
K22061.RGBXW	LED-Band 5m (inkl. Anschlusskabel 1m)	140.40
K22061.RGBXW*	LED-Band auf Mass (Preis / 100mm)	Auf Anfrage

*= Länge: z.B. K22061.RGBNW1000 für ein 1000mm LED-Band RGBNW (19.2W/m) auf Mass

LED BAND DREAM 18W/m

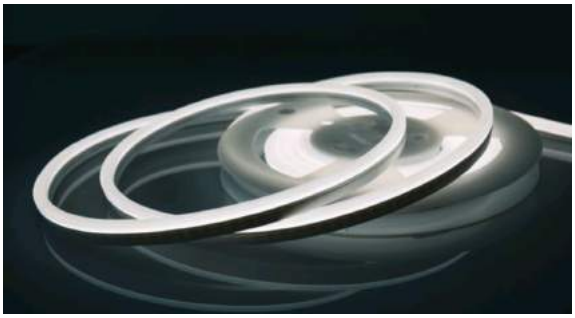

Informationen und technische Daten:

- Masse: LxBxH: 5000 x 6 x 12mm
- Leistung: 18W pro Meter (Total 90W pro 5m Rolle)
- Lichtstrom: 800 Lumen/m
- Eingangsspannung: 24V DC
- Lichtfarbe: 3000°K / 4000°K
- Ausstrahlungswinkel: mit 3-seitiger Lichtausstrahlung 160°
- Biegeradius min.: 100mm
- Teilbar alle 50mm (6 LED's)
- IP-Schutz 67
- Verringerter Abstand zwischen Dioden für homogenes Licht
- Mit Lötpads zum Anlöten der Anschlussleitung
- Exkl. Betriebsgerät 24V DC (siehe Register 4)
- Geeignet für Direkteinbau ohne Aluprofil
- Mit Befestigungsclips aus INOX Stahl

Artikelnummer		Ausführung	Preis
3000°K	4000°K		
K22056.WW	K22056.NW	LED-Band 5m (inkl. Anschlusskabel 1m)	235.40
K22056.WW*	K22056.NW*	LED-Band auf Mass (Preis / 50mm)	Auf Anfrage

LED BAND UNIQUE 18W/m

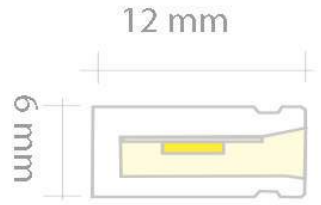

Informationen und technische Daten:

- Masse: LxBxH: 5000 x 12 x 6mm
- Leistung: 18W pro Meter (Total 90W pro 5m Rolle)
- Lichtstrom: 800 Lumen/m
- Eingangsspannung: 24V DC
- Lichtfarbe: 3000°K / 4000°K
- Ausstrahlungswinkel: 120°
- Biegeradius min.: 100mm
- Teilbar alle 50mm (6 LED's)
- IP-Schutz 67
- Verringerter Abstand zwischen Dioden für homogenes Licht
- Mit Lötpads zum Anlöten der Anschlussleitung
- Exkl. Betriebsgerät 24V DC (siehe Register 4)
- Geeignet für Direkteinbau ohne Aluprofil
- vMit Befestigungsclips aus INOX Stahl

Artikelnummer		Ausführung	Preis
3000°K	4000°K		
K22057.WW	K22057.NW	LED-Band 5m (inkl. Anschlusskabel 1m)	235.40
K22057WW*	K22057.NW*	LED-Band auf Mass (Preis / 50mm)	Auf Anfrage

LED BAND VIVA OUTDOOR 14.4W/m

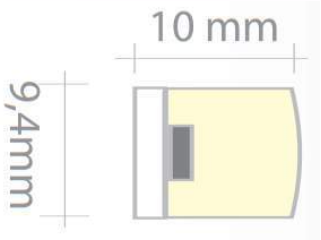

Informationen und technische Daten:

- Masse: LxBxH: 5000 x 9.4 x 10mm
- Leistung: 14.4W pro Meter (Total 72W pro 5m Rolle)
- Lichtstrom: 905 Lumen/m
- Eingangsspannung: 24V DC
- Lichtfarbe: 3000°K / 4000°K
- Ausstrahlungswinkel: mit 3-seitiger Lichtausstrahlung
- Biegeradius min.: 120mm
- IP-Schutz 67
- UV-beständig
- Verringerter Abstand zwischen Dioden für homogenes Licht
- Mit wasserdichtem Anschluss
- Exkl. Betriebsgerät 24V DC (siehe Register 4)
- Geeignet für Direkteinbau ohne Aluprofil
- Mit Befestigungsclips aus INOX Stahl

Artikelnummer		Ausführung	Preis
3000°K	4000°K		
K22053.WW	K22053.NW	LED-Band 5m (inkl. Anschlusskabel 1m)	247.50
K22053.WW*	K22053.NW*	LED-Band auf Mass (Preis / 50mm)	Auf Anfrage

LED BAND VIVA OUTDOOR RGB 14.4W/m

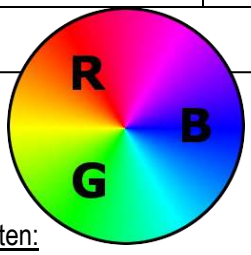

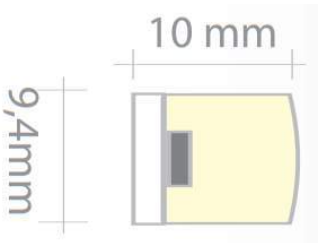

Informationen und technische Daten:

- Masse: LxBxH: 5000 x 9.4 x 10mm
- Leistung: 14.4W pro Meter (Total 72W pro 5m Rolle)
- Lichtstrom: 330 Lumen/m
- Eingangsspannung: 24V DC
- Lichtfarbe: RGB
- Ausstrahlungswinkel: mit 3-seitiger Lichtausstrahlung
- Biegeradius min.: 120mm
- IP-Schutz 67
- UV-beständig
- Verringerter Abstand zwischen Dioden für homogenes Licht
- Mit wasserdichtem Anschluss
- Exkl. Betriebsgerät 24V DC (siehe Register 4)
- Geeignet für Direkteinbau ohne Aluprofil
- Mit Befestigungsclips aus INOX Stahl

Artikelnummer	Ausführung	Preis
K22053.RGB	LED-Band 5m (inkl. Anschlusskabel 1m)	279.00
K22053.RGB	LED-Band auf Mass (Preis / 50mm)	Auf Anfrage

LED-BAND FOODMAX

Informationen und technische Daten:

- Masse: LxBxH: 5000 x 6 x 12mm
- Leistung: 16.8W pro Meter (Total 84W pro 5m Rolle)
- Lichtstrom: 1360-1825 Lumen/m
- Eingangsspannung: 24V DC
- Lichtfarbe: 2500°K / 2900°K / 3000°K / 5000°K / 7500°K
- Ausstrahlungswinkel: 120°
- Teilbar alle 71mm (8 LED's)
- Verringerter Abstand zwischen Dioden für homogenes Licht
- Mit Lötpads zum Anlöten der Anschlussleitung
- Exkl. Betriebsgerät 24V DC (siehe Register 4)

Ziel des gesamten Lichtkonzepts im Gastro- und Verkaufsbereich muss eine optimale Farbwiedergabe der frisch zubereiteten Lebensmittel zu erreichen sein. Um dies zu erreichen wird empfohlen Leuchten mit einem möglichst hohen Farbwiedergabeindex (CRI) einzusetzen. Die neuen LED-Bänder FOOD-MAX welche einen CRI<94 aufweist, wobei CRI 100 Tageslicht entspricht, ist genau für diesen Einsatz konzipiert. Es ist in verschiedenen Farbtemperaturen erhältlich um jedes Lebensmittel ideal auszuleuchten. Diese sind 2500°K für Backwaren, 2900°K (Fleisch), 3000°K (Obst und Gemüse), 5000°K (grünes Gemüse), und 7500°K für Fisch.
Die optimale Farbwiedergabe der beleuchteten Speisen ist zentral, damit sie auch optisch gut und appetitlich aussehen. Die neu entwickelten LED-Bänder **"FOOD-MAX"** eignen sich somit optimal für den Lebensmittelbereich, aber auch andere Einsatzzwecke sind denkbar, so zum Beispiel im Ladenbau, beim Stylisten oder auch beim privaten Badezimmerschrank oder dem Küchenbereich, überall wo grossen Wert auf Farbechtheit gelegt wird.
Im Weiteren zeichnen sich die neuen LED-Bänder "FOOD-MAX" mit einer höheren Lebensdauer, einem erhöhten Lichtstrom von 1360-1825lumen sowie generell einer sehr guten Energieeffizienz aus, die Bänder verbrauchen 16.8W pro Meter. Das sehr stark haftende Klebeband von 3M VBH, die hohe LED-Dichte und die gute Teilbarkeit alle 7.14cm runden diese Bänder zum idealen Werkzeug für jegliche Beleuchtungsaufgabe ab.

Artikelnummer					Ausführung	Preis
2500°K	2900°K	3000°K	5000°K	7500°K		
Backwaren	Fleisch	Obst und Gemüse	Grünes Gemüse	Fisch		
K22125	K22129	K22130	K22150	K22175	LED-Band 5m (inkl. Anschlusskabel 1m)	151.20
K22125.*	K22129.*	K22130.*	K22150.*	K22175.*	LED-Band auf Mass (Preis / 71mm)	Auf Anfrage

B. Karch AG

Elektrotechnische Erzeugnisse

Fluoreszenz

LD 2005 U AUFBAULEUCHTE

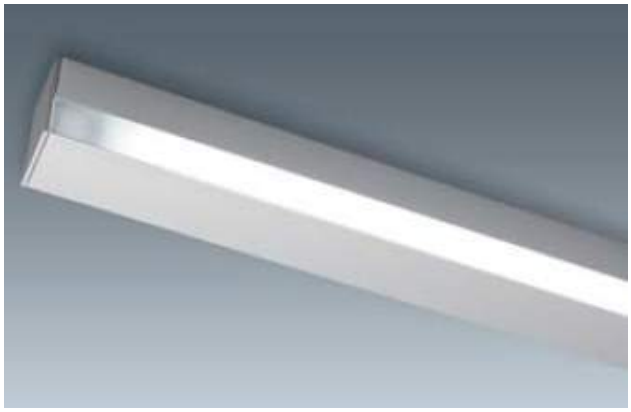

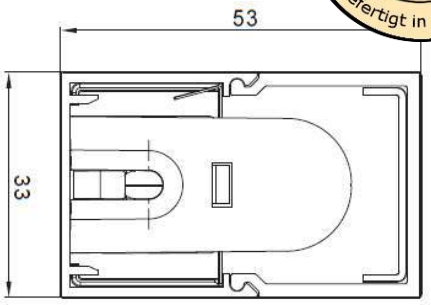

Informationen und technische Daten:

- Aufbauleuchte 230V mit eloxiertem Alu-Profil
- Integriertes elektronisches Vorschaltgerät
- Erhältlich mit oder ohne Schalter
- Erhältlich mit drei verschiedenen Plexi-Abdeckungen
- Ist nicht dimmbar
- Dimmbare Ausführungen auf Wunsch lieferbar (EVG extern)
- 2m Zuleitung mit Mini-Stecker, Schraubbefestigung, Schutzklasse II
- Preise inkl. Leuchtmittel
- Speziallängen bis max. 3m auf Anfrage erhältlich!
- Leuchte auch mit LED Leuchtmittel erhältlich! (siehe Register 1)

Plexi-Abdeckung eckig mit Blendschutz und zweiseitigem Lichtaustritt

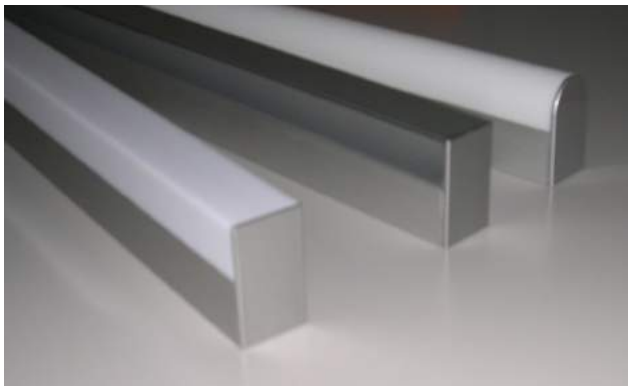

Plexi-Abdeckung rund, opal

Plexi-Abdeckung eckig opal mit dreiseitigem

Ausführung - Aluminium					
Artikelnummer			Watt	Länge	Preis
mit Blendschutz	halbrund	opal			
K11328.0600BS	K11328.0600HR	K11328.0600OP	14W	600mm	95.30
K11328.0900BS	K11328.0900HR	K11328.0900OP	21W	900mm	109.35
K11328.1200BS	K11328.1200HR	K11328.1200OP	28W	1200mm	150.70
K11328.1500BS	K11328.1500HR	K11328.1500OP	35W	1500mm	168.70

LD 2005 U AUSLEGERLEUCHTE

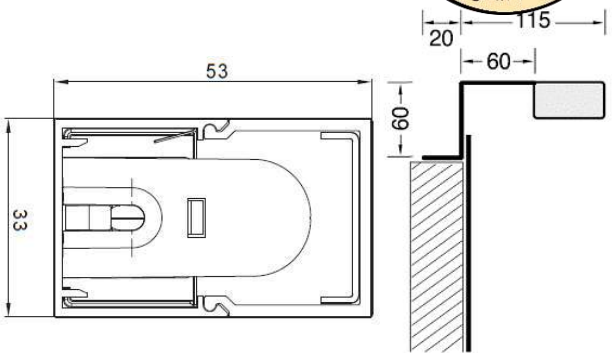

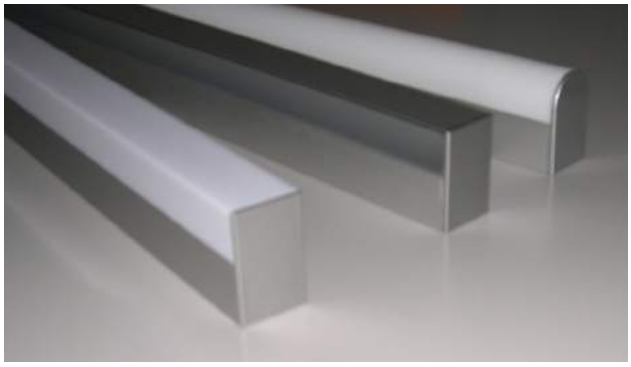

Informationen und technische Daten:

- Auslegerleuchte 230V mit eloxiertem Alu-Profil
- Integriertes elektronisches Vorschaltgerät
- Erhältlich mit oder ohne Schalter
- Erhältlich mit drei verschiedenen Plexi-Abdeckungen
- Ist nicht dimmbar
- Dimmbare Ausführungen auf Wunsch lieferbar (EVG extern)
- 2m Zuleitung mit Mini-Stecker, Schraubbefestigung, Schutzklasse II
- Preise inkl. Leuchtmittel
- Speziallängen bis max. 3m auf Anfrage erhältlich!
- Leuchte auch mit LED Leuchtmittel erhältlich! (siehe Register 1)

Plexi-Abdeckung eckig mit Blendschutz und zwei-seitigem Lichtaus-

Plexi-Abdeckung rund, opal

Plexi-Abdeckung eckig opal mit dreiseitigem

Ausführung - Aluminium					
Artikelnummer			Watt	Länge	Preis
mit Blendschutz	halbrund	opal			
K11330.0600BS	K11330.0600HR	K11330.0600OP	14W	600mm	123.50
K11330.0900BS	K11330.0900HR	K11330.0900OP	21W	900mm	137.60
K11330.1200BS	K11330.1200HR	K11330.1200OP	28W	1200mm	179.00
K11330.1500BS	K11330.1500HR	K11330.1500OP	35W	1500mm	196.95

AUSLEGERLEUCHTE COSIMA

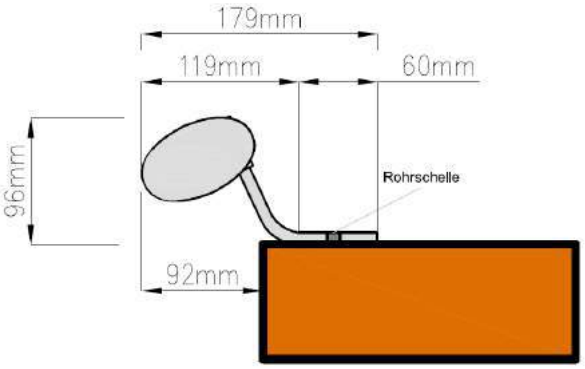

Informationen und technische Daten:

- Auslegerleuchte für den Aufbau an z.B. Spiegelschränke
- Grundblech weiss vorbeschichtet
- Mit integriertem EVG für HE und HO Lampen
- Wird mit Leuchtmittel T5 HE 14/21/28/35W geliefert; HO Leuchtmittel 24/39/49/54W erhältlich auf Anfrage!
- Ohne Schalter
- Inkl. Anschlussleitung 1m lose
- Dimmbare Ausführungen erhältlich auf Anfrage!
- Speziallängen bis 2.5m möglich!

Ausführungen			
Artikelnummer	**Länge**	**Watt HE / HO**	**Preis**
K21301	325mm	8W	145.50
K21302	600mm	14 / 24W	173.20
K21303	900mm	21 / 39W	194.00
K21304	1200mm	28 / 49W	207.85
K21305	1500mm	35 / 54W	228.65

WANDLEUCHTE COSIMA

Informationen und technische Daten:

- Wandleuchte für den Aufbau an z.B. Spiegelschränke
- Grundblech aus weissem vorbeschichtetem Blech
- Mit integriertem EVG für HE und HO Lampen
- Wird standartmässig mit Leuchtmittel T5 HE 14/21/28/35W geliefert; HO Leuchtmittel 24/39/49/54W erhältlich auf Anfrage.
- Ohne Schalter
- Inkl. Anschlussleitung 1m lose
- Dimmbare Ausführungen und Preise auf Anfrage!
- Speziallängen bis 2.5m erhältlich auf Anfrage!

Ausführungen			
Artikelnummer	**Länge**	**Watt HE / HO**	**Preis**
K21308.0325	325mm	8W	145.50
K21308.0600	600mm	14 / 24W	173.20
K21308.0900	900mm	21 / 39W	194.00
K21308.1200	1200mm	28 / 54W	207.85
K21308.1500	1500mm	35 / 49W	228.65

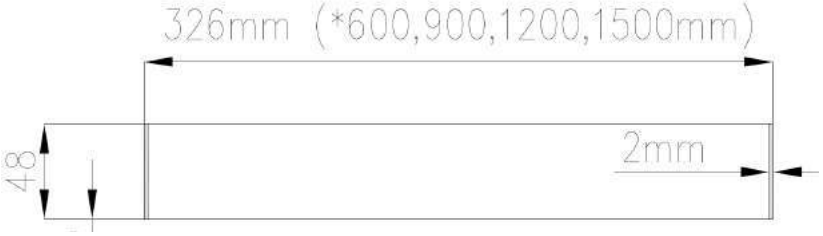

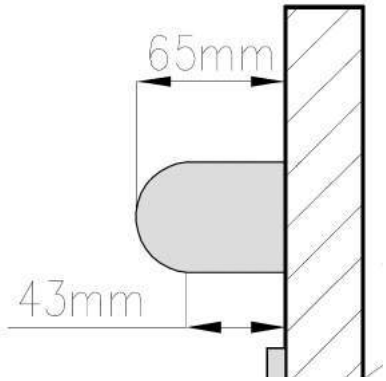

STRATOS AUFBAULEUCHTE

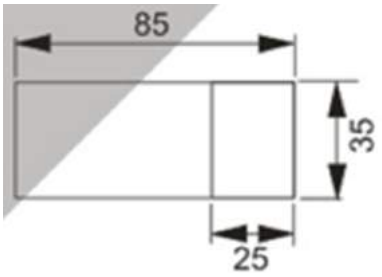

Aufbauleuchte aus Aluminium mit satinierter Abdeckung und zweiseitigem Lichtaustritt

Informationen und technische Daten:

- Integrierte T5 FL-Lampe
- Lichtaustritt nach oben und unten
- Bei Wandmontage auch als Ablageboden einsetzbar (bei 1m Länge mit ca. 5kg belastbar)
- Ausstrahlungswinkel 160°
- Angaben zu Lichtstärke siehe Register 6 (FL-Lampen)
- Ist dimmbar
- 1m Anschlussleitung mit Aderendhülsen
- Speziallängen bis 2.5m erhältlich auf Anfrage!
- Leuchte auch mit LED Leuchtmittel erhältlich! (siehe Register 1)

Ausführung - Aluminium			
Artikelnummer	**Länge**	**Watt HE / HO**	**Preis**
K11340.0450	450mm	8W	139.00
K11340.0600	600mm	14W/24W	149.10
K11340.0900	900mm	21W/39W	170.80
K11340.1200	1200mm	28W/54W	191.10
K11340.1500	1500mm	35W/49W	210.00

SPIEGELLEUCHTE HALBRUND ODER ECKIG (T5, T8)

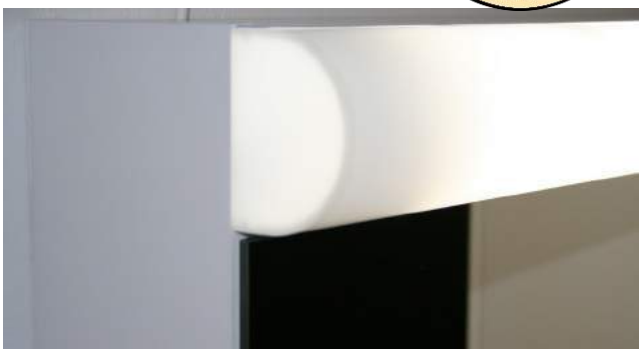

Informationen und technische Daten halbrund:

- Leuchtenblech weiss beschichtet, EVG, inkl. FL-Lampen, komplett montiert und auf Klemme verdrahtet
- Plexiabdeckung opal-satin, halbrund
- Dimmbare Ausführungen erhältlich auf Anfrage!

Informationen und technische Daten eckig:

- Leuchtenblech weiss beschichtet, EVG, inkl. FL-Lampen, komplett montiert und auf Klemme verdrahtet
- Plexiabdeckung opal-satin, eckig mit Radius
- Dimmbare Ausführungen erhältlich auf Anfrage!

Artikelnummer	Leistung	Länge	Preis
K21119	2x15W	600mm	78.10
K21102	2x18W	800mm	105.95
K21103	2x18W	900mm	117.10
K21106	2x18W	1200mm	148.40
K21116	2x36W	1500mm	178.85

Artikelnummer	Leistung	Länge	Preis
K21237	2x15W	600mm	106.50
K21238	2x18W	800mm	131.55
K21239	2x18W	900mm	154.30
K21240	2x18W	1200mm	189.10
K21241	2x36W	1500mm	234.15

Option:
Speziallängen bis 5000mm sind lieferbar
(Preise auf Anfrage)

Option:
Speziallängen bis 1500mm sind lieferbar
(Preise auf Anfrage)

Plexi halbrund
H=89mm, T= 65mm

Art. Nummer Plexi halbrund	Länge	Preis
K23201	600mm	36.00
K23203	800mm	39.60
K23204	900mm	42.90
K23206	1200mm	57.30
K23208.1	1500mm	62.70

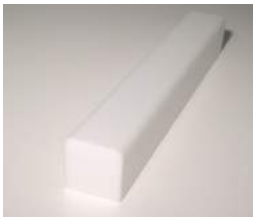

Plexi eckig mit Radius

Art. Nummer Plexi eckig mit Radius	Länge	Preis
K23219	599mm	64.40
K23237	799mm	75.20
K23226	899mm	80.20
K23230	1199mm	98.00
K23223	1499mm	118.00

LIGHT-STREAM SPIEGELLEUCHTE

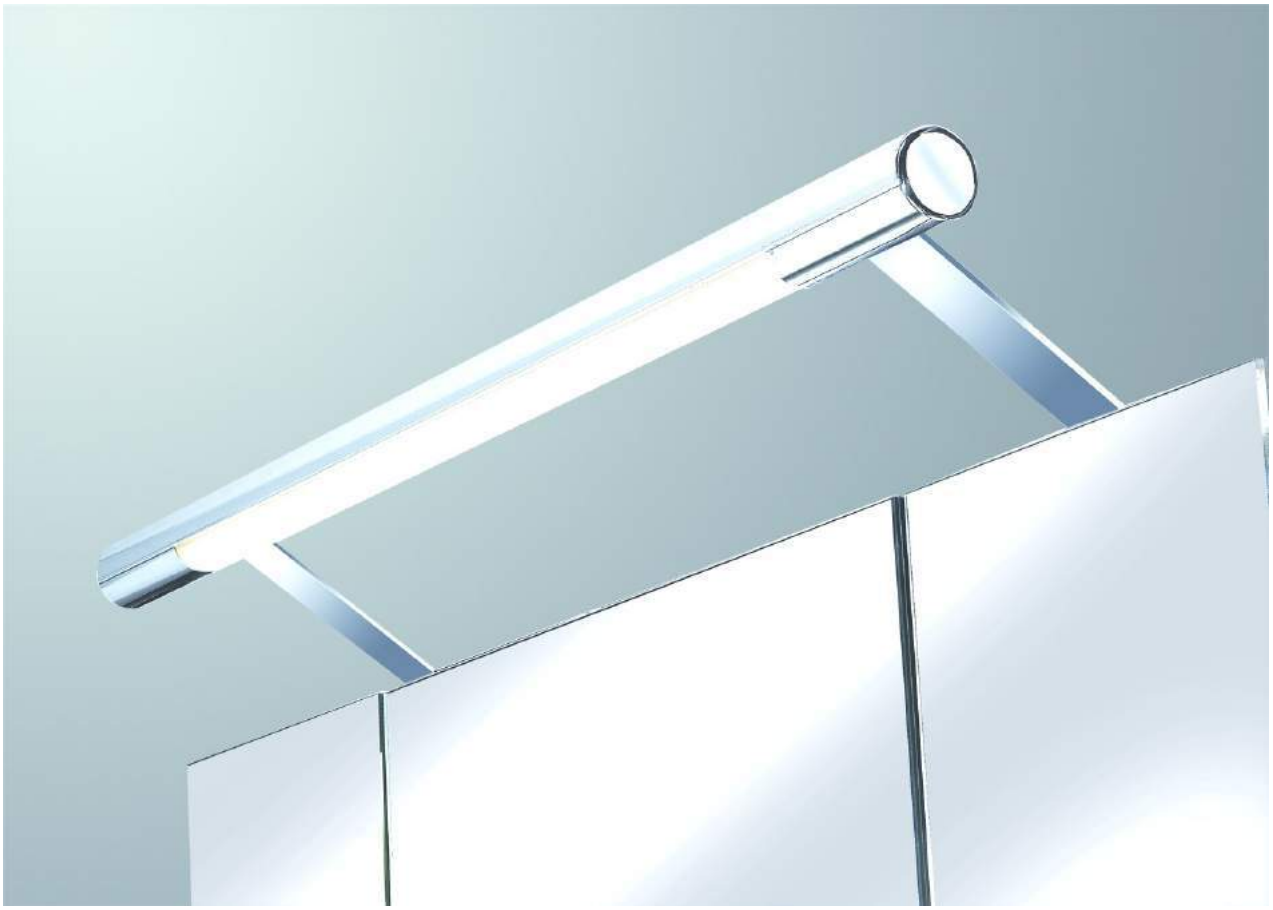

Informationen und technische Daten:

- Schrankaufbauleuchte aus verchromtem Aluminium-Profil mit FL-Lampe T5 13 oder 21 Watt (HE)
- Auf Wunsch auch mit HO Lampen lieferbar
- Minimaler Rohrdurchmesser von 34mm
- Abdeckung aus prismatischem PC-Kunststoff (teilweise chrombeschichtet)
- Inkl. externem elektronischen Vorschaltgerät
- Inkl. verchromter Metallbügel
- Inkl. 1m Anschlussleitung mit Aderendhülsen
- Farbe: Chrom
- Dimmbare Ausführungen erhältlich auf Anfrage!

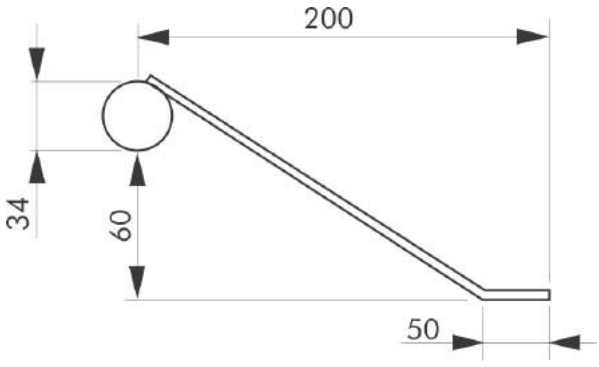

→ Hochwertige Optik, da von der Leuchtstoffröhre nur der Lichtbereich sichtbar ist. Die Fassungen sind nicht sichtbar!

Artikelnummer	Leistung	Länge	Preis
K11247.21	13W	650mm	194.60
K11247.28	21W	1000mm	225.80

Preise inkl. Leuchtmittel!

CE F **IP44**

→ Sonderlängen und spez. Ausführungen erhältlich auf Anfrage!

LD 2008 SPIEGELLEUCHTE

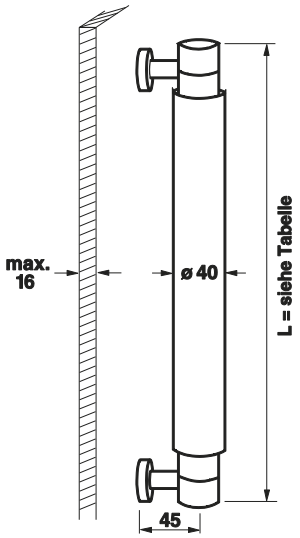

Informationen und technische Daten:

- Aufbauleuchte mit FL-Lampe T5 8/13/21W / 230V (HE)
- Auf Wunsch auch mit HO Lampen lieferbar
- Inkl. externem elektronischen Vorschaltgerät
- Dekorglas mattiert
- Inkl. 3000mm Leitung mit Euroflachstecker
- Lichtfarbe neutralweiss (840 / 4000°K)
- Schutzklasse II
- Erhältlich in drei Längen (siehe Tabelle)
- Dimmbare Ausführungen erhältlich auf Anfrage!

Artikelnummer	Leistung	Länge	Preis
K11327.08*	8W	350mm	133.60
K11327.13*	13W	578mm	166.10
K11327.21*	21W	910mm	222.30

*= Farbcode (siehe Farbtabelle)

*** Farbcode–Tabelle: CG= chrom-glanz AL= aluminium**

ELFO I EINBAULEUCHTE

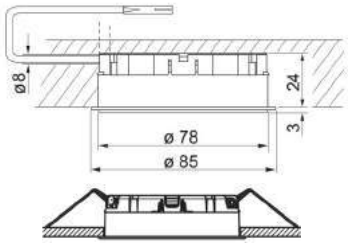

Informationen und technische Daten:

- Einbauleuchte bündig 230V
- Sockel GX53
- Anschlussleitung L=2m mit Stecksystem Round für Ø 8mm Bohrung
- Inkl. Klemmbefestigung, Schutzklasse II
- Benötigt kein Betriebsgerät
- Ist nicht dimmbar
- Preise exkl. Leuchtmittel (Leuchtmittel siehe Register 6)

Artikelnummer		Preis
mit Klemmfeder	mit Spannfeder	
K11304.*	K11304.K*	9.00

*= Farbcode (siehe Farbtabelle)
Preise exkl. Leuchtmittel!

ELFO II HALBEINBAULEUCHTE

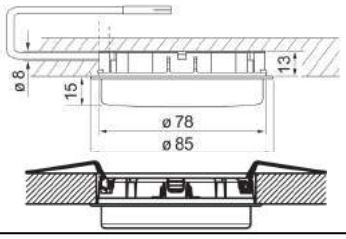

Informationen und technische Daten:

- Halbeinbauleuchte 230V
- Sockel GX53
- Anschlussleitung L=2m mit Stecksystem Round für Ø 8mm Bohrung
- Inkl. Klemmbefestigung, Schutzklasse II
- Benötigt kein Betriebsgerät
- Ist nicht dimmbar
- Preise exkl. Leuchtmittel (Leuchtmittel siehe Register 6)

Artikelnummer		Preis
mit Klemmfeder	mit Spannfeder	
K11305.*	K11305.K*	9.00

*= Farbcode (siehe Farbtabelle)
Preise exkl. Leuchtmittel!

ELFO III AUFBAULEUCHTE

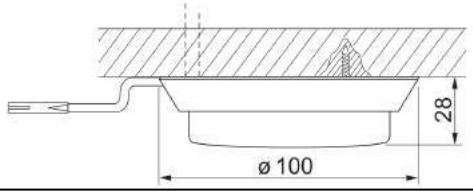

Informationen und technische Daten:

- Aufbauleuchte 230V
- Sockel GX53
- Anschlussleitung L=2m mit Stecksystem Round für Ø 8mm Bohrung
- Schutzklasse II
- Benötigt kein Betriebsgerät
- Ist nicht dimmbar
- Preise exkl. Leuchtmittel (Leuchtmittel siehe Register 6)

Artikelnummer	Preis
K11302.*	9.50

*= Farbcode (siehe Farbtabelle)
Preise exkl. Leuchtmittel!

*

Farbcodetabelle: WS= weiss SZ= schwarz GO= gold
CG= chrom-glanz AL= aluminium NM= nickel-matt

ELFO MIT BLENDSCHUTZ

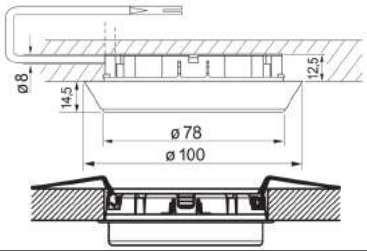

Informationen und technische Daten:

- Einbauleuchte 230V mit Blendschutz
- Sockel GX53
- Anschlussleitung L=2m mit Stecksystem Round für Ø 8mm Bohrung
- Inkl. Klemmbefestigung, Schutzklasse II
- Benötigt kein Betriebsgerät
- Ist nicht dimmbar
- Preise exkl. Leuchtmittel (Leuchtmittel siehe Register 6)

Artikelnummer		Preis
mit Klemmfeder	mit Spannfeder	
K11301.*	K11301.K*	9.00.

ELFO LYRA C

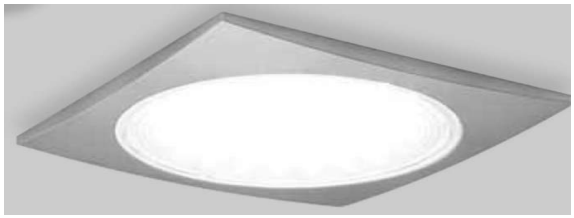

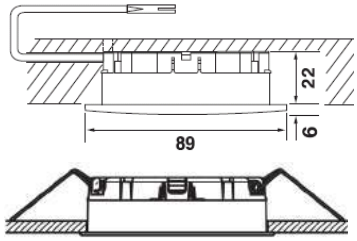

Informationen und technische Daten:

- Einbauleuchte 230V
- Sockel GX53
- Anschlussleitung L=2m mit Stecksystem Round für Ø 8mm Bohrung
- Inkl. Klemmbefestigung, Schutzklasse II
- Benötigt kein Betriebsgerät
- Ist nicht dimmbar
- Preise exkl. Leuchtmittel (Leuchtmittel siehe Register 6)

Artikelnummer		Preis
mit Klemmfeder	mit Spannfeder	
K11303.*	K11303.K*	12.80

DREIECKANBAULEUCHTE ELFO

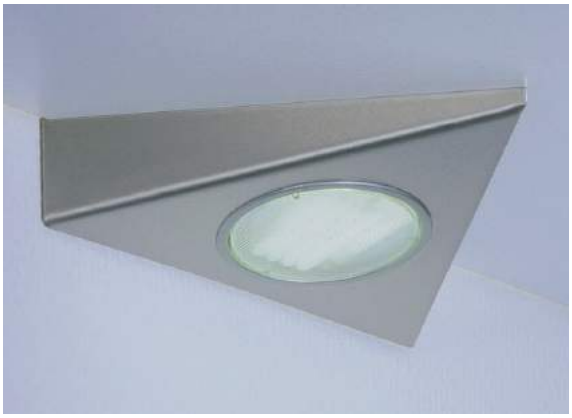

Artikelnummer		Leistung	Preis
Edelstahl	Aluminium		
K11332.ES	K11332.AL	2.7 W	36.50

Informationen und technische Daten:

- Anbauleuchte 2.7W 230V / 50/60Hz
- Gehäuse aus Edelstahl oder Aluminium
- Bestückbar mit allen Leuchtmittel mit GX53-Sockel. Z.B. *Light Disc Flächen LED opal 4W / 230V*
- Ist nicht dimmbar
- Inkl. 2m Leitung mit Mini-Stecker
- Leuchte benötigt kein Betriebsgerät!
- Preise exkl. Leuchtmittel (Leuchtmittel siehe Register 6)

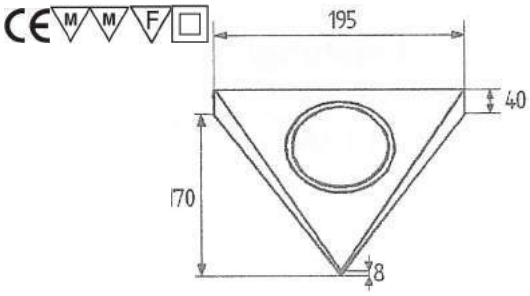

*** Farbcodetabelle:** **WS= weiss** **SZ= schwarz** **GO= gold**
CG= chrom-glanz **AL= aluminium** **NM= nickel-matt**

AIRLINE AUFBAULEUCHTE

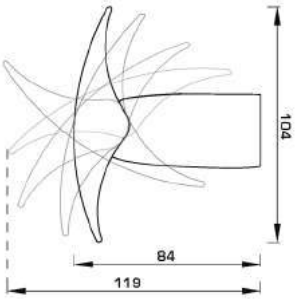

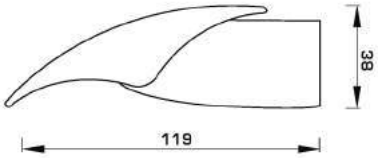

Informationen und technische Daten:

- Aufbauleuchte 230V aus Aluminium mit integriertem elektronischen Vorschaltgerät
- Die Lampenblende kann manuell ausgerichtet werden
- Inkl. FL-Lampe T5, 4000°K mit Sockel G5 (HE)
- Andere Lichtfarben erhältlich auf Anfrage!
- Erhältlich in vier verschiedenen Längen (siehe Tabelle)

Artikelnummer 4000°K	Leistung	Länge	Preis
K11306.08*	8W	450mm	197.00
K11306.13*	13W	600mm	213.00
K11306.21*	21W	900mm	241.00
K11306.28*	28W	1200mm	287.00

*= Farbcode (siehe Farbtabelle)

G 5 IP20

*** Farbcode–Tabelle: AM= aluminium matt AG= aluminium glanz (gebürstet)**

Fluoreszenz-Systeme

ISA - AUFBAULEUCHTE

Informationen und technische Daten:

- Aufbauleuchte 230V aus Aluminium mit integriertem elektronischen Vorschaltgerät und Plexiabdeckung.
- Inkl. FL-Lampe T5, 4000°K (HE)
- Andere Lichtfarben erhältlich auf Anfrage!

ISA-Aufbauleuchte

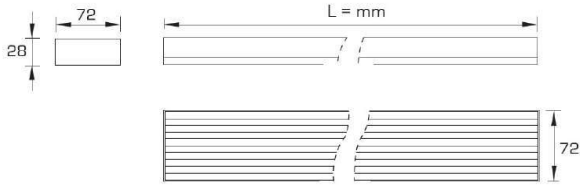

Artikelnummer	Leistung	Länge	Preis
K11408.08	8W	350mm	69.00
K11408.13	13W	600mm	82.00
K11408.21	21W	900mm	108.00
K11408.28	28W	1200mm	139.00
K11408.35	35W	1500mm	152.50

→ Spez. Längen bis 3 Meter erhältlich. Preise auf Anfrage!

ISA-Aufbauleuchte mit Bewegungsmelder

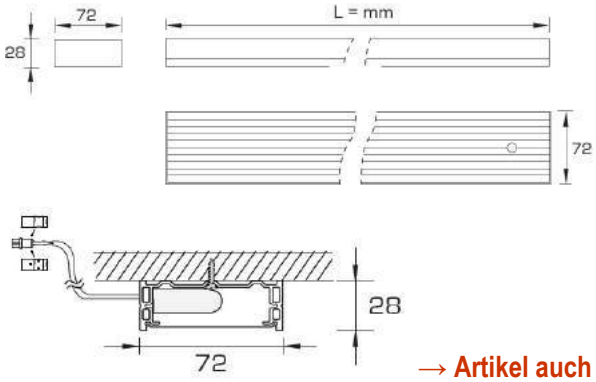

Artikelnummer	Leistung	Länge	Preis
K11408.08BM	8W	447mm	130.00
K11408.13BM	13W	677mm	139.00
K11408.802BM	13W	802mm	142.00
K11408.21BM	21W	1052mm	163.00
K11408.28BM	28W	1246mm	183.00
K11408.35BM	35W	1546mm	195.00

→ Artikel auch mit Duftspender erhältlich!

ISA - EINBAULEUCHTE

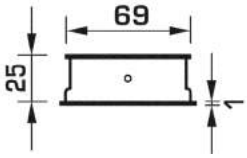

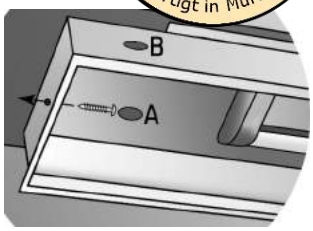

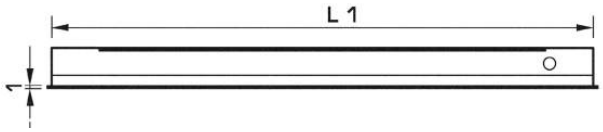

Spez. Längen bis 3 Meter erhältlich. Preise auf Anfrage!

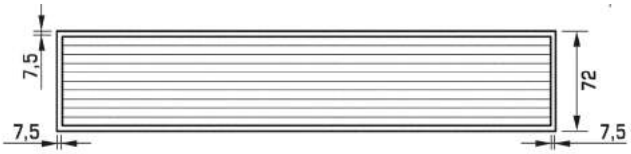

Achtung: Auch mit Schnurschalter oder Bewegungsmelder erhältlich!

Informationen und technische Daten:

- Einbauleuchte 230V aus Aluminium mit integriertem elektronischen Vorschaltgerät und Acrylabdeckung opal
- Inkl. FL-Lampe T5, 4000°K, Sockel G5 (HE)
- Andere Lichtfarben erhältlich auf Anfrage!

Artikelnummer ohne Schalter	Leistung	Länge	Preis
K11309.06	6W	365mm	85.70
K11309.08	8W	440mm	85.70
K11309.13	13W	670mm	97.00
K11309.21	21W	1050mm	131.50
K11309.28	28W	1246mm	163.50
K11309.35	35W	1546mm	173.50

MINI INTESA MIT SCHALTER UND ACRYLABDECKUNG

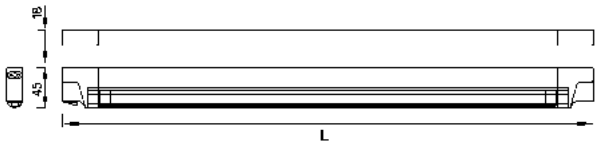

Informationen und technische Daten:

- Aufbauleuchte 230V mit integriertem elektronischen Vorschaltgerät, Schalter und gerillter Acrylabdeckung.
- Bis zu 10 Leuchten adaptierbar. Lichtbandadapter jeweils inkl. Im Lieferumfang (auch mit MINI INTESA S.I.)
- Dank des minimalen Raumbedarfs und der niedrigen Betriebstemperatur kann MINI INTESA in jedem Ambiente eingesetzt werden.
- Inkl. FL-Lampe T5, 4000°K mit Sockel G5 (HE)
- Andere Lichtfarben erhältlich auf Anfrage!
- Inkl. Zuleitung 2m mit Eurostecker, Adapter für Lichtbandmontage und Befestigungsmaterial.
- Lichtbandmontage auch in Kombination mit MINI INTESA S.I 2004 möglich (siehe Seite 16)
- Erhältlich in fünf Längen (siehe Tabelle)

Artikelnummer	Leistung	Länge	Preis
K11315.08	8 Watt	370mm	58.60
K11315.13	13 Watt	600mm	64.50
K11315.21	21 Watt	930mm	93.00
K11315.28	28 Watt	1230mm	117.00
K11315.35	35 Watt	1530mm	125.00

MINI INTESA S.I. 2004 OHNE SCHALTER, MIT ACRYLABDECKUNG

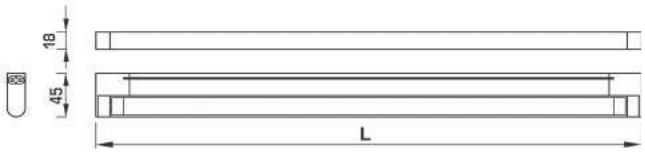

Artikelnummer	Leistung	Länge	Preis
K11316.08	8W	317mm	56.60
K11316.13	13W	546mm	62.40
K11316.21	21W	878mm	88.40
K11316.28	28W	1178mm	91.10
K11316.35	35W	1478mm	123.80

VDE CE M M F □G 5

Informationen und technische Daten:

- Aufbauleuchte 230V mit integriertem elektronischen Vorschaltgerät und mit gerillter Acrylabdeckung
- Lichtbandmontage in Kombination mit MINI INTESA möglich! (siehe Seite 15)
- Ausführung nur ohne Schalter erhältlich
- Inkl. FL-Lampe T5, 4000°K mit Sockel G5 (HE)
- Andere Lichtfarben erhältlich auf Anfrage!
- Inkl. Zuleitung 2m mit Eurostecker, Adapter für Lichtbandmontage und Befestigungszubehör
- Erhältlich in fünf Längen (siehe Tabelle)
- Verbindungsleitungen: siehe Register 5

MINI INTESA S.I. EINZELLEUCHTE

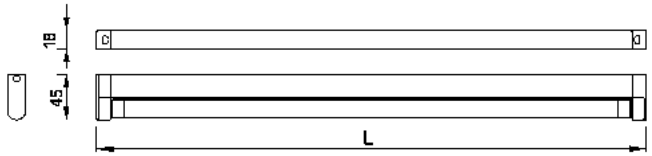

VDE CE M M F □G 5

Informationen und technische Daten:

- Aufbauleuchte 230V mit integriertem elektronischen Vorschaltgerät und mit gerillter Acrylabdeckung
- Dank des minimalen Raumbedarfs und der niedrigen Betriebstemperatur kann MINI INTESA S.I. in jedem Ambiente eingesetzt werden.
- Inkl. FL-Lampe T5, 4000°K mit Sockel G5 (HE)
- Andere Lichtfarben erhältlich auf Anfrage!
- Inkl. Zuleitung 2m mit Eurostecker und Befestigungsmaterial
- Erhältlich in fünf Längen (siehe Tabelle)
- Keine Lichtbandmontage möglich!

Artikelnummer	Leistung	Länge	Preis
K11317.08	8W	316mm	43.40
K11317.13	13W	546mm	48.15
K11317.21	21W	876mm	69.80
K11317.28	28W	1176mm	93.60
K11317.35	35W	1476mm	99.50

FML – FLACHMÖBELLEUCHTE

Informationen und technische Daten:

- Flachaufbauleuchte 8/13W / 230V (HE)
- In weiss (andere Gehäusefarben auf Anfrage)
- Integriertes elektronisches Vorschaltgerät
- Mit Schalter + Prismenabdeckung
- Anschluss hinten Mitte zum direkten Anschluss
- Adaptierbar für Lichtbandmontage (max. 10)
- Lichtfarbe 129 warmweiss
- Andere Lichtfarben erhältlich auf Anfrage!
- Anbaumasse B 93; H 24mm (5 Längen)
- Preise Inkl. Leuchtmittel

Artikelnummer	Leistung	Länge	Preis
K21209	8W	321mm	77.00
K21210	13W	551mm	81.00
K21211	2x8W	636mm	94.00
K21212	8+13W	866mm	107.00
K21213	2x13W	1091mm	120.00

FML-ZUBEHÖR

– **Anschlussleitungen (für Anschluss rechts)**

Art. Nr.	Länge	Preis
K24105	2m	10.15
K24131	3m	11.15
K24105.OS	2m (ohne Stecker)	7.15
K24131.OS	3m (ohne Stecker)	8.15

– **Steckerteil ST18-3 weiss inkl. Zugentlastung**

Art. Nr.	Preis
K14202	4.60

(für Anschluss links)

– **Buchsenteil ST18-3 weiss inkl. Zugentlastung**

Art. Nr.	Preis
K14203	5.30

(für Anschluss rechts)

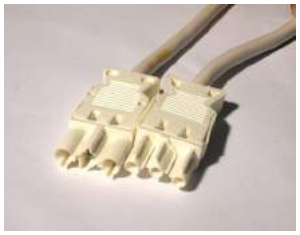

– **Verbindungsleitungen (Speziallängen auf Anfrage)**

Art. Nr.	Länge	Preis
K24109.03	0.3m	10.10
K24109.05	0.5m	10.50
K24109.10	1m	11.15

– Blindabdeckung weiss zu:

	Art. Nr.	Preis
Steckerteil:	K14204 (rechts)	0.75
Buchsenteil:	K14205 (links)	0.75

– Kupplung für Lichtbandmontage weiss

Art. Nr.	Preis
K14206	4.45

(bei Lichtbandmontage zwingend)

Lichtbandmontage

FML-Steckdosen

– Steckdose 2 x T13 weiss

Art. Nr.	Preis
K15101	83.85

NEW FML – FLACHMÖBELLEUCHTE

→ Angaben zu HO-Ausführung auf Anfrage!

Informationen und technische Daten:

- Flachaufbauleuchte 230V (HE) weiss (andere Gehäusefarben erhältlich auf Anfrage)
- Integriertes elektronisches Vorschaltgerät
- Mit Schalter + Prismenabdeckung
- Adaptierbar für Lichtbandmontage (max. 10)
- Lichtfarbe: 830 oder 840 lieferbar!
- Anbaumasse: B 93mm; H 24mm
- Erhältlich in vier verschiedenen Längen!
- Preise inkl. Leuchtmittel

Artikelnummer	Leistung	Länge	Preis
K21226.HE	14W	583mm	69.30
K21227.HE	21W	883mm	80.80
K21228.HE	28W	1183mm	110.90
K21229.HE	35W	1483mm	120.00

FML-ZUBEHÖR

– **Anschlussleitungen (für Anschluss rechts)**

Art. Nr.	Länge	Preis
K24105	2m	10.15
K24131	3m	11.15
K24105.OS	2m (ohne Stecker)	7.15
K24131.OS	3m (ohne Stecker)	8.15

– **Steckerteil ST18-3 weiss inkl. Zugentlastung**

Art. Nr.	Preis
K14202	4.60

(für Anschluss links)

– **Buchsenteil ST18-3 weiss inkl. Zugentlastung**

Art. Nr.	Preis
K14203	5.30

(für Anschluss rechts)

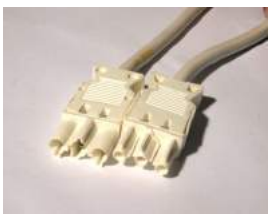

– **Verbindungsleitungen (Speziallängen auf Anfrage)**

Art. Nr.	Länge	Preis
K24109.03	0.3m	10.10
K24109.05	0.5m	10.50
K24109.10	1m	11.15

– Blindabdeckung weiss zu:

	Art. Nr.	Preis
Steckerteil:	K14204 (rechts)	0.75
Buchsenteil:	K14205 (links)	0.75

– Kupplung für Lichtbandmontage weiss

Art. Nr.	Preis
K14206	4.45

(bei Lichtbandmontage zwingend)

Lichtbandmontage

FML-Steckdosen

– Steckdose 2 x T13 weiss

Art. Nr.	Preis
K15101	83.85

LD 2000 – AUFBAU

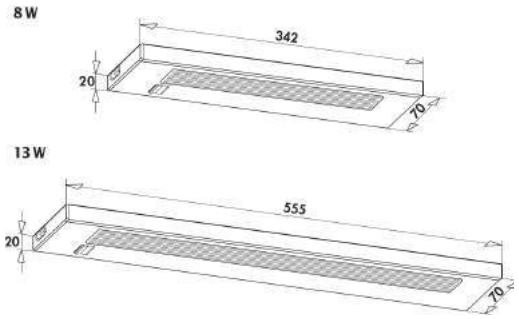

Informationen und technische Daten:

- Aufbauleuchte 8/13W / 230V (HE)
- Integriertes elektronisches Vorschaltgerät
- Mit Schalter + Prismenabdeckung
- Max. 10 Leuchten adaptierbar (Lichtbandmontage)
- Lichtfarbe warmweiss, Schutzklasse II
- Andere Lichtfarben erhältlich auf Anfrage!
- Preise inkl. Leuchtmittel!

Artikelnummer	Leistung	Länge	Preis
K11312.WS	8 Watt	342mm	50.65
K11313.WS	13 Watt	555mm	65.80
K11312.SI	8 Watt	342mm	57.75
K11313.SI	13 Watt	555mm	72.80

LD 2000 – ZUBEHÖR

C Zuleitung

– 2m, zum Anschluss der Leuchten

Artikelnummer	Preis
K14301	5.20

D Zuleitung mit Winkelstecker

– zum Anschluss der Leuchten

Artikelnum-mer	Länge	Preis
K14302	2.0m	5.90
K14321	3.5m	10.70

E Zuleitung

– Mit Aderendhülsen, zum Anschluss der Leuchten

Artikelnum-mer	Länge	Preis
K14303	2.0m	5.20
K14307	3.0m	9.00
K14308	3.5m	9.70

B Verbindungsleitung

– Zwischen den Leuchten

Artikelnum-mer	Länge	Preis
K14306	0.3m	4.30
K14307	0.6m	4.80
K14308	1.0m	5.20
K14309	1.5m	5.70

M Verbindungsleitung

– 2m, mit Mini-Stecker / Buchse C7

Artikelnummer	Preis
K14310	4.90

A Adapter

– Für Lichtbandmontage

Artikelnummer	Preis
K14207	2.25

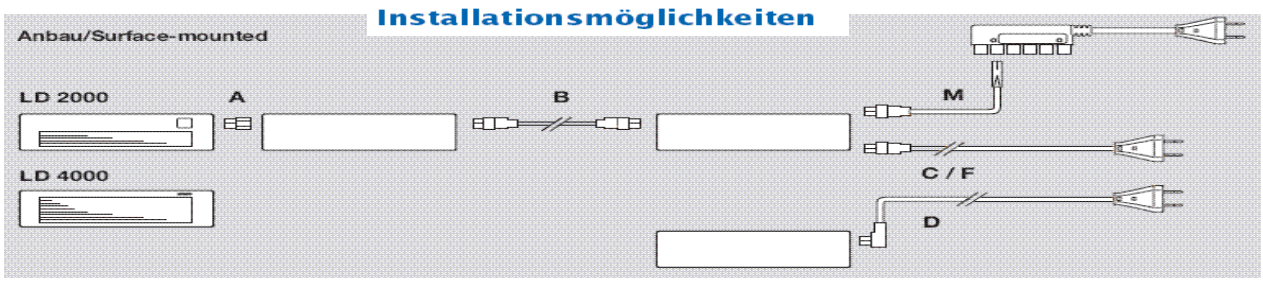

Farbcode–Tabelle: WS= weiss SI= silber

LD 2000 – EINBAU

Informationen und technische Daten:

- Einbauleuchte aus Kunststoff 8/13W / 230V
- Für Böden ab 16mm Dicke
- Integriertes elektronisches Vorschaltgerät
- Mit Schalter + Prismenabdeckung
- Adaptierbar für Lichtbandmontage (max. 10)
- Lichtfarbe warmweiss (3000°K), Schutzklasse II
- Andere Lichtfarben erhältlich auf Anfrage!
- Preise inkl. Leuchtmittel
- Erhältlich in zwei Längen

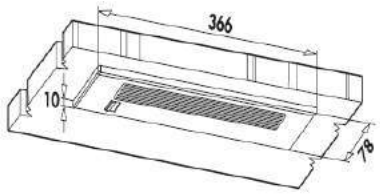

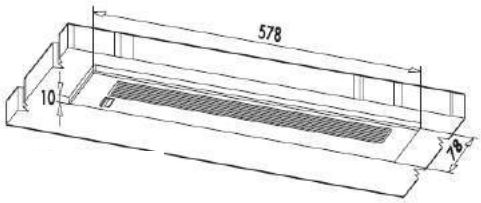

Artikelnummer	Leistung	Länge	Preis
K11310.WS	8W	366mm	68.70
K11311.WS	13W	578mm	87.00
K11310.SI	8W	366mm	72.00
K11311.SI	13W	578mm	91.00

Andere Farben erhältlich auf Anfrage!

LD 2000 EINBAU – ZUBEHÖR

A Adapter

- Für Lichtbandmontage (LD2000
- Einbau; 2 Stück erforderlich)

Artikelnummer	Preis
K14207	2.25

D Zuleitung mit Winkelstecker

- Zum Anschluss der Leuchten

Artikelnummer	Länge	Preis
K14302	2m	5.90
K14321	3.5m	10.70

E Zuleitung

- Mit Aderendhülsen, zum Anschluss der Leuchten

Artikelnummer	Länge	Preis
K14303	2.0m	5.20
K14304	3.0m	9.00
K14305	3.5m	9.70

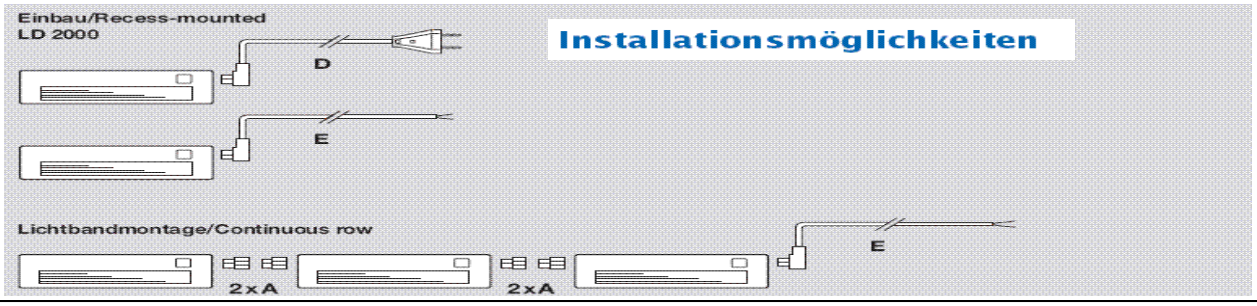

Farbcode–Tabelle: WS= weiss SI= silber

ORIZZONTE E

Informationen und technische Daten:

- Rohrleuchte 230V aus extrudiertem, eloxiertem Aluminium
- Mit integriertem elektronischen Vorschaltgerät, Schalter und Acrylabdeckung
- Dank des minimalen Raumbedarfs ist dieses Orizzonte Modell vielerorts einsetzbar.
- Inkl. FL-Lampe T5, 4000°K mit Sockel G5 (HE)
- Ausführung mit Bewegungsmelder erhältlich auf Anfrage!
- Ist nicht dimmbar

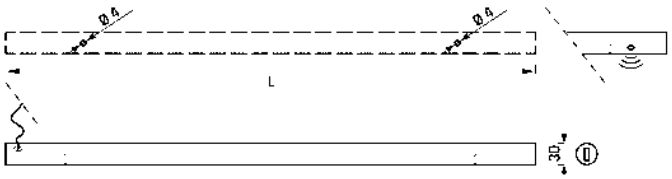

Artikelnummer	Leistung	Länge	Preis
K11320.06	6W	460mm	84.60
K11320.13	13W	760mm	98.30
K11320.21	21W	1060mm	114.70

CE M M F G 5 **→Speziallängen erhältlich auf Anfrage!**

ORIZZONTE M

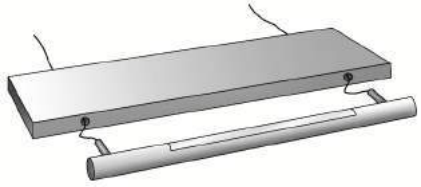

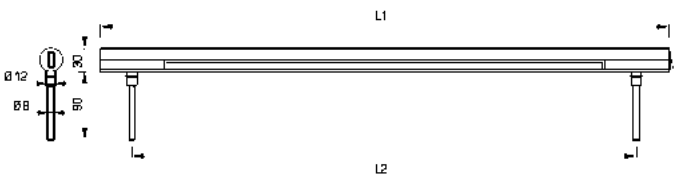

Informationen und technische Daten:

- Aufbauleuchte 230V aus extrudiertem, eloxiertem Aluminium
- Mit integriertem elektronischen Vorschaltgerät, Acrylabdeckung und Schalter
- Lichtaustritt nach oben und unten, ideal für die Beleuchtung von Bücher–/ und Küchenboarden
- Inkl. FL-Lampe T5, 4000°K mit Sockel G5 (HE)
- Ist nicht dimmbar

Artikelnummer	Leistung	L1 / L2	Preis
K11321.08	8W	405 / 327mm	158.00
K11321.13	13W	850 / 560mm	184.60
K11321.21	21W	1165 / 907mm	201.00

CE M M F G 5 **→Speziallängen erhältlich auf Anfrage!**

ORIZZONTE CU

Informationen und technische Daten:

- Leuchtschiene 230V aus extrudiertem, eloxiertem Aluminium mit integriertem elektronischen Vorschaltgerät und eingebautem Schalter.
- Die verchromte Rohrstruktur hinter der Leuchte ermöglicht die Montage von Vorrichtungen für das Küchenzubehör.
- Spezifisch zur Montage an Hängeschränke oder zur Beleuchtung von Arbeitsflächen entwickelt
- Inkl. FL-Lampe T5, 4000°K mit Sockel G5 (HE)
- Andere Lichtfarben erhältlich auf Anfrage!
- Ist nicht dimmbar

IP40 G 5

Artikelnummer	Leistung	Länge	Preis
K11322.06	6W	450mm	153.80
K11322.08	8W	600mm	163.50
K11322.13	13W	900mm	173.30
K11322.21	21W	1200mm	190.80

ORIZZONTE CU/U

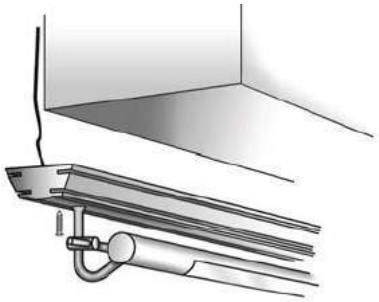

Informationen und technische Daten:

- Leuchtschiene 230V aus extrudiertem, eloxiertem Aluminium inkl. Aufbauelement mit integriertem elektronischen Vorschaltgerät und eingebautem Schalter.
- Die verchromte Rohrstruktur hinter der Leuchte ermöglicht die Montage von Vorrichtungen für das Küchenzubehör.
- Spezifisch zur Montage unter den Hängeschränken und zur Beleuchtung von Arbeitsflächen entwickelt, verbindet dieses Modell Funktionalität und ein aktuelles Design zugleich.
- Inkl. FL-Lampe T5, 4000°K mit Sockel G5 (HE)
- Andere Lichtfarben erhältlich auf Anfrage!
- Ist nicht dimmbar

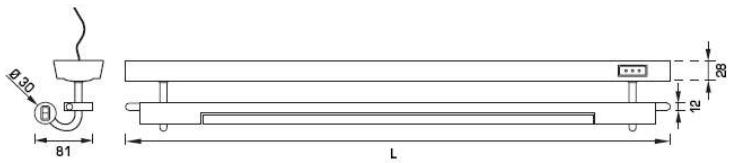

cl. IIP40 G 5

Artikelnummer	Leistung	Länge	Preis
K11323.06	6W	450mm	180.50
K11323.08	8W	600mm	191.50
K11323.13	13W	900mm	205.00
K11323.21	21W	1200mm	225.70

ORIZZONTE PO

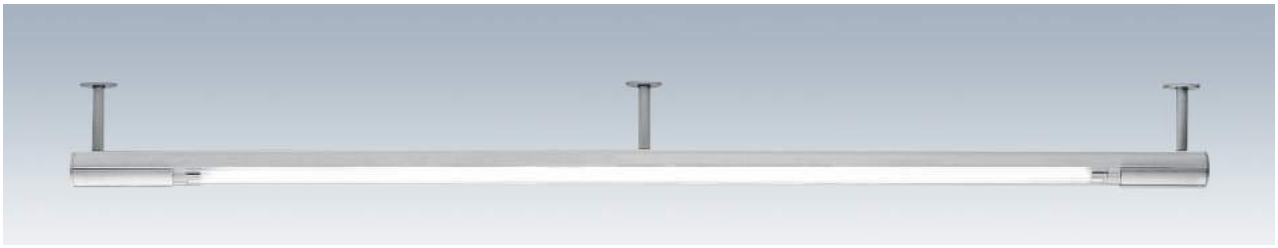

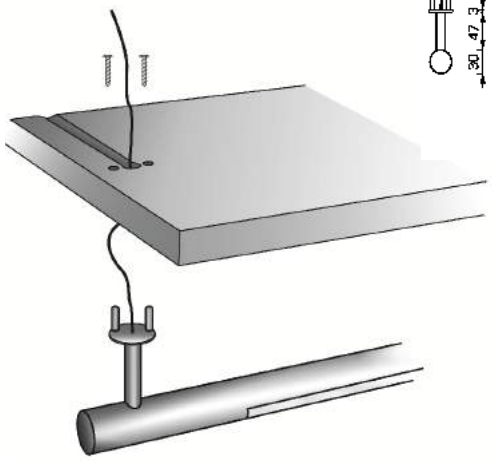

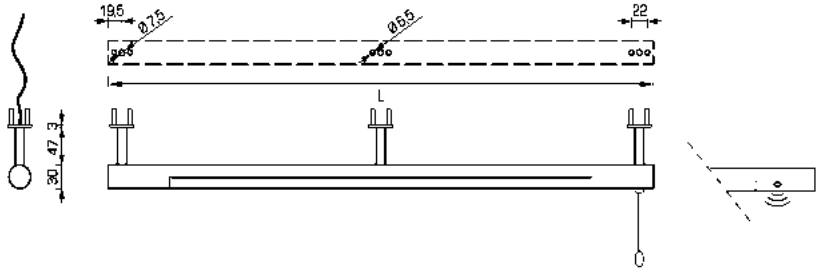

Informationen und technische Daten:

- Kleiderstangenleuchte 230V mit integriertem elektronischen Vorschaltgerät, Plexiabdeckung und Schnurschalter
- Inkl. FL-Lampe T5, 4000°K mit Sockel G5 (HE)
- *Länge 580mm nur mit 2 Befestigungen
- Auf Wunsch auch mit Bewegungsmelder erhältlich, (verschiedene Wattleistungen beachten!)
- Ist nicht dimmbar!

Artikelnummer	Leistung	Länge	Preis
K11324.08	8W	580mm*	138.65
K11324.13	13W	755mm	163.50
K11324.131	13W	770mm	163.50
K11324.132	13W	855mm	163.50
K11324.133	13W	880mm	163.50
K11324.134	13W	920mm	167.80
K11324.135	13W	955mm	173.20
K11324.136	13W	970mm	178.70
K11324.21	21W	1160mm	192.75
K11324.211	21W	1170mm	192.75
K11324.212	21W	1180mm	192.75
K11324.213	21W	1405mm	214.50
K11324.214	21W	1470mm	214.50

IP40 G 5

→ Speziallängen erhältlich auf Anfrage!

ORIZZONTE PO / TOP

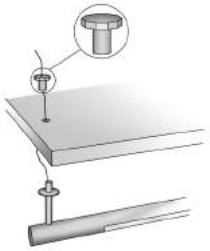

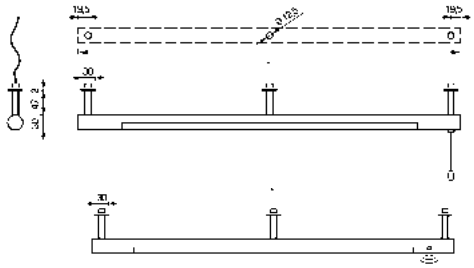

Artikelnummer	Leistung	Länge	Preis
K11325.08	8W	580mm*	138.65
K11325.13	13W	755mm	163.50
K11325.131	13W	770mm	163.50
K11325.132	13W	855mm	163.50
K11325.133	13W	880mm	163.50
K11325.134	13W	920mm	167.80
K11325.135	13W	955mm	173.20
K11325.136	13W	970mm	178.70
K11325.21	21W	1160mm	192.75
K11325.211	21W	1170mm	192.75
K11325.212	21W	1180mm	192.75
K11325.213	21W	1405mm	214.50
K11325.214	21W	1470mm	214.50

Informationen und technische Daten:

- Kleiderstangenleuchte 230V mit integriertem elektronischen Vorschaltgerät Acrylabdeckung und Schnurschalter
- Diese Leuchte wurde speziell zur Befestigung am Schrankoberteil entwickelt (Befestigung mittels Blockiersystem)
- Inkl. FL-Lampe T5, 4000°K mit Sockel G5 (HE)
- Andere Lichtfarben erhältlich auf Anfrage!
- Auf Wunsch auch mit Bewegungsmelder erhältlich, (verschiedene Wattleistungen beachten!)
- *Leuchte mit Länge 580mm wird nur mit 2Befestigungen montiert
- Ist nicht dimmbar!

IP40 G 5

ORIZZONTE PO / U

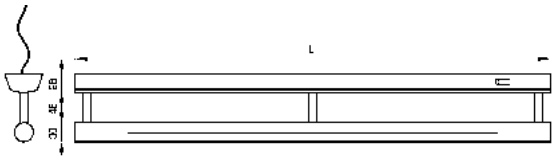

Artikelnummer	Leistung	Länge	Preis
K11326.08	8W	580mm*	164.90
K11326.13	13W	755mm	190.50
K11326.131	13W	770mm	190.50
K11326.132	13W	855mm	190.50
K11326.133	13W	880mm	190.50
K11326.134	13W	920mm	195.00
K11326.135	13W	955mm	200.55
K11326.136	13W	970mm	206.10
K11326.21	21W	1160mm	220.60
K11326.211	21W	1170mm	220.60
K11326.212	21W	1180mm	220.60
K11326.213	21W	1405mm	242.90
K11326.214	21W	1470mm	242.90

Informationen und technische Daten:

- Kleiderstangenleuchte 230V inkl. Aufbauelement mit integriertem
  elektronischen Vorschaltgerät, Schalter und Acrylabdeckung
- Inkl. FL-Lampe T5, 4000°K mit Sockel G5 (HE)
- Andere Lichtfarben erhältlich auf Anfrage!
- *Länge 580mm wird nur mit 2 Befestigungen montiert
- Ist nicht dimmbar!

IP40 G 5

DIMMLIGHT T5

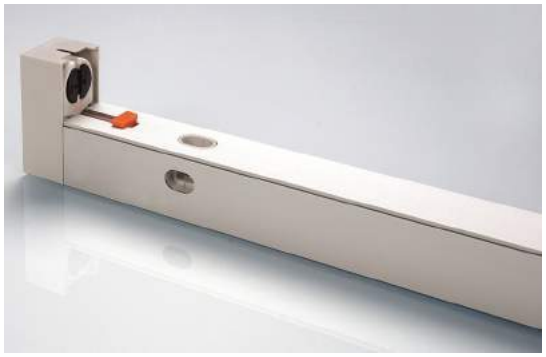

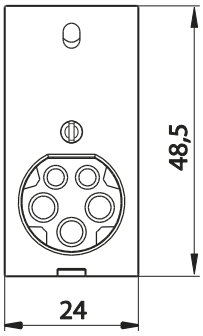

Informationen und technische Daten:

Aufbauleuchte T5 230V 50 / 60Hz:

- Durchverdrahtet
- Verschiebbare integrierte Steckvorrichtung
- Schutzklasse I
- Profil Alu silber eloxiert
- Höhe: 48.5mm / 24mm

Dimmbare Version:

- 1-10V Schnittstelle
- Dimmbereich 3 - 100%

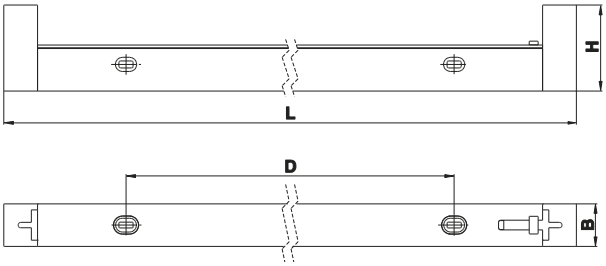

Verschiebbare Steckvorrichtung eingefahren

dimmbar HE:

Artikelnummer	Leistung	Länge	Lochabstand	Preis
K11331.21	21W	882mm	744mm	145.80
K11331.28	28W	1182mm	1044mm	157.60
K11331.35	35W	1482mm	1344mm	163.50

nicht dimmbare Ausführung HE:

Artikelnummer	Leistung	Länge	Lochabstand	Preis
K11329.24	24W	582mm	444mm	85.90
K11329.39	39W	882mm	744mm	91.80
K11329.49	49W	1482mm	1344mm	131.70
K11329.54	54W	1182mm	1044mm	115.50
K11329.80	80W	1482mm	1344mm	131.70

dimmbar HO:

Artikelnummer	Leistung	Länge	Lochabstand	Preis
K11331.39	39W	882mm	744mm	142.80
K11331.49	49W	1482mm	1344mm	163.50
K11331.54	54W	1182mm	1044mm	157.60
K11331.80	80W	1482mm	1344mm	163.50

IP 20

KABEL-ZUBEHÖR 230V 50/60Hz FÜR DIMMLIGHT T5

Artikelnummer	Bezeichnung	Länge	Preis
K24142.10	Anschlussleitung, freie Enden	1000mm	17.80
K24142.20	Anschlussleitung, freie Enden	2000mm	19.30
K24142.50	Anschlussleitung, freie Enden	5000mm	25.90
K24143.02	Verbindungsleitung	200mm	15.90
K24143.03	Verbindungsleitung	300mm	16.00
K24143.05	Verbindungsleitung	500mm	16.30
K24143.06	Verbindungsleitung	600mm	16.50
K42143.09	Verbindungsleitung	900mm	16.60
K24143.10	Verbindungsleitung	1000mm	17.10
K24143.12	Verbindungsleitung	1200mm	17.50

3- poliges System: (nicht dimmbar)

Informationen und technische Daten:

– für 3-polige Leuchten
– Stecker: Ø 22 mm, Steckerlänge: 37 mm
– Schutzklasse IP20
– Typen und Längen siehe Tabelle

Artikelnummer	Bezeichnung	Länge	Preis
K24140.10	Anschlussleitung, freie Enden	1000mm	21.50
K24140.20	Anschlussleitung, freie Enden	2000mm	23.00
K24140.50	Anschlussleitung, freie Enden	5000mm	28.90
K24141.02	Verbindungsleitung	200mm	21.50
K24141.03	Verbindungsleitung	300mm	21.60
K24141.05	Verbindungsleitung	500mm	21.90
K24141.06	Verbindungsleitung	600mm	22.10
K42141.09	Verbindungsleitung	900mm	22.20
K24141.10	Verbindungsleitung	1000mm	22.50
K24141.12	Verbindungsleitung	1200mm	22.80

5– poliges System: (für dimmbare Ausführung)

Informationen und technische Daten:

– Für 5-polige dimmbare Leuchten
– Stecker: Ø 22 mm, Steckerlänge: 37 mm
– Schutzklasse IP20
– Typen und Längen siehe Tabelle

TEO GLASBODENLEUCHTE

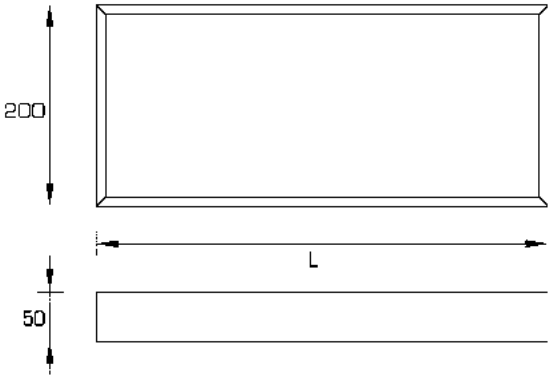

Informationen und technische Daten:

- Lichttableau 230V mit integriertem elektronischen Vorschaltgerät und Schalter
- Aluprofil eloxiert mit Abdeckungen aus gehärteten und Säure behandelten Gläsern und Staubschutzdichtungen, maximale Belastung 10kg
- Lichtaustritt nach oben und unten
- Ist nicht dimmbar
- Inkl. FL-Lampe T5, 4000°K, Sockel G5 (HE)
- Andere Lichtfarben erhältlich auf Anfrage!
- Leuchte auch mit LED Leuchtmittel erhältlich! (siehe Register 1)

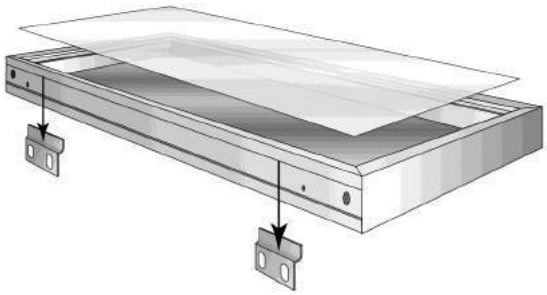

Artikelnummer 4000°K	Leistung	Länge	Preis
K11314.08AM	8W	450mm	163.35
K11314.08AG	8W	450mm	174.25
K11314.13AM	13W	600mm	188.75
K11314.13AG	13W	600mm	199.65
K11314.21AM	21W	900mm	232.30
K11314.21AG	21W	900mm	250.50
K11314.28AM	28W	1200mm	286.75
K11314.28AG	28W	1200mm	308.55

IP40

SPIEGELLEUCHTE GL ECKIG, OHNE STECKDOSE

Informationen und technische Daten:

- Leuchtenbügel promatisiert, mit Fassung E27
- Komplett montiert und auf Klemme verdrahtet
- Plexiabdeckung weiss opal, eckig
- Preise exkl. Leuchtmittel (siehe Register 6)

Artikelnummer	Leistung	Länge	Preis
K21501	1x max. 40W	250mm	63.40
K21502	2x max. 40W	400mm	90.30
K21503	2x max. 40W	500mm	108.00
K21504	3x max. 40W	600mm	114.00

SPIEGELLEUCHTE GL ECKIG, MIT STECKDOSE

Informationen und technische Daten:

- Leuchtenbügel promatisiert, mit Steckdose 2xT13 und Fassung E27
- Komplett montiert und auf Klemme verdrahtet
- Plexiabdeckung weiss opal, eckig
- Preise exkl. Leuchtmittel (siehe Register 6)

Artikelnummer	Leistung	Länge	Preis
K21505	1x max. 40W	250mm	132.20
K21506	2x max. 40W	400mm	136.00
K21507	2x max. 40W	500mm	158.60
K21508	3x max. 40W	600mm	193.50

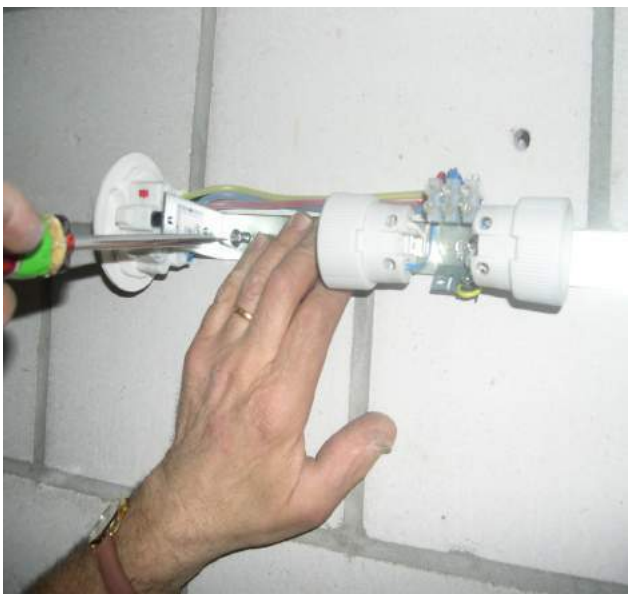

FL-ARMATUREN

Leuchten-Beschrieb	Artikel-Nr.	Bestückung Watt	Masse in mm (L x B x H)	Preis in Schweizer Franken Brutto
* **Balkenleuchte SiMIN T5 mit EVG QTi-Technologie,** Gehäuse und Montageblech aus Stahlblech, weiss lackiert, mit Schnellverschluss-Clip inkl. Anschlussklemme 3 x 1.5 mm².	**015.i**	1 x 14/24W	575 x 37 x 64	92.00
	016.i	1 x 21/39W	875 x 37 x 64	92.00
	017.i	1 x 28/54W	1175 x 37 x 64	94.00
	018.i	1 x 35/49/80W	1475 x 37 x 64	99.00
		Lochblechabdeckung rund, weiss lackiert, mit Röhrenclip		
	020.1	14/24W	575 x 54 x 21	28.00
	021.1	21/39W	875 x 54 x 21	28.00
	022.1	28/54W	1175 x 54 x 21	30.00
	023.1	35/49/80W	1475 x 54 x 21	36.00
		Acrylglas-Aufsteckblende opal, mit Röhrenclip		
	025.1	14W	575 x 36 x 37	126.20
	026.1	21W	875 x 36 x 37	146.30
	027.1	28W	1175 x 36 x 37	158.70
	028.1	35W	1475 x 36 x 37	179.00
Wir empfehlen die Acrylglas-Aufsteckblenden nur bei 14, 21, 28 und 35W Leuchtmitteln zu verwenden.				
* **Balkenleuchte SiMIN T5 mit EVG QTi-Technologie,** Gehäuse und Montageblech aus Stahlblech, weiss lackiert, mit Schnellverschluss-Clip, inkl. Anschlussklemme 3 x 1.5 mm².	**215.i**	2 x 14/24W	575 x 84 x 37	132.20
	216.i	2 x 21/39W	875 x 84 x 37	132.70
	217.i	2 x 28/54W	1175 x 84 x 37	134.70
	218.i	2 x 35/49W	1475 x 84 x 37	139.50
* **Lichtleiste überlappend T5 mit EVG QTi-Technologie,** aus Stahlblech, weiss lackiert, mit 3-pol. Durchgangsverdrahtung 1.5 mm².	**040.i**	1 x 14/24W	575 x 54 x 52	101.30
	041.i	1 x 21/39W	875 x 54 x 52	101.30
	042.i	1 x 28/54W	1175 x 54 x 52	104.30
	043.i	1 x 35/49/80W	1475 x 54 x 52	108.20
* Einfache **Balkenleuchte T8 1-flammig, EVG,** trapezförmig, Balken aus Stahlblech, weiss lackiert, oben offen.	**113.7**	1 x 36W	1226 x 65 x 75	72.40
	114.7	1 x 58W	1526 x 65 x 75	75.10
* Einfache **Balkenleuchte T8 1-flammig, EVG,** trapezförmig, Balken aus Stahlblech, weiss lackiert, oben offen, **mit Notlichtelement** inkl. Akku, Brenndauer 1 h.		**ohne Selbsttest**		
	040.7	1 x 36W	1226 x 65 x 75	326.60
	041.7	1 x 58W	1526 x 65 x 75	336.60
		mit Selbsttest		
	050.7	1 x 36W	1226 x 65 x 75	398.00
	051.7	1 x 58W	1526 x 65 x 75	409.40
* Einfache **Balkenleuchte T8 2-flammig, EVG,** trapezförmig, Balken aus Stahlblech, weiss lackiert, oben offen.	**147.7**	2 x 36W	1226 x 122 x 40	107.20
	148.7	2 x 58W	1526 x 122 x 40	118.80
		Grundplatte, mit Stehbolzen und Klemme für Balkenleuchte T8		
	116.1	36W	1226 x 68 x 8	19.40
	117.1	58W	1526 x 68 x 8	21.20
		Zubehör zu Balkenleuchten: (Aufhängung, Schutzgitter etc.) auf Anfrage		

– Preise exkl. Leuchtmittel, MWST + VRG **Preisänderung vorbehalten**

Fluoreszenz-Systeme

FL-ARMATUREN

	Leuchten-Beschrieb	Artikel-Nr.	Bestückung Watt	Masse in mm (L x B x H)	Preis in Schweizer Franken Brutto
	Feuchtraumleuchte MONSUN T8 EVG, direkt breit strahlend, mit gespritzter Prismenwanne aus PMMA, Schutzklasse I, mit Deckenbefestigung in Schnapptechnik (V2A), Gehäuse aus glasfaserverstärktem Polyester mit V2A-Verschlüssen. Schutzart IP65	**129.7** **131.7** **133.7** **135.7** **137.7**	1 x 18W 1 x 36W 2 x 36W 1 x 58W 2 x 58W	667 x 84 x 102 1277 x 84 x 102 1277 x 130 x 110 1577 x 84 x 102 1577 x 130 x 110	175.00 175.00 214.00 183.00 229.00
	Feuchtraumleuchte MONSUN T5 mit EVG, QTi-Technologie, direkt breit strahlend, mit gespritzter Prismenwanne aus PMMA, Schutzklasse I, mit Deckenbefestigung in Schnapptechnik (V2A), Gehäuse aus glasfaserverstärktem Polyester mit V2A-Verschlüssen. Schutzart IP65	**230.7** **232.7** **234.7** **236.7**	1 x 28/54W 1 x 35/49/80W 2 x 28/54W 2 x 35/49W	1277 x 84 x 102 1577 x 84 x 102 1577 x 130 x 110 1577 x 130 x 110	209.00 217.00 264.00 264.00
			Ausführung in LED auf Anfrage		
	Wannen-Anbauleuchte EVG, mit opaler Wanne kantig, tiefgezogen, Oberteil aus Stahlblech, weiss lackiert, mit einseitigen Riegelverschlüssen. Schutzart IP40	**260.7** **261.7** **265.7**	1 x 18W 1 x 36W 1 x 58W	650 x 103 x 111 1250 x 103 x 111 1550 x 103 x 111	138.00 153.00 194.00
	Wannen-Anbauleuchte EUROPLEX, EVG, mit opaler Wanne und abgerundeten Kanten, aus PMMA, Oberteil aus Stahlblech, weiss lackiert. Schutzart IP40	**161.7** **165.7**	1 x 36W 1 x 58W	1270 x 92 x 99 1570 x 92 x 99	130.00 140.00
	Anbauleuchte COMFIT-PLUS T8, EVG, Gehäuse aus Stahlblech weiss RAL 9010 thermolackiert, direktstrahlend, Abdeckung nach unten mit Spiegelraster aus Aluminium, matt eloxiert, BAP60, werkzeuglos aus- und abhängbar. Schutzart IP20	**181.7** **183.7** **185.7** **187.7**	1 x 36W 2 x 36W 1 x 58W 2 x 58W	1248 x 210 x 87 1248 x 210 x 87 1548 x 210 x 87 1548 x 210 x 87	245.00 326.00 291.00 403.00
	Anbauleuchte COMFIT-M T5 mit EVG, QTi-Technologie, Gehäuse RAL 9010 thermolackiert, direktstrahlend, Abdeckung nach unten mit Spiegelraster aus Aluminium, hochglänzend, BAP65, werkzeuglos aus- und abhängbar. Schutzart IP20	**280.7** **282.7** **284.7** **286.7**	1 x 28/54W 1 x 35/49/80W 2 x 28/54W 2 x 35/49W	1207 x 145 x 58 1507 x 145 x 58 1207 x 229 x 58 1507 x 229 x 58	378.00 409.00 471.00 502.00
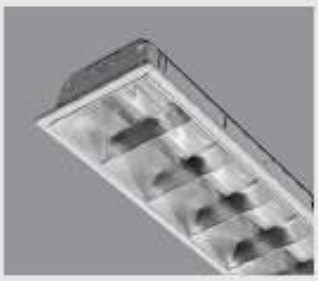	**Einbauleuchte COMFIT-PLUS T8, EVG,** Gehäuse aus Stahlblech weiss RAL 9010 thermolackiert, direktstrahlend, Abdeckung nach unten mit Spiegelraster aus Aluminium, matt eloxiert, BAP60, werkzeuglos aus- und abhängbar. Schutzart IP20	**481.7** **485.7**	1 x 36W 1 x 58W	1247 x 182 x 105 1547 x 182 x 105	226.00 242.00
			Befestigungsbügel Klemmbereich		
		488	18–33 mm		16.00
			Befestigungsbügel Klemmbereich		
		489	31–50 mm		20.00
			Deckenausschnitt LW 36W = 1234 x 171 mm LW 58W = 1534 x 171 mm		

– Preise exkl. Leuchtmittel, MWST + VRG **Preisänderung vorbehalten**

B. Karch AG

Elektrotechnische Erzeugnisse

Halogen

Halogen-Systeme

ERIS

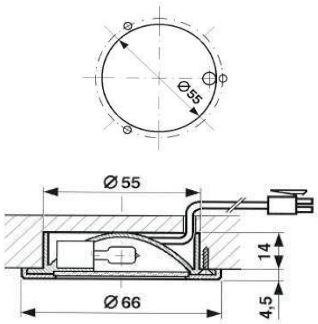

Informationen und technische Daten:

- 10W Leistung mit matter Scheibe
- Inkl. 2m Anschlussleitung
- Andere Leitungslängen erhältlich auf Anfrage
- Inkl. Schraubbefestigung

*= Farbcode (siehe Farbtabelle)

Artikelnummer		Leistung	Preis
gerillter Blendring	Glatter Blendring		
K11101.2*	K11102.2*	12V 10W	24.05

Preise inkl. Leuchtmittel!

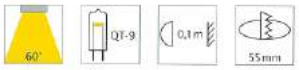

XENA I

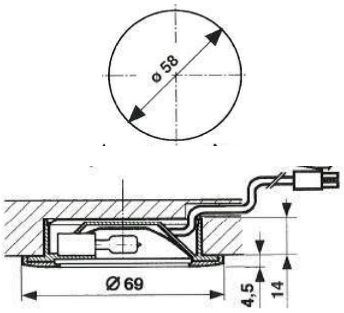

Informationen und technische Daten:

- 10W Leistung mit matter Scheibe
- 20W Leistung mit klarer Scheibe
- Inkl. 2m Anschlussleitung
- Andere Leitungslängen erhältlich auf Anfrage
- Inkl. Schraubbefestigung

*= Farbcode (siehe Farbtabelle)

Artikelnummer		Leistung	Preis
glatter Blendring	gerillter Blendring		
K11103.2*	K11105.2*	12V 10W	19.90
K11104.2*	K11106.2*	12V 20W	20.70

Preise inkl. Leuchtmittel!

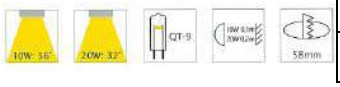

XENA II

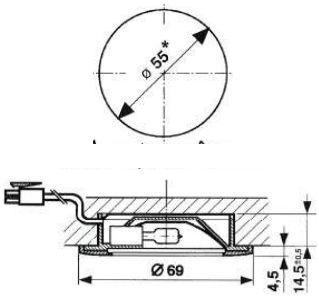

Informationen und technische Daten:

- 20W Leistung mit matter Scheibe
- 20W Leistung mit klarer Scheibe
- Inkl. 2m Anschlussleitung
- Andere Leitungslängen erhältlich auf Anfrage
- Mit Schraub– oder Klemmfederbefestigung
- Auch mit Durchmesser 58mm lieferbar

Artikelnummer		Leistung	Preis
Mit matter Scheibe	Mit klarer Scheibe		
K11107.2*	–	12V 10W	19.90
K11108.2*	K11109.2*	12V 20W	20.70

*= Farbcode (siehe Farbtabelle)

Preise inkl. Leuchtmittel!

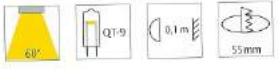

*** Farbcode–Tabelle:** **WS= weiss** **SZ= schwarz** **NM= nickel-matt** **Lieferbar mit folgenden Stecksystemen:**
CG= chrom-glanz **AL= aluminium** **GO= gold**

Halogen-Systeme

PERSEUS

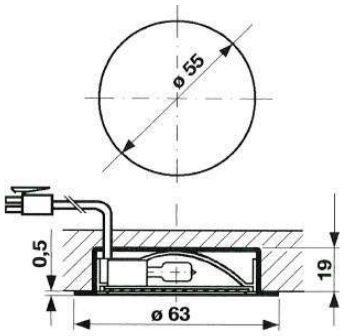

Preise inkl. Leuchtmittel!

Informationen und technische Daten:

- 10W mit matter Scheibe
- 20W mit klarer Scheibe
- Inkl. 0.3m Anschlussleitung
- Auch mit 2m Leitung ab Lager lieferbar
- Andere Leitungslängen auf Anfrage
- Inkl. Klemmbefestigung

Artikelnummer	Leistung	Preis
K11110.3*	12V 10W	25.60
K11111.3*	12V 20W	25.60

*= Farbcode (siehe Farbtabelle)

CARINA

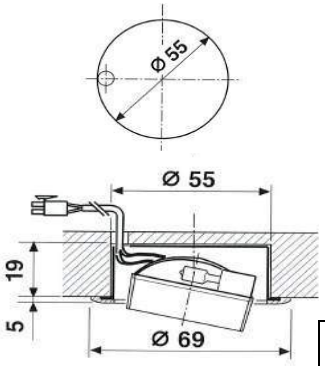

Preise inkl. Leuchtmittel!

*= Farbcode (siehe Farbtabelle)

Informationen und technische Daten:

- Bewegliche Einbauleuchte
- 10W mit matter Scheibe
- 20W mit klarer Scheibe
- Ist 30° schwenkbar
- Inkl. 2m Anschlussleitung
- Andere Leitungslängen auf Anfrage!
- Inkl. Schraubbefestigung

Artikelnummer	Leistung	Preis
K11123.3*	12V 10W	36.90
K11124.3*	12V 20W	36.90

XENA III

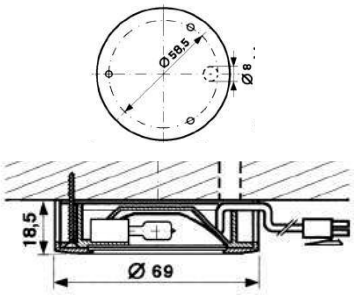

Preise inkl. Leuchtmittel!

*= Farbcode (siehe Farbtabelle)

Informationen und technische Daten:

- 10W mit matter Scheibe
- 20W mit klarer Scheibe
- 0.5m/1m/2m ab Lager lieferbar
- Inkl. 2m Anschlussleitung
- Inkl. Schraubbefestigung

Artikelnummer		Leistung	Preis
flacher Blendring	gerillter Blendring		
K11125.2*	–	12V 10W	22.80
K11126.2*	–	12V 20W	22.80
–	K11127.2*	12V 10W	23.60
–	K11128.2*	12V 20W	23.60

*** Farbcode–Tabelle:** **WS= weiss** **CG= chrom-glanz** **ES= edelstahl** **AL= aluminium** **NM= nickel-matt** **GO= gold**

Lieferbar mit folgenden Stecksystemen:

Halogen-Systeme

LYRA I

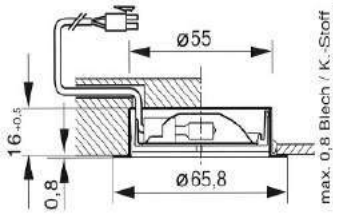

Informationen und technische Daten:

- 10W mit matter Scheibe
- 20W mit klarer Scheibe
- Inkl. 0.3m Anschlussleitung
- Andere Leitungslängen auf Anfrage
- Inkl. Klemmbefestigung
- Ausführung mit glattem Ring auf Anfrage!

Preise inkl. Leuchtmittel!

*= Farbcode (siehe Farbtabelle)

Artikelnummer mit gerilltem Ring	Leistung	Preis
K11114.3*	12V 10W	12.30
K11115.3*	12V 20W	12.30

LYRA II

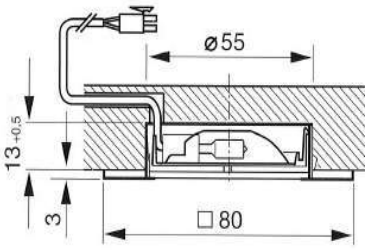

Informationen und technische Daten:

- Dekorring frei drehbar
- 10W mit matter Scheibe
- 20W mit klarer Scheibe
- Inkl. 2m Anschlussleitung
- Andere Leitungslängen auf Anfrage
- Inkl. Klemmbefestigung

Artikelnummer	Leistung	Preis
K11116.3*	12V 10W	18.30
K11117.3*	12V 20W	18.30

Preise inkl. Leuchtmittel!

*= Farbcode (siehe Farbtabelle)

Dekorring LYRA A

– lieferbar zu LYRA I

Artikelnummer	Preis
K11118.*	6.00

Dekorring LYRA B

– lieferbar zu LYRA I

Artikelnummer	Preis
K11119.*	6.00

LYRA III

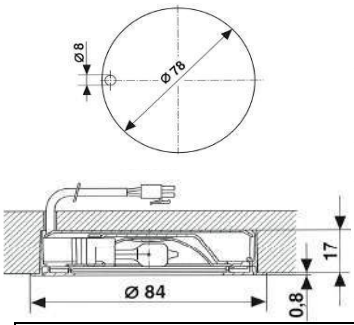

Informationen und technische Daten:

- Erhebliche Wärmereduzierung an den Befestigungsflächen
- 10W mit matter Scheibe
- 20W mit matter oder klarer Scheibe
- Inkl. 2m Anschlussleitung
- Andere Leitungslängen auf Anfrage!
- Inkl. Klemmbefestigung

Preise inkl. Leuchtmittel!

*= Farbcode (siehe Farbtabelle)

Artikelnummer		Leistung	Preis
mit matter Scheibe	mit klarer Scheibe		
K11120.2*	–	12V 10W	27.65
K11121.2*	K11122.2*	12V 20W	27.65

*** Farbcode–Tabelle: WS= weiss SZ= schwarz NM= nickel-matt CG= chrom-glanz AL= aluminium GO= gold**

Lieferbar mit folgenden Stecksystemen:

Halogen-Systeme

NUR SOLANGE VORRAT

ARA

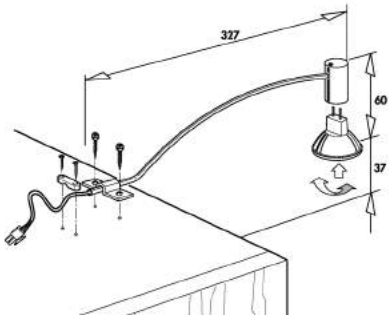

Informationen und technische Daten:

- Rohrdurchmesser 8mm
- Kaltlichtreflektorlampe
- Leuchtenkopf 180° drehbar; 90° schwenkbar
- Inkl. 2m Anschlussleitung
- Inkl. Schraubbefestigung
- Auslaufmodell (solange Vorrat)

*= Farbcode (siehe Farbtabelle)
Preise inkl. Leuchtmittel!

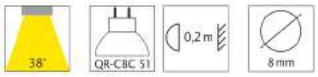

Trafo ist separat zu bestellen!

Artikelnummer	Leistung	Preis
K11143.*	12V 20W	38.00

ARA II

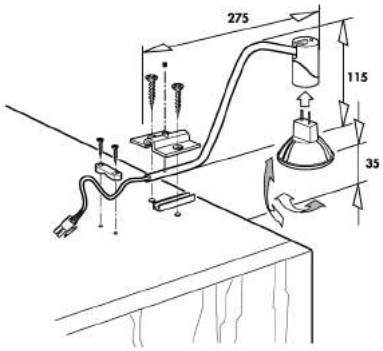

Informationen und technische Daten:

- Rohrdurchmesser 8mm
- Kaltlichtreflektorlampe
- Leuchtenkopf 180° drehbar; 90° schwenkbar
- Inkl. 2m Anschlussleitung
- Inkl. Schraubbefestigung
- Auslaufmodell (solange Vorrat)

*= Farbcode (siehe Farbtabelle)
Preis inkl. Leuchtmittel!

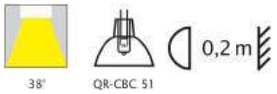

Trafo ist separat zu bestellen!

Artikelnummer	Leistung	Preis
K11146.*	12V 20W	39.75

*** Farbcode–Tabelle:** **CG= chrom-glanz** **NM= nickel-matt**

Lieferbar mit folgenden Stecksystemen:

Halogen-Systeme

DECO 130

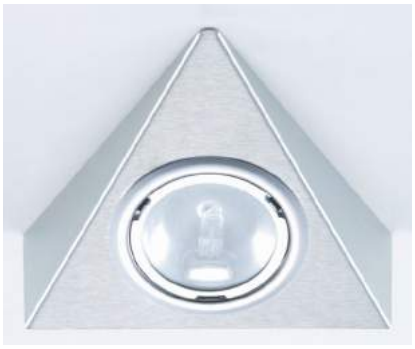

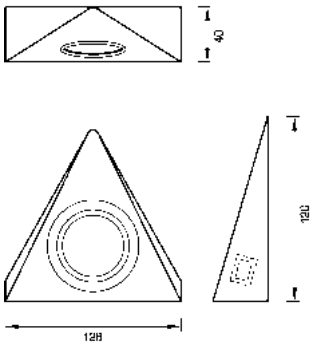

Einbauleuchte Zik 7

max 20W 12V G 4

Informationen und technische Daten:

- Decorelement Dreieck 130 in Edelstahl oder Aluminium
- Mit Leuchtmittel Zik 7 mit klarer Scheibe
- Inkl. Kabel 0.1m direkt an Leuchte und sekundäre Verlängerung 2m
- Andere Leitungslängen auf Anfrage!
- Inkl. Schraubbefestigung

Artikelnummer	Leistung	Preis
K11129.ES	12V 20W	18.25
K11129.AL	12V 20W	21.45
K11129.HALO (Zik 7)	12V 20W	15.00

DECO 200

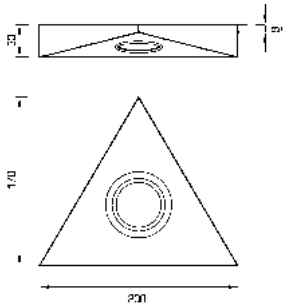

Einbauleuchte Zik 7

max 20W 12V G 4

Informationen und technische Daten:

- Decorelement Dreieck 200 in Edelstahl oder Aluminium
- Mit Leuchtmittel Zik 7 mit klarer Scheibe
- Inkl. Kabel 0.1m direkt an Leuchte und sekundäre Verlängerung 2m
- Andere Leitungslängen auf Anfrage!
- Inkl. Schraubbefestigung

Artikelnummer	Leistung	Preis
K11130.ES	12V 20W	21.45
K11130.AL	12V 20W	24.65
K11129.HALO (Zik 7)	12V 20W	15.00

DECO CORNER

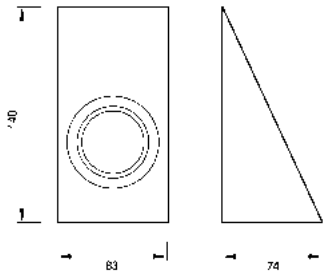

Einbauleuchte Zik 7

max 20W 12V G 4

Informationen und technische Daten:

- Decorelement Rechteck in Edelstahl oder Aluminium
- Mit Leuchtmittel Zik 7 mit klarer Scheibe
- Inkl. Kabel 0.1 m direkt an Leuchte und sekundäre Verlängerung 2m
- Andere Leitungslängen auf Anfrage!
- Inkl. Schraubbefestigung

Artikelnummer	Leistung	Preis
K11131.ES	12V 20W	20.00
K11131.AL	12V 20W	21.60
K11129.HALO (Zik 7)	12V 20W	15.00

Farbcode–Tabelle: ES= edelstahl AL= aluminium

Lieferbar mit folgenden Stecksystemen:

DECO CORNER MIT SCHALTER

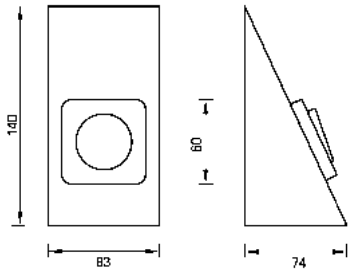

Informationen und technische Daten:

- Decorelement rechteckig in Edelstahl oder Aluminium, mit Schalter
- Inkl. 2m Anschlussleitung
- Inkl. Schraubbefestigung

Artikelnummer	Preis
K11132.ES	29.60
K11132.AL	31.20

DECO CORNER MIT STECKDOSE

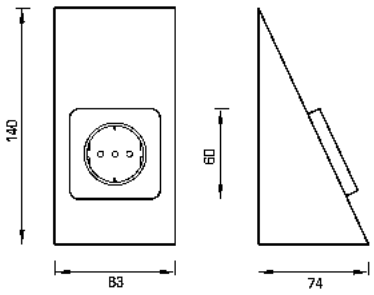

Informationen und technische Daten:

- Decorelement rechteckig in Edelstahl oder Aluminium, mit CH-Steckdose T13
- Inkl. 2m Anschlussleitung
- Inkl. Schraubbefestigung

Artikelnummer	Preis
K11133.ES	26.40
K11133.AL	27.20

Halogen-Systeme

NUR SOLANGE VORRAT

MERKUR - LEUCHTENGEHÄUSE

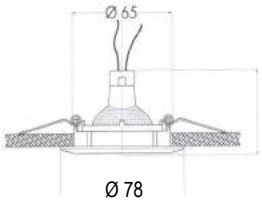

Informationen und technische Daten:

- Starre Einbauleuchte
- Geeignet für Halogenglühlampen 12V / 230 Ø= 50mm (siehe Register 6 Seite 11+12)
- Preise Exkl. Leuchtmittel
- Inkl. Klemmbefestigung

Artikelnummer	Farbe	Preis
K11150.*	WS	16.90
K11150.*	CG/NM/AL	22.75

→ Es können auch LED-Leuchtmittel eingesetzt werden. (siehe Register 1 + 6)

IP20

MARS - LEUCHTENGEHÄUSE

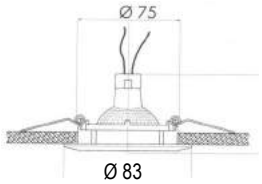

Informationen und technische Daten:

- Einbauleuchte beweglich
- Geeignet für Halogenglühlampen 12V / 230 Ø= 50mm (siehe Register 6 Seite 11+12)
- Preise Exkl. Leuchtmittel
- Inkl. Klemmbefestigung

Artikelnummer	Farbe	Preis
K11151.*	WS	19.50
K11151.*	CG/NM/AL	26.50

→ Es können auch LED-Leuchtmittel eingesetzt werden. (siehe Register 1 + 6)

IP20

NEW SATURN - LEUCHTENGEHÄUSE

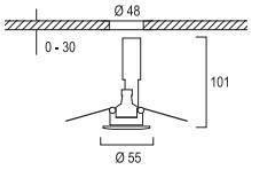

Informationen und technische Daten:

- Einbauleuchte beweglich
- Geeignet für Halogenglühlampen 12V Ø= 35mm (siehe Register 6 Seite 11)
- Preise Exkl. Leuchtmittel
- Inkl. Klemmbefestigung

Artikelnummer	Farbe	Preis
K11160.*	WS	19.50
K11160.*	CG/NM	26.00

→ Es können auch LED-Leuchtmittel eingesetzt werden. (siehe Register 1 + 6)

*** Farbcode–Tabelle:** **WS= weiss** **NM= nickel-matt**
CG= chrom-glanz **AL= aluminium-matt**

B. Karch AG

Elektrotechnische Erzeugnisse

Netzgeräte Steuerungen

LED-Betriebsgeräte 350 mA

LED-BETRIEBSGERÄT 350mA (24V) 7.2W

LxBxH: 68x35x21mm

Informationen und technische Daten:

- Betriebsgerät für 350mA / 7.2W
- Primär 220-240V
- Sekundär: 350mA, max. 7.2 Watt
- Nicht dimmbar
- Konfektionierte Ausführung: Primärzuleitung 2m mit Eurostecker, sekundär mit AMP-Buchse
- Auch für 24V geeignet

Artikelnummer	Beschreibung	Strom	Watt	Preis
K12202.3L	lose	350 mA	7.2W	20.00
K12202.3K	konfektioniert	350 mA	7.2W	25.00

LED-BETRIEBSGERÄT 350mA 15W

LxBxH: 116x34x19mm

Informationen und technische Daten:

- Betriebsgerät für 350mA / 15W
- Primär 220-240V
- Sekundär: 350mA, max. 15 Watt
- Nicht dimmbar
- Nur konfektioniert erhältlich (Primärzuleitung 2m mit Eurostecker, sekundär mit AMP-Buchse)

Artikelnummer	Beschreibung	Strom	Watt	Preis
K12201.4	konfektioniert	350mA	15W	38.10

LED-BETRIEBSGERÄT 350mA 18W DIMMBAR

LxBxH: 95x53x30mm

Informationen und technische Daten:

- Betriebsgerät für 350mA / 18W
- Primär 220-240V
- Sekundär: 350mA, max. 18 Watt
- Max. 5 Leuchten à 3.5W oder 4 Leuchten à 4.5W
- Dimmbar mit Phasenan/-abschnittsdimmer
- Dimmbereich 10-100%
- Minimale Belastung: 10.5W
- Konfektionierte Ausführung: Primärzuleitung 2m mit Eurostecker, sekundär mit AMP-Buchse

Artikelnummer	Beschreibung	Strom	Watt	Preis
K12206.44L	lose	350 mA	18W	40.50
K12206.44K	konfektioniert	350 mA	18W	45.50

LED-Betriebsgeräte 350mA / 700mA

LED-BETRIEBSGERÄT 700mA/350mA 18W DIMMBAR

LxBxH: 113x44x28mm

Informationen und technische Daten:

- Betriebsgerät für 700mA/350mA, 18W
- Primär 220-240V
- Sekundär: 700ma/350mA, max. 18 Watt
- Max. 5 Leuchten à 3.5W oder 4 Leuchten à 4.5W
- Min. Last 4.2W bei 700mA, 5.3W bei 350mA
- Dimmbar mit Phasenan/-abschnittsdimmer
- Dimmbereich 10-100%
- Konfektionierte Ausführung: Primärzuleitung 2m mit Eurostecker, sekundär mit AMP-Buchse

Artikelnummer		Beschreibung	Watt	Preis
700mA	350mA			
K12206.5L	K12206.4L	lose	18W	82.00
K12206.5K	K12206.4K	konfektioniert	18W	87.00

LED-BETRIEBSGERÄT 700mA/350mA 39W/37W DIMMBAR

LxBxH: 166x52x24mm

Informationen und technische Daten:

- Betriebsgerät für 700mA/350mA, 39W/37W
- Primär 220-240V
- Sekundär: 700ma/350mA, max. 39/37 Watt
- Max. 10 Leuchten à 3.5W oder 8 Leuchten à 4.5W
- Min. Last 20W bei 700mA, 19W bei 350mA
- Dimmbar mit Phasenan/-abschnittsdimmer
- Dimmbereich 10-100%
- Konfektionierte Ausführung: Primärzuleitung 2m mit Eurostecker, sekundär mit AMP-Buchse

Artikelnummer		Beschreibung	Watt	Preis
700mA	350mA			
K12207.39L	K12206.37L	lose	39/37W	48.70
K12207.39K	K12206.37K	konfektioniert	39/37W	53.70

LED-BETRIEBSGERÄT 700mA 5.95W

LxBxH: 68x35x21mm

Informationen und technische Daten:

- Betriebsgerät für 700mA / 5.95W
- Primär 220-240V
- Sekundär: 700mA, max. 5.95 Watt
- Konfektionierte Ausführung: Primärzuleitung 2m mit Eurostecker, sekundär mit AMP-Buchse
- Auch für 12V geeignet

Artikelnummer	Beschreibung	Strom	Watt	Preis
K12207.7.2L	lose	700 mA	5.95W	21.50
K12207.7.2K	konfektioniert	700 mA	5.95W	26.50

LED-Betriebsgeräte 12V

LED-BETRIEBSGERÄT 12V 5.95W

LxBxH: 68x35x21mm

Informationen und technische Daten:

- Betriebsgerät für 12V 5.95W
- Primär 220-240V
- Sekundär: 12V, max. 5.95Watt
- Konfektionierte Ausführung: Primärzuleitung 2m mit Eurostecker, sekundär mit AMP-Buchse
- Auch für 700mA geeignet

Artikelnummer	Beschreibung	Spannung	Watt	Preis
K12207.7.2L	lose	12V	5.95W	21.50
K12207.7.2K	konfektioniert	12V	5.95W	26.50

LED-BETRIEBSGERÄT 12V 7.8W

LxBxH: 122x33x20mm

Informationen und technische Daten:

- Betriebsgerät für 12V / 7.8W
- Primär 220-240V
- Sekundär: 12V, max. 7.8 Watt
- Nicht dimmbar
- Konfektioniere Ausführung mit Primärzuleitung 2m mit Eurostecker, sekundär mit MML-Buchse

Artikelnummer	Beschreibung	Spannung	Watt	Preis
K12250.700L	lose	12V	7.8W	36.30
K12250.700K	konfektioniert	12V	7.8W	41.30

LED-BETRIEBSGERÄT 12V 9W

LxBxH: 115x35x20mm

Informationen und technische Daten:

- Betriebsgerät für 12V / 9
- Primär 220-240V
- Sekundär: 12V, max. 9 Watt
- Nicht dimmbar
- Konfektioniere Ausführung mit Primärzuleitung 2m mit Eurostecker, sekundär mit MML-Buchse

Artikelnummer	Beschreibung	Spannung	Watt	Preis
K12201.3K	lose	12V	9W	36.00
K12201.3L	konfektioniert	12V	9W	41.00

LED-Betriebsgeräte 12V + 12V dimmbar

LED-BETRIEBSGERÄT 12V 16.8W

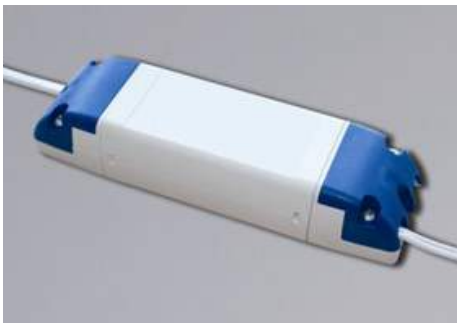

LxBxH: 138x40x29mm

Informationen und technische Daten:

- Betriebsgerät für 12V / 16.8W
- Primär 220-240V
- Sekundär: 12V, max. 16.8 Watt
- Nicht dimmbar
- Konfektioniere Ausführung mit Primärzuleitung 2m mit Eurostecker, sekundär mit MML-Buchse

Artikelnummer	Beschreibung	Spannung	Watt	Preis
K12250.1200L	lose	12V	16.8W	55.00
K12250.1200K	konfektioniert	12V	16.8W	60.00

LED-BETRIEBSGERÄT 12V 40W / 60W

LxBxH: 162.5x43x32mm

Informationen und technische Daten:

- Betriebsgerät für 12V / 40W
- Primär 220-240V
- Sekundär: 12V, max. 40 Watt
- Konfektioniere Ausführung: Primärzuleitung 0.3m mit Eurostecker, sekundär Kabel 0.3m mit Anschlussklemmen

Artikelnummer	Beschreibung	Volt	Watt	Preis
K12241.40L	lose	12V	40W	89.80
K12241.40K	konfektioniert	12V	40W	94.80
K12241.60L	lose	12V	60W	99.40
K12241.60K	konfektioniert	12V	60W	104.40

LED-BETRIEBSGERÄT 12V 40W / 60W DIMMBAR

LxBxH: 162.5x43x32mm

Informationen und technische Daten:

- Betriebsgerät für 12V / 40W
- Primär 220-240V
- Sekundär: 12V, max. 40 Watt
- Dimmbar mit Potentiometer 1-10V
- Dimmbereich: 10-100%
- Konfektioniere Ausführung: Primärzuleitung 0.3m mit Eurostecker, sekundär Kabel 0.3m mit Anschlussklemmen

Artikelnummer	Beschreibung	Volt	Watt	Preis
K12241.40DL	lose	12V	40W	91.10
K12241.40DK	konfektioniert	12V	40W	96.10
K12241.60DL	lose	12V	60W	103.50
K12241.60DK	konfektioniert	12V	60W	108.50

LED-Betriebsgeräte 12V/24V schmale Ausführung

LED-BETRIEBSGERÄT 12V 30W

LxBxH: 159x59x18mm

Informationen und technische Daten:

- Betriebsgerät für 12V, 30W
- Primär 220-240V
- Sekundär: 24V, max. 30 Watt
- Konfektionierte Ausführung: Primärzuleitung 2m mit Eurostecker, sekundär mit MML-Buchse

Artikelnummer	Beschreibung	Volt	Watt	Preis
K12250.30L	lose	12V	30W	45.20
K12250.30K	konfektioniert	12V	30W	50.20

LED-BETRIEBSGERÄT 12V 30W (241mm)

LxBxH: 241x32x17mm

Informationen und technische Daten:

- Betriebsgerät für 12V, 30W
- Primär 220-240V
- Sekundär: 12V, max. 30 Watt
- Konfektionierte Ausführung: Primärzuleitung 2m mit Eurostecker, sekundär mit MML-Buchse

Artikelnummer	Beschreibung	Volt	Watt	Preis
K12251.30L	lose	24V	30W	47.00
K12251.30K	konfektioniert	24V	30W	52.00

LED-BETRIEBSGERÄT 24V 30W (241mm)

LxBxH: 241x32x17mm

Informationen und technische Daten:

- Betriebsgerät für 24V, 30W
- Primär 220-240V
- Sekundär: 24V, max. 30 Watt
- Konfektionierte Ausführung: Primärzuleitung 2m mit Eurostecker, sekundär mit MML-Buchse

Artikelnummer	Beschreibung	Volt	Watt	Preis
K12261.30L	lose	24V	30W	44.85
K12261.30K	konfektioniert	24V	30W	49.85

LED-BETRIEBSGERÄT 24V 60W (305mm)

LxBxH: 305x30x17mm

Informationen und technische Daten:

- Betriebsgerät für 24V, 60W
- Primär 220-240V
- Sekundär: 24V, max. 60 Watt
- Konfektionierte Ausführung: Primärzuleitung 2m mit Eurostecker, sekundär mit MML-Buchse
- 12V-Variante auf Anfrage erhältlich

Artikelnummer	Beschreibung	Volt	Watt	Preis
K12261.60L	lose	24V	60W	80.40
K12261.60K	konfektioniert	24V	60W	85.40

LED-Betriebsgeräte 24V

LED-BETRIEBSGERÄT 24V 20W

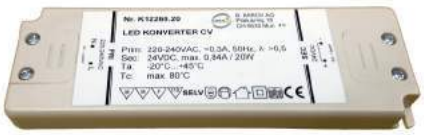

LxBxH: 154x50x14mm

Informationen und technische Daten:

- Betriebsgerät für 24V / 20W
- Primär 220-240V
- Inkl. Schraubklemmen
- Konfektionierte Ausführung: Primärzuleitung 2m mit Eurostecker, sekundär mit MML-Buchse

Artikelnummer	Beschreibung	Volt	Watt	Preis
K12260.20L	lose	24V	20W	34.40
K12260.20K	konfektioniert	24V	20W	39.40

LED-BETRIEBSGERÄT 24V 30W

LxBxH: 159x59x18mm

Informationen und technische Daten:

- Betriebsgerät für 24V, 30W
- Primär 220-240V
- Sekundär: 24V, max. 30 Watt
- Konfektionierte Ausführung: Primärzuleitung 2m mit Eurostecker, sekundär mit MML-Buchse

Artikelnummer	Beschreibung	Volt	Watt	Preis
K12260.30L	lose	24V	30W	43.00
K12260.30K	konfektioniert	24V	30W	48.00

LED-BETRIEBSGERÄT 24V 50W

LxBxH: 185x64x22mm

Informationen und technische Daten:

- Betriebsgerät für 24V / 50W
- Primär 220-240V
- Sekundär: 24V, max. 50 Watt
- Nicht dimmbar
- Konfektionierte Ausführung: Primärzuleitung 2m mit Eurostecker, sekundär mit MML-Buchse

Artikelnummer	Beschreibung	Volt	Watt	Preis
K12260.50L	lose	24V	50W	75.00
K12260.50K	konfektioniert	24V	50W	80.00

LED-BETRIEBSGERÄT 24V 75W

LxBxH: 180x652x30mm

Informationen und technische Daten:

- Betriebsgerät für 24V / 75W
- Primär 200-240V
- Sekundär: 24V, max. 75 Watt
- Nicht dimmbar
- Konfektionierte Ausführung: Primärzuleitung 2m mit Eurostecker, sekundär mit MML-Buchse

Artikelnummer	Beschreibung	Volt	Watt	Preis
K12260.75L	lose	24V	75W	92.20
K12260.75K	konfektioniert	24V	75W	97.20

LED-Betriebsgeräte 24V + 24V dimmbar 1-10V

LED-BETRIEBSGERÄT 24V 40W / 60W / 90W

40W / 60W
LxBxH: 162.5x43.5x32mm

90W
LxBxH: 161x61x36mm

Informationen und technische Daten:

- Betriebsgerät für 24V / 40, 60, 90W
- Primär 220-240V
- Nicht dimmbar
- Konfektioniere Ausführung: Primärzuleitung 0.3m mit CH-Stecker, sekundär Kabel 0.3m mit Anschlussklemmen und MML-Buchse

Artikelnummer	Beschreibung	Volt	Watt	Preis
K12260.40L	lose	24V	40W	74.20
K12260.40K	konfektioniert	24V	40W	79.20
K12260.60L	lose	24V	60W	80.30
K12260.60K	konfektioniert	24V	60W	85.30
K12260.90L	lose	24V	90W	110.10
K12260.90K	konfektioniert	24V	90W	115.10

LED-BETRIEBSGERÄT 24V 40W / 60W / 90W DIMMBAR

40W / 60W
LxBxH: 162.5x43.5x32mm

90W
LxBxH: 161x61x36mm

Informationen und technische Daten:

- Betriebsgerät für 24V / 40, 60, 90W
- Primär 220-240V
- Dimmbereich 10-100%
- Dimmbar über 1-10 Volt Potentiometer
- Konfektioniere Ausführung: Primärzuleitung 0.3m mit CH-Stecker, sekundär Kabel 0.3m mit Anschlussklemmen und MML-Buchse

Artikelnummer	Beschreibung	Volt	Watt	Preis
K12260.40DL	lose	24V	40W	78.90
K12260.40DK	konfektioniert	24V	40W	83.90
K12260.60DL	lose	24V	60W	85.10
K12260.60DK	konfektioniert	24V	60W	90.10
K12260.90DL	lose	24V	90W	115.30
K12260.90DK	konfektioniert	24V	90W	120.30

LED-BETRIEBSGERÄT 24V 120W 150W 240W

LxBxH: 220x68x38.8mm

Informationen und technische Daten:

- Betriebsgerät für 24V / 120W, 150W, 240W
- Primär 220-240V
- Sekundär: 24V, max. 120 Watt
- Dimmbar mit 1-10V Potentiometer
- Dimmbereich 10-100% (Bei Volllast)
- Konfektioniere Ausführung: Primärzuleitung 0.3m mit CH-Stecker, sekundär Kabel 0.3m mit Anschlussklemmen und MML-Buchse

Artikelnummer	Beschreibung	Volt	Watt	Preis
K12260.120	lose	24V	120W	146.90
K12260.120	konfektioniert	24V	120W	151.90
K12260.150	lose	24V	150W	148.80
K12260.150	konfektioniert	24V	150W	153.80
K12260.240	lose	24V	240W	198.00
K12260.240	konfektioniert	24V	240W	203.00

LED-Betriebsgeräte 24V dimmbar Phasenabschnitt + Taster

LED-BETRIEBSGERÄT 24V 19W DIMMBAR

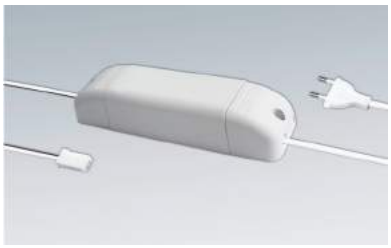

Informationen und technische Daten:

- Betriebsgerät für 24V / 19
- Primär 220-240V
- Dimmbar über Phasenabschnitt
- Konfektionierte Ausführung: Primärzuleitung 2m mit Eurostecker, sekundär mit MML-Buchse

LxBxH: 166x47x35mm

Artikelnummer	Beschreibung	Volt	Watt	Preis
K12262.19DL	lose	24V	19W	87.15
K12262.19DK	konfektioniert	24V	19W	92.15

LED-BETRIEBSGERÄT 24V 30W / 45W DIMMBAR

Informationen und technische Daten:

- Betriebsgerät für 24V / 30, 45W
- Primär 220-240V
- Dimmbar über Phasenabschnitt
- Konfektionierte Ausführung: Primärzuleitung 2m mit Eurostecker, sekundär mit MML-Buchse
- Varianten mit 60W und 80W auf Anfrage erhältlich

LxBxH: 180x60x35mm

Artikelnummer	Beschreibung	Volt	Watt	Preis
K12262.30DL	lose	24V	30W	66.65
K12262.30DK	konfektioniert	24V	30W	71.65
K12262.45DL	lose	24V	45W	78.80
K12262.45DK	konfektioniert	24V	45W	83.80

LED-BETRIEBSGERÄT 24V 100W DIMMBAR

Informationen und technische Daten:

- Betriebsgerät für 24V / 100W
- Primär 220-240V
- Dimmbar über Dimmschalter
- Konfektionierte Ausführung: Primärzuleitung 2m mit Eurostecker, sekundär mit MML-Buchse
- Ausführung mit Zargentaster auf Anfrage erhältlich

LxBxH: 210x75x35mm

Artikelnummer	Beschreibung	Volt	Watt	Preis
K12262.100DT	konfektioniert	24V	30W	122.85

LED-Betriebsgeräte DALI 24V

LED-BETRIEBSGERÄT DALI 4-Kanal 24V (50W)

LxBxH: 346x32x22mm

Informationen und technische Daten:

- Ausgangsspannung: 24V
- Ausgangssleistung: 24V / 50W
- Eingangsspannung: 220-240V
- Dimmbereich 0-100%
- Dimmbar mit DALI oder Touch DIM
- Konfektionierte Ausführung: Primärzuleitung 2m mit Eurostecker,

Artikelnummer	Beschreibung	Leistung	Ausführung	Preis
K12265.50L	lose	50W	1-4 Kanal	92.15
K12265.50K	konfektioniert	50W	1-4 Kanal	97.15
K12265.KC50L	lose	50W	Kelvin Change	92.15
K12265.KC50K	konfektioniert	50W	Kelvin Change	97.15

LED-BETRIEBSGERÄT DALI 4-Kanal 24V (80W)

LxBxH: 346x32x22mm

Informationen und technische Daten:

- Ausgangsspannung: 24V
- Ausgangssleistung: 24V / 80W
- Eingangsspannung: 220-240V
- Dimmbereich 0-100%
- Dimmbar mit DALI oder Touch DIM
- Konfektionierte Ausführung: Primärzuleitung 2m mit Eurostecker, sekundär mit MML-Buchse

Artikelnummer	Beschreibung	Leistung	Ausführung	Preis
K12265.80L	lose	80W	1-4 Kanal	119.90
K12265.80K	konfektioniert	80W	1-4 Kanal	124.90
K12265.KC80L	lose	80W	Kelvin Change	119.90
K12265.KC80K	konfektioniert	80W	Kelvin Change	124.90

LED-BETRIEBSGERÄT DALI 2 Kanal 24V (160W)

LxBxH: 300x50x35mm

Informationen und technische Daten:

- Ausgangsspannung: 24V
- Ausgangssleistung: 24V / 160W
- Eingangsspannung: 220-240V
- Dimmbereich 0-100%
- Dimmbar mit DALI oder Touch DIM
- Konfektionierte Ausführung: Primärzuleitung 2m mit Eurostecker, sekundär mit MML-Buchse

Artikelnummer	Beschreibung	Leistung	Ausführung	Preis
K12265.160L	lose	160W	1-2 Kanal	177.55
K12265.160K	konfektioniert	160W	1-2 Kanal	182.55
K12265.KC160L	lose	160W	Kelvin Change	177.55
K12265.KC160L	konfektioniert	160W	Kelvin Change	182.55

LED-Multibetriebsgeräte DALI

LED-MULTIBETRIEBSGERÄT DALI 150-400mA (10W)

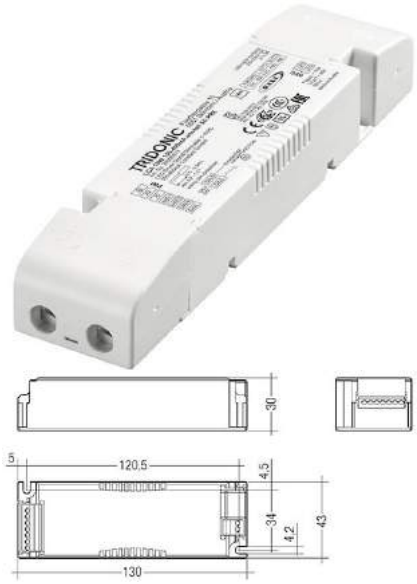

Informationen und technische Daten:

- Ausgangsstrom: 200/350mA
- Ausgangsleistung: 10W
- Primär 220-240V
- Dimmbar mit DALI
- Dimmbereich: 1-100%

Artikelnummer	Beschreibung	Strom	Watt	Preis
K12265.200L	lose	200mA	10W	57.80
K12265.200K	konfektioniert	200mA	10W	62.80
K12265.350L	lose	350mA	10W	57.80
K12265.350K	konfektioniert	350mA	10W	62.80

LED-MULTIBETRIEBSGERÄT DALI (bis 20W)

LxBxH: 111x52x22

Informationen und technische Daten:

- Ausgangsspannung: 24V
- Ausgangsstrom: 250 / 350 / 400 / 450 / 500 / 550 / 600 / 700mA
- Ausgangssleistung: 250mA / 10 24V / 16W
  350mA / 15W
  400mA / 17W
  450mA / 19W
  500mA / 20W
  550mA / 20W
  600mA / 20W
  700mA / 20W
- Eingangsspannung: 220-240V
- Dimmbar mit DALI

Artikelnummer	Beschreibung	Strom	Watt	Preis
K12265.1	lose	250-700mA 24V	9.2W / 21.6W	85.70

LED-BETRIEBSGERÄT DALI 4-Kanal 24V (75W)

LxBxH: 220x46,2x43,6mm

Informationen und technische Daten:

- Ausgangsspannung: 24V
- Ausgangssleistung: 24V / 75W
- Eingangsspannung: 220-240V
- Dimmbereich 0-100%
- Dimmbar mit DALI oder Touch DIM
- Konfektionierte Ausführung: Primärzuleitung 2m mit Eurostecker, sekundär mit MML-Buchse

Artikelnummer	Beschreibung	Spannung	Watt	Preis
K12265.3L	lose	24V	75W	170.00
K12265.3K	konfektioniert	24V	75W	177.50

Elektronische Transformatoren (Halogen) + 24V Ausverkauf

LED-MULTIBETRIEBSGERÄT DIMMBAR (bis 35W)

LxBxH: 165x47x34.5mm

Informationen und technische Daten:

- Ausgangsspannung: 12/24V
- Ausgangsstrom: 350/500/550/700/750mA
- Ausgangsleistung: 350mA / 17W, 500mA / 24W, 550mA / 25W, 700mA / 32W — 12V / 10W, 24V / 20W
- Primär 220-240V
- Dimmbar mit Phasenan/-abschnitt oder über Taster mit Potential
- Dimmbereich: 10-100%

Artikelnummer	Beschreibung	Strom	Watt	Preis
K12261	lose	350-750mA 12V-28V	bis 32W	111.00

ELEK. TRANSFORMATOR 120 Watt

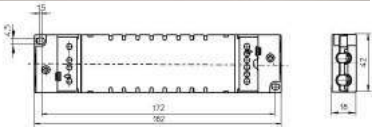

LxBxH: 182x42x16mm

Informationen und technische Daten:

- Primär: 230V 50/60Hz,
- Sekundär: 11,5V
- Überlastungsschutz mit Temperaturschutz durch elektronische Regelung
- IP-Schutz 20
- Für Phasenabschnittdimmer
- Konfektionierte Ausführung: Primärzuleitung 2m mit Euro-Stecker, sekundär mit 6-fach Verteiler AMP (Verteiler Round auf Anfrage erhältlich)

Artikelnummer	Ausführung	Leistung	Preis
K12110.K	konfektioniert	120 VA	52.40
K12110.L	lose	120 VA	37.70

ELEK. TRANSFORMATOR 150 Watt

LxBxH: 130x49x33mm

Informationen und technische Daten:

- Primär: 230V 50/60Hz
- Sekundär: 12V
- Für Phasenabschnittdimmer
- Konfektionierte Ausführung: Primärzuleitung 2m mit Euro-Stecker, sekundär mit 6-fach Verteiler AMP (Verteiler Round auf Anfrage erhältlich)

Artikelnummer	Ausführung	Leistung	Preis
K12111.L	lose	150 VA	83.20
K12111.K	konfektioniert	150 VA	95.20

LED-BETRIEBSGERÄT 24V 40W (157mm)

NUR SOLANGE VORRAT

LxBxH: 157x72.5x34mm

Informationen und technische Daten:

- Betriebsgerät für 24V / 40W
- Primär 220-240V
- Sekundär: 24V, max. 40 Watt
- Dimmbar mit Taster

Artikelnummer	Volt	Watt	Preis
K12260.40AUSVERKAUF	24V	40W	~~75.00~~ 73.00

B. Karch AG

Elektrotechnische Erzeugnisse

Schalter
Steckdosen
Zubehör

Leuchtenzubehör - Funkfernbedienungen

LED FUNKDIMMER 1 KANAL HANDSENDER

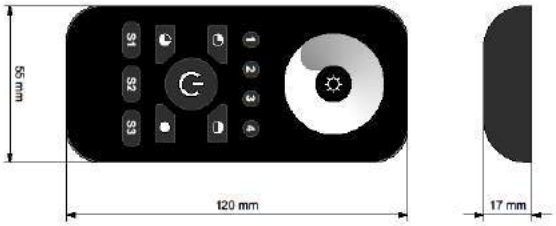

Informationen und technische Daten:

- LED-Funkdimmer 1 Kanalsender
- Stufenloses Dimmen von bis zu 4 Empfängern
- Passend zu LED Funkdimmer Universalempfänger
- Masse (L x B x H): 120 x 55 x 17mm
- Gehäuse aus Kunststoff
- Batterie: 3x 1.5V AAA
- Frequenz: 868 MHz
- Reichweite: ca. 15 Meter

Artikelnummer	Ausführung	Preis
K12288.SE	1 Kanal Handsender (Dimmer)	117.80

LED FUNKDIMMER 1 KANAL WANDSENDER

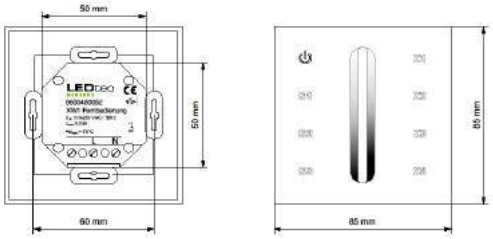

Informationen und technische Daten:

- LED-Funkdimmer 1 Kanalsender
- Stufenloses Dimmen von bis zu 4 Empfängern
- Passend zu LED Funkdimmer Universalempfänger
- Masse (L x B x H): 85 x 85 x 41mm
- Gehäuse aus Kunststoff
- Spannung: 230V
- Frequenz: 868 MHz
- Reichweite: ca. 15 Meter

Artikelnummer	Ausführung	Preis
K12290.SE	1 Kanal Wandsender (Dimmer)	135.00

LED FUNKDIMMER UNIVERSALEMPFÄNGER

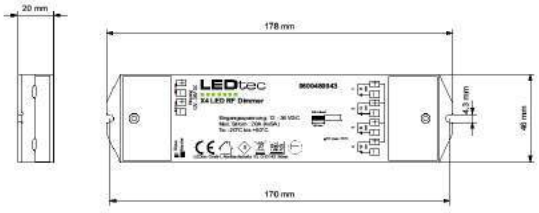

Informationen und technische Daten:

- LED-Funkdimmer Universalempfänger
- Stufenloses Dimmen von bis zu 4 Kanälen
- Kombinierbar mit diversen Funk- oder Wandfernbedienungen
- Masse (L x B x H): 160 x 45 x 18mm
- Gehäuse aus Kunststoff
- Betriebsspannung: 12 - 36V DC
- Strom: 4 x 5A

Artikelnummer	Ausführung	Preis
K12288.EM	LED Funkdimmer Universalempfänger	141.30

LED FUNKDIMMER 2 KANAL HANDSENDER (KELVIN CHANGE)

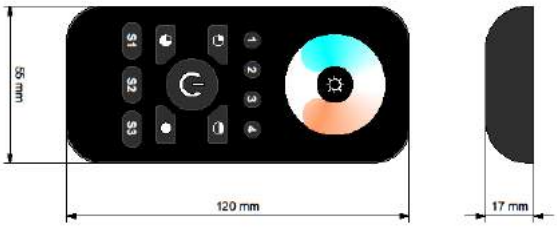

Informationen und technische Daten:

- LED-Funkdimmer 2 Kanalsender
- Stufenloses Dimmen von bis zu 4 Empfängern
- Passend zu LED Funkdimmer Universalempfänger
- Masse (L x B x H): 120 x 55 x 17mm
- Gehäuse aus Kunststoff
- Batterie: 3x 1.5V AAA
- Frequenz: 868 MHz
- Reichweite: ca. 15 Meter

Artikelnummer	Ausführung	Preis
K12288.KC	2 Kanal Handsender (Kelvin-Change)	117.80

LED FUNKDIMMER 2 KANAL WANDSENDER (KELVIN CHANGE)

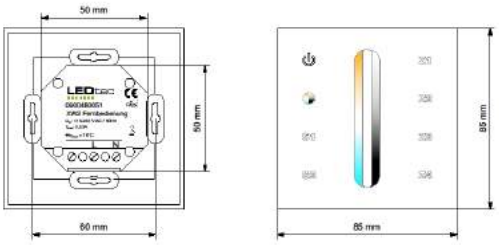

Informationen und technische Daten:

- LED-Funkdimmer 2 Kanalsender
- Stufenloses Dimmen von bis zu 4 Empfängern
- Passend zu LED Funkdimmer Universalempfänger
- Masse (L x B x H): 85 x 85 x 41mm
- Gehäuse aus Kunststoff
- Spannung: 230V
- Frequenz: 868 MHz
- Reichweite: ca. 15 Meter

Artikelnummer	Ausführung	Preis
K12290.KC	2 Kanal Wandsender (Kelvin-Change)	135.00

LED FUNKDIMMER UNIVERSALEMPFÄNGER

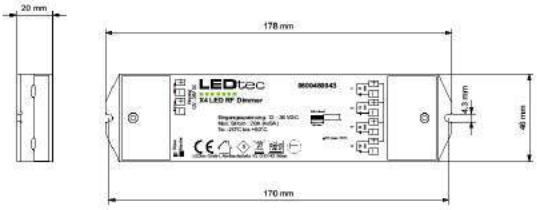

Informationen und technische Daten:

- LED-Funkdimmer Universalempfänger
- Stufenloses Dimmen von bis zu 4 Kanälen
- Kombinierbar mit diversen Funk- oder Wandfernbedienungen
- Masse (L x B x H): 160 x 45 x 18mm
- Gehäuse aus Kunststoff
- Betriebsspannung: 12 - 36V DC
- Strom: 4 x 5A

Artikelnummer	Ausführung	Preis
K12288.EM	LED Funkdimmer Universalempfänger	141.30

LED FUNKDIMMER 4 KANAL HANDSENDER (RGBW)

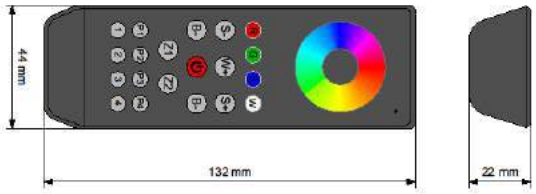

Informationen und technische Daten:

- LED-Funkdimmer 4 Kanalsender
- Stufenloses Dimmen von bis zu 4 Empfängern
- Passend zu LED Funkdimmer Universalempfänger
- Masse (L x B x H): 132 x 44 x 22mm
- Gehäuse aus Kunststoff
- Batterie: 3x 1.5V AAA
- Frequenz: 868 MHz
- Reichweite: ca. 15 Meter

Artikelnummer	Ausführung	Preis
K12288.RGB	4 Kanal Handsender (RGBW)	164.35

LED FUNKDIMMER 4 KANAL WANDSENDER (RGBW)

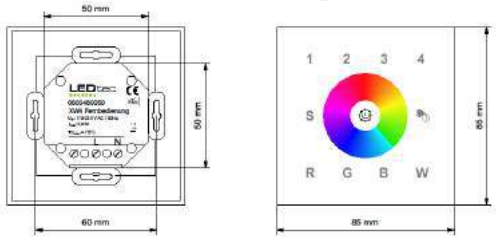

Informationen und technische Daten:

- LED-Funkdimmer 4 Kanalsender
- Stufenloses Dimmen von bis zu 4 Empfängern
- Passend zu LED Funkdimmer Universalempfänger
- Masse (L x B x H): 85 x 85 x 41mm
- Gehäuse aus Kunststoff
- Spannung: 230V
- Frequenz: 868 MHz
- Reichweite: ca. 15 Meter

Artikelnummer	Ausführung	Preis
K12290.RGB	4 Kanal Handsender (RGBW)	161.70

LED FUNKDIMMER UNIVERSALEMPFÄNGER

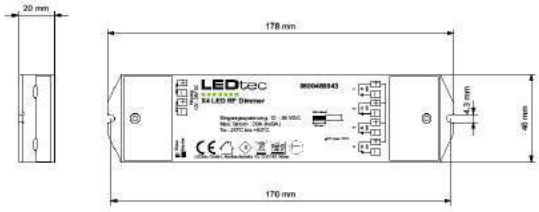

Informationen und technische Daten:

- LED-Funkdimmer Universalempfänger
- Stufenloses Dimmen von bis zu 4 Kanälen
- Kombinierbar mit diversen Funk- oder Wandfernbedienungen
- Masse (L x B x H): 160 x 45 x 18mm
- Gehäuse aus Kunststoff
- Betriebsspannung: 12 - 36V DC
- Strom: 4 x 5A

Artikelnummer	Ausführung	Preis
K12288.EM	LED Funkdimmer Universalempfänger	141.30

3-KANAL FUNKFERNBEDIENUNG

Artikel-nummer	Beschreibung	Preis
K16107	3-Kanal Funkfernbedienung	52.40
K16108	3-Kanal Empfänger, 3m Zuleitung und 3 Anschlussleitungen mit Eurokupplung	98.00
K16108.M	3-Kanal Empfänger, 3m Zuleitung und 3 Anschlussleitungen mit Minibuchse	98.00
K16107.H	Halterung für 3-Kanal Funkfernbedienung	12.80

– Zum Schalten von Leuchten und Betriebsgeräten der Schutzklasse II
– Der Einsatz des Senders ist ortsunabhängig
– Masse: Länge 67mm / Breite 31mm / Höhe 6mm
– Ideal geeignet für Nachrüstinstallationen
– Batteriebetrieben (Typ CR 2032-3V)

3-Kanal Empfänger 230V 50Hz max. 2.5 A

– 3000mm Zuleitung mit Euroflachstecker
– Drei Anschlussleitungen 300mm mit Eurokupplung
– Masse: Länge 155mm / Breite 45mm / Höhe 16mm

3-Kanal Empfänger 230V 50Hz max. 2.5 A

– 3000mm Zuleitung mit Euroflachstecker
– Drei Anschlussleitungen 400mm mit Minibuchse
– Masse: Länge 155mm / Breite 45mm / Höhe 16mm

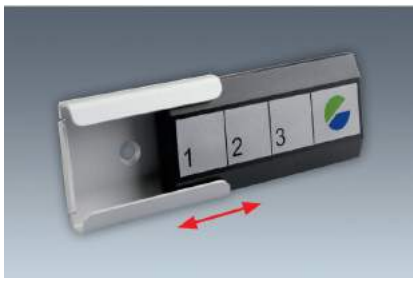

Halterung für Funkfernbedienung

– Einfache Befestigung des Senders
– Material: Aluminium eloxiert
– Inklusive Schraubenbeipack
– Masse: Länge 68mm / Breite 33mm / Höhe 9mm

Installationsmöglichkeiten:

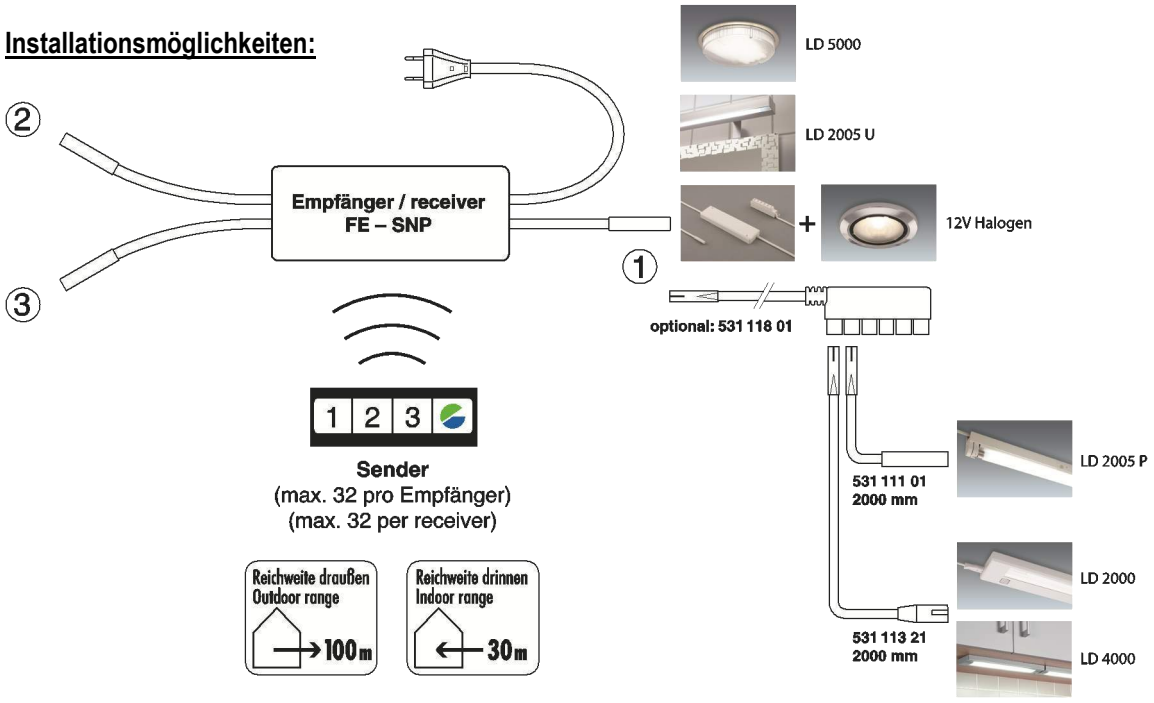

LED-Dimmer DALI

LED-Dimmer DALI DIM 10-24V 120W

Informationen und technische Daten:

- LED Dimmer 10-24V 120W
- Primär 10-24V
- Inkl. Schraubklemmen
- 2 Kanal
- Mit Dali-Funktionen
- Mit Touch DIM-Funktionen

Artikelnummer	Volt	Watt	Kanäle	Preis
K12265.4	10-24V	120W	2 Kanal	106.00

DALI function

Wiring diagram:

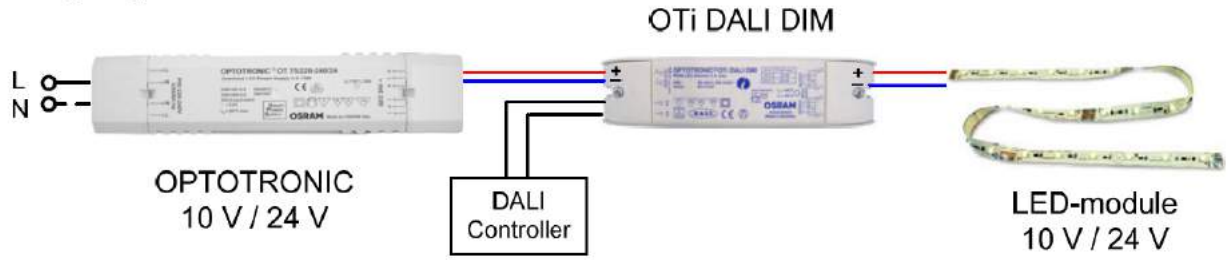

Touch DIM function

Wiring diagram with Touch DIM function:

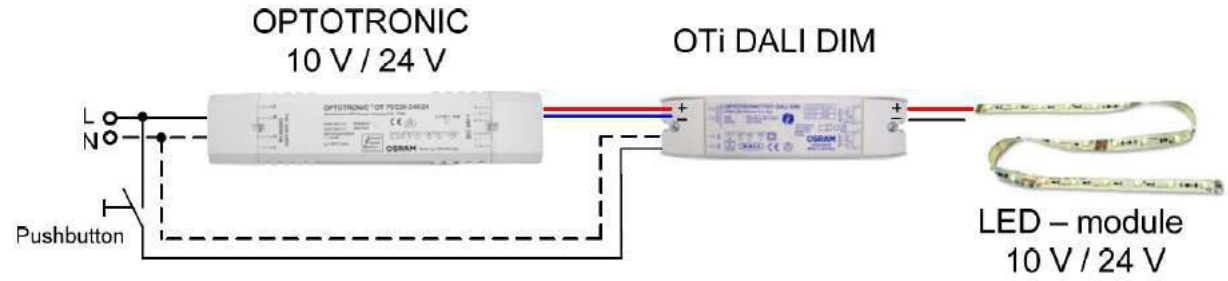

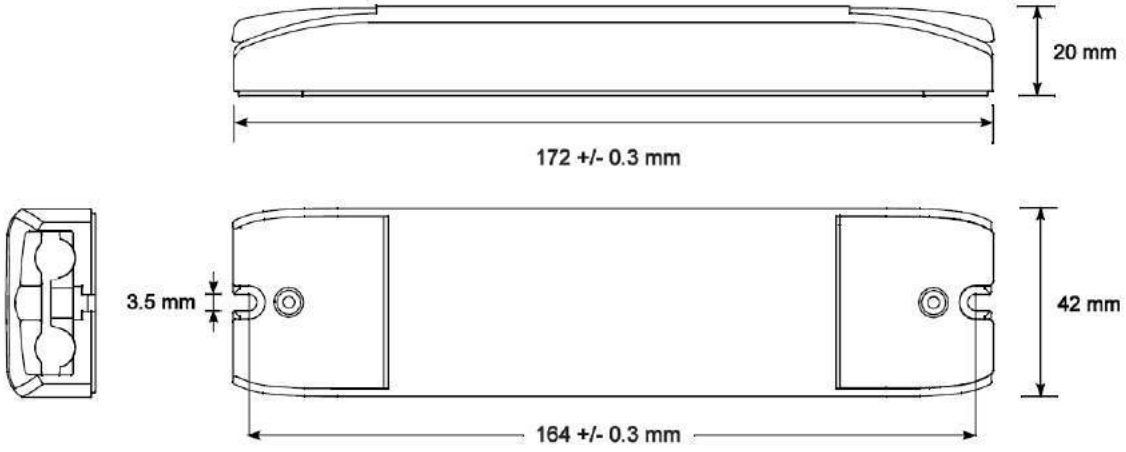

LED-Dimmer DALI

LED-Dimmer DALI 12-24V 120W

Informationen und technische Daten:

- LED Dimmer 12-24V
- Leistung: 4x120W (24V) 4x60W (12V)
- Primär 12-24V
- Inkl. Schraubklemmen
- PWM-Frequenz: 2000Hz
- Mit Dali-Funktionen
- 4 Kanal
- Ansteuerung von 4 einzelnen Kanälen oder RGBW möglich

Artikelnummer	Volt	Watt	Kanäle	Preis
K12265.5	12-24V	4x120W	4 Kanal	140.50

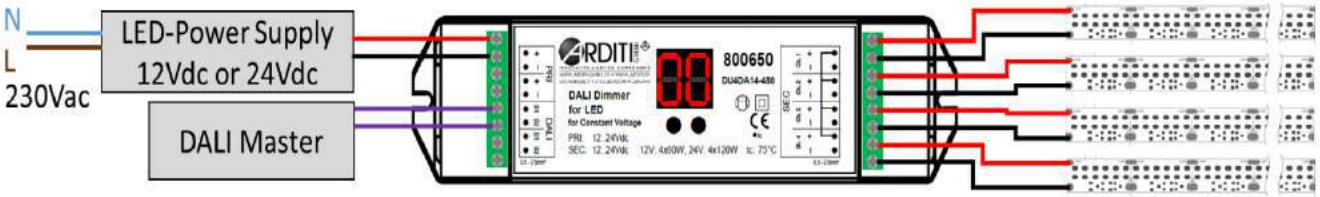

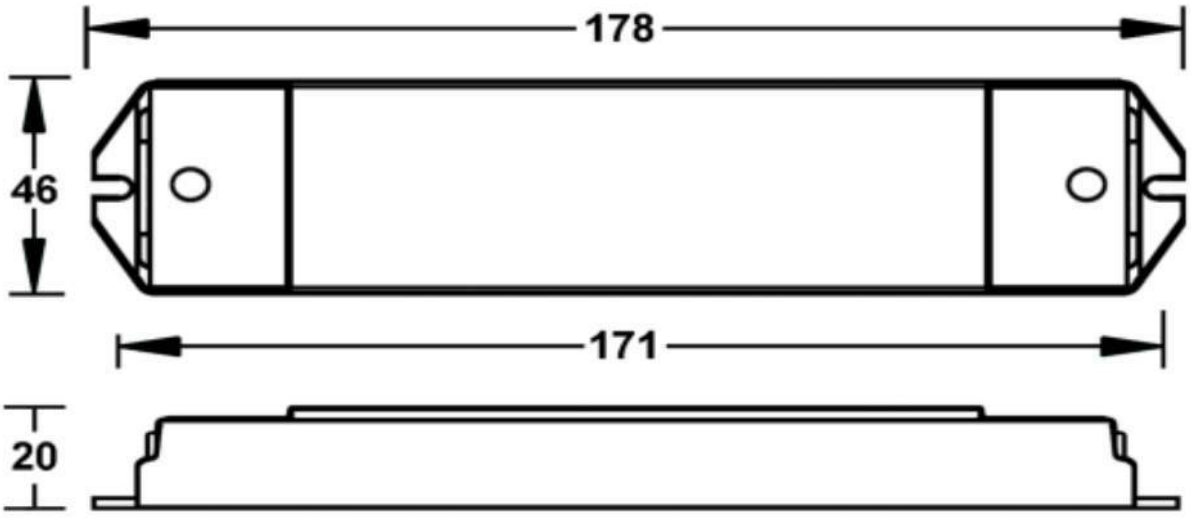

LED-Steuerungen DALI und APP-Anbindung

LED-Dimmer BLUETOOTH (APP-Anbindung über CASAMBI)

Informationen und technische Daten:

- LED Dimmer 12-24V 240W
- Primär 12-24V
- Inkl. Schraubklemmen
- Steuerbar über CASAMBI App
- 4 Kanal
- Dimmbereich 0-100%
- Schutzklasse: IP20

Artikelnummer	Volt	Watt	Preis
K12265.6	12-24V	240W	232.00

DALIECO BT CONTROL (APP-Anbindung)

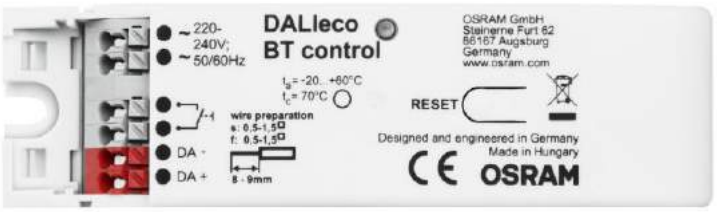

Informationen und technische Daten:

- Controller zu LED-Lichtmanagementsystem
- Lichtsteuerung mit App-Anbindung über Bluetooth
- DALI-Broadcast-Ausgangskanal
- Tageslicht– und präsenzabhängige Regelung möglich
- Anschluss von bis zu 4 Osram DALI Sensoren (Sensoren auf Anfrage erhältlich)
- Intuitive Bedienung über Standardtaster
- Einstellungen über Smartphone möglich

Artikelnummer	Volt	Preis
K12265.7	230V	106.00

Touch DIM Sensor

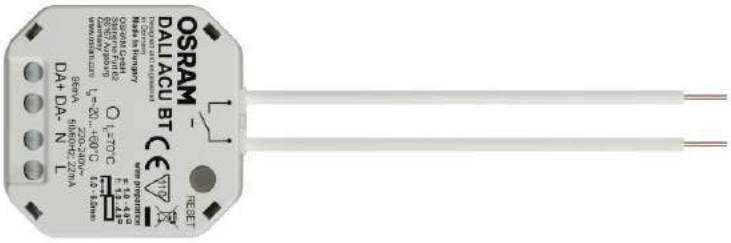

LxBxH: 49x48x22mm

Informationen und technische Daten:

- Anwendung: Wird bei unzuverlässiger Touch DIM-Funktion zwischengeschaltet
- Bedienung über Standardtaster
- Kombinierbar mit DALI Präsenz und Bewegungsmeldern
- Leitungslänge zur DALI-Steuerung bis zu 300m
- Leitungslänge zum Taster bis zu 50m

Artikelnummer	Preis
K12265.8	37.00

Weitere Lichtmanagementprodukte auf Anfrage erhältlich

Gerne beraten wir Sie telefonisch und finden gemeinsam die ideale Lichtsteuerung für Sie

LED-Dimmer

LED-DIMMMODUL 12-24V/DC FÜR TASTER (SCHLIESSER)

Informationen und technische Daten:

- Eingangsspannung:	12-24 V/DC
- Ausgangsstrom bei 12V:	max. 4.2 A
- Ausgangsstrom bei 24V:	max. 8 A
- Ausgangsleistung bei 12V:	max. 100 W
- Ausgangsleistung bei 24V:	max. 200 W
- Dimmbar durch:	Taster (extern)
- Dimmart:	PWM (Puls-Weiten-Modulation)
- Schutzklasse:	III
- Abmessungen (l x b x h):	121 x 45 x 20mm

Beschreibung:

- PWM-Dimmer für LED-Anwendungen
- Es wird ein externes Betriebsgerät benötigt
- Bis zu 20 Slave-Geräte anschliessbar
- Das Slavekabel muss separat bestellt werden (Länge: 1m)

Artikelnummer	Beschreibung	Volt	Watt	Preis
K12256	Master-Dimmmodul ohne Kabel	12V / 24V	100W / 200W	82.80
K12256.SL	Slave-Dimmmodul mit 2000mm Kabel	12V / 24V	100W / 200W	82.80

LED AUFPUTZ-DIMMER

Informationen und technische Daten:

- Eingangsspannung:	12-24 V/DC
- Ausgangsspannung:	wie Eingangsspannung
- Ausgangsstrom:	max. 8A
- Ausgangsleistung bei 12V:	max. 96W
- Ausgangsleistung bei 24V:	max. 192W
- Abmessungen (l x b x h):	89 x 60 x 58mm
- Dimmart:	PWM (Puls-Weiten-Modulation)

Beschreibung:

- LED Aufputz-Dimmer
- Stufenlose Regulierung

Artikelnummer	Beschreibung	Volt	Watt	Preis
K12295	LED Aufputz-Dimmer	12V / 24V	96W / 192W	43.10

UP-DREHREGLER 1-10 V/DC

Informationen und technische Daten:

- Für Leuchtstofflampen mit elektronischem Potentiometer für elektronische Vorschaltgeräte mit Steuereingang 10V DC
- Feinsicherung 6,3 A flink 802 010 519
- Maximalleistung: 10EVG (1 flammig 58W)
- Steuerstrom: <= 200 mA
- Dauerstrom: <= 6 A
- In weiss und schwarz. Andere Farben erhältlich auf Anfrage!
- Ist nicht beleuchtbar

Beschreibung:

- Drehknopf, Abdeckrahmen 88 x 88mm
- Frontplatte 60 x 60mm, Befestigungsplatte 77 x 77mm – Einbautiefe 26mm, Einbau mit Schraubklemmen

Artikelnummer	Bezeichnung	Vin	Preis
K800600.WS	Drehregler 1-10 VDC weiss	230V	95.70
K800600.SZ	Drehregler 1-10 VDC schwarz	230V	95.70

Schalteinheiten

INFRAROT-TASTSCHALTEINHEIT 230V / 2,5A SPS1(3)-550ISC

Informationen und technische Daten:

- Schaltverstärker zum Anschluss von 1 - 3 IR-Sensoren
- Tastfunktion beliebig untereinander
- Einfache Montage durch „plug & play“
- Anschlussleistung 550W
- Anbaumasse: L=96; B=55; H=25mm

3000mm Euroflachstecker / 500mm **Euroflachkupplung**

Artikelnummer	Ausführung	Preis
K16104.3	SPS - 3-fach	56.55

3000mm Euroflachstecker / 750mm **Mini-Buchse**

Artikelnummer	Ausführung	Preis
K16105.3	SPS - 3-fach	56.55

INFRAROT-TÜRSCHALTEINHEIT 230V / 2,5A SPS1(3)-550SSA

Informationen und technische Daten:

- Schaltverstärker zum Anschluss von 1 – 3 IR-Sensoren (z.B. für Dreh– und Schiebetüren)
- Selbsttätige Abschaltung des Systems nach 30 Min., falls kein Schaltimpuls erfolgt.
- Einfache Montage durch plug & play
- Anschlussleistung 550W
- Anbaumasse: L=96; B=55; H=25 mm

3000mm Euroflachstecker / 500mm **Euroflachkupplung**

Artikelnummer	Ausführung	Preis
K16102.3	SPS - 3-fach	60.90

3000mm Euroflachstecker / 750mm **Mini - Buchse**

Artikelnummer	Ausführung	Preis
K16103.3	SPS - 3-fach	60.90

IR-SENSOREN zu Tast-/ und Türschalteinheit

Informationen und technische Daten:

- Länge Anschlusskabel: 2000mm
- Masse Stecker: 8x8mm (Bohrdurchmesser: 10mm)
- Erfassungsdistanz 20-50mm

Masse: L=31.6; B=13.2; H=5.8mm
IR-Sensor zum anschrauben

Artikelnummer	Farbe	Preis
K16101.3	schwarz	13.00

Masse: L=25.4; B=13.2; H=7.6mm
IR-Sensor zum anschrauben

Artikelnummer	Farbe	Preis
K16101.4	schwarz	13.00

Masse: Ø=11.8/10.3; L=18mm
IR-Sensor zum einstecken

Artikelnummer	Farbe	Preis
K16101.2	schwarz	13.00

→ Bitte beachten Sie die Resetfunktion!!!

Vorgehensweise:

1. Sensor einbauen und an Steuerungseinheit anschliessen.
2. Leuchte an Euro-Kupplung oder Minibuchse von Steuerungsgerät anschliessen.
3. Alle Türen schliessen.
4. Netzstecker von Steuerungsgerät an Stromnetz anschliessen.
5. Resetphase beginnt; Lampen schalten dreimal nach einander ein und aus, danach ist die Steuerung betriebsbereit.

BEWEGUNGSMELDER EINBAU 50W / 150W

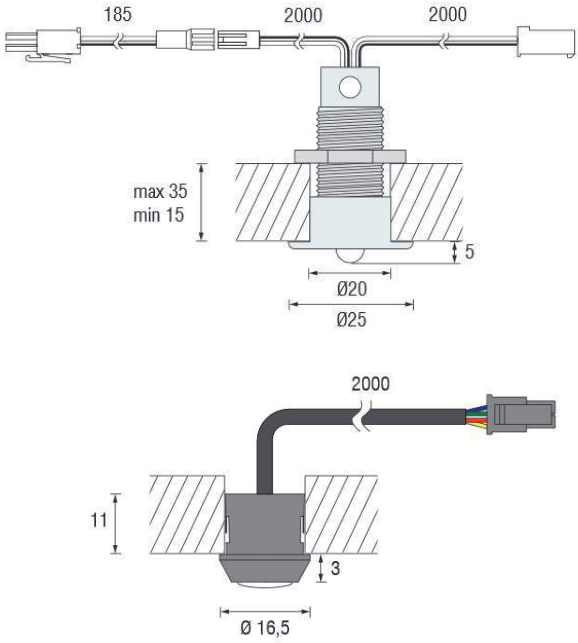

Artikelnummer	Beschreibung	Farbe	Preis
K16120.50	Bewegungsmelder 50W	grau	81.65
K16120.150	Bewegungsmelder 150W mit Schaltverstärker (LxBxH 70x40x20mm)	schwarz	110.20

FUSSSCHALTER ON / OFF

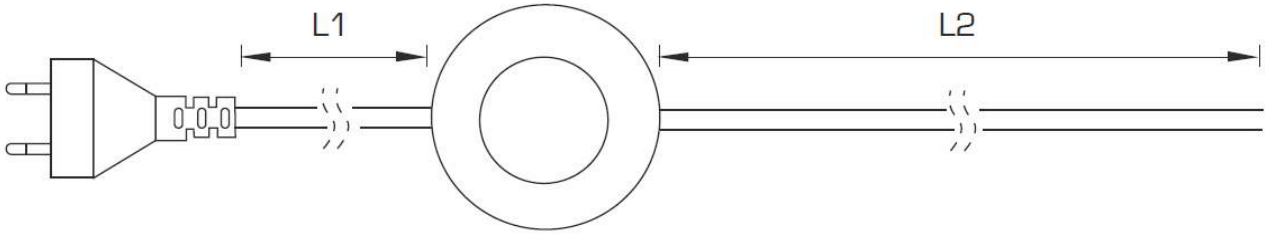

Artikelnummer	Beschreibung	L1 - L2	Farbe	Preis
P-X1E0130	Anschlussleitung, eine Seite Eurostecker, andere Seite Eurokupplung	1000 - 2000mm	weiss	15.00
P-X1E0140		1500 - 2500mm	schwarz	16.20

Schalteinheiten

INFRAROT-TÜRSCHALTEINHEIT 24V / 2,5A

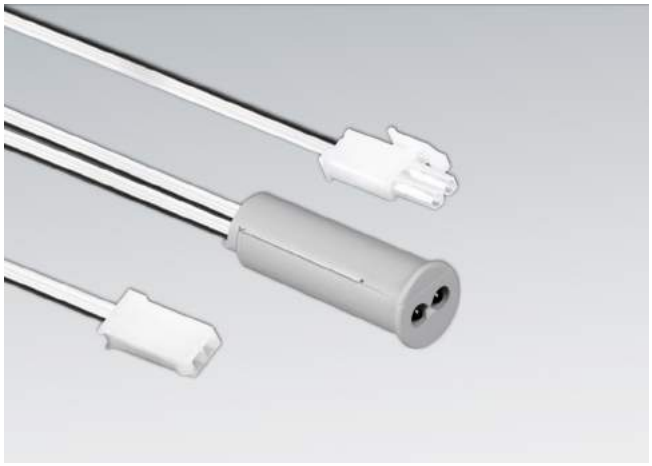

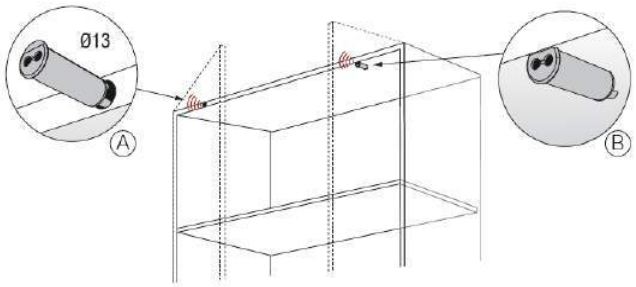

Informationen und technische Daten:

- Spannung: 12V - 24V
- Leistung: 36Wbei 12V und 72W bei 24V
- Strom: max. 2.5A
- Gehäuse aus Kunststoff

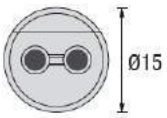

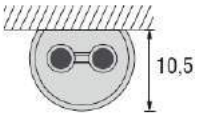

Ⓐ Einbaumontage

Ⓑ Anbaumontage (selbstklebend)

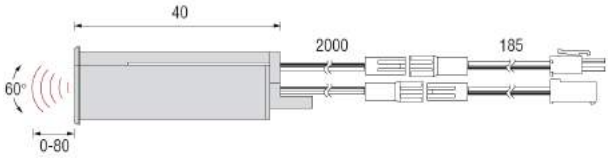

Artikelnummer	Ausführung	Preis
K16100	grau	57.20
K16100.SZ	schwarz	57.20

VERSTÄRKER ZU INFRAROT-TÜRSCHALTEINHEIT 24V / 2,5A

Informationen und technische Daten:

- Leistung: max. 100W
- Spannung: 24V

Artikelnummer	Ausführung	Preis
K16100.1	Verstärker zu Infrarot Türschalteinheit 24V / 1,5A	46.95

TOUCH TASTSCHALTEINHEIT 230V / 250W

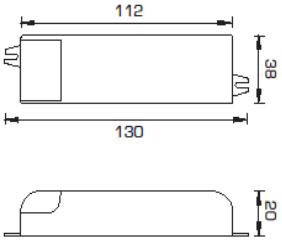

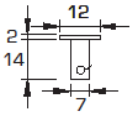

Informationen und technische Daten:

- Schaltverstärker zum Schalten aller 230V-Produkte
- Schaltleistung: max. 250W
- Toucherkennung mit Sensorkabel an diversen Materialien möglich, z.B. Aluprofile
- Masse (L x B x H): 130 x 38 x 28mm
- Gehäuse aus Kunststoff

Artikelnummer	Ausführung	Preis
K16111	Touch Tastschalteinheit	56.50

Schalteinheiten

LED STEUERPLATINEN LOSE

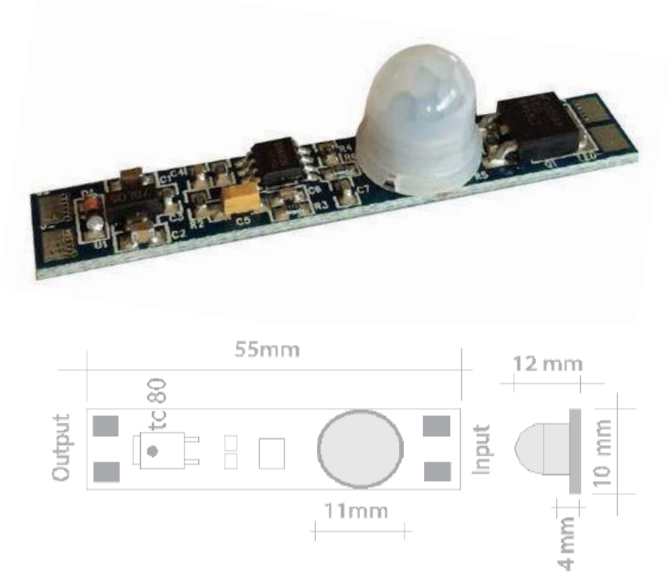

Informationen und technische Daten:

- Steuerplatinen für den Einbau in LED-Profile
- Mit blauer LED (ausser Bewegungsmelder)
- Spannung: 12V - 24V
- Genaue Masse auf Anfrage (Kann je nach Ausführung variieren)

Artikel-nummer	Ausführung	Leistung (24V/12V)	Preis
K16114.S	Schalter (mit Memory)	60W/30W	19.80
K12291	Schalter + Dimmer	60W/30W	19.80
K16114.BM	Bewegungsmelder	144W/72W	59.00
K16115.KC	Kelvin Change	48W/24W	19.80
K16200.KC	Kelvin Change + Dimmer	250W/175W	59.00

LED STEUERPLATINEN EINGEBAUT

Informationen und technische Daten:

- LED-Steuerplatinen in ein passendes unserer Aluprofile eingebaut

Artikel-nummer	Ausführung	Leistung (24V/12V)	Preis
K16114.S	Schalter (mit Memory)	60W/30W	27.45
K12291	Schalter + Dimmer	60W/30W	27.45
K16114.BM	Bewegungsmelder	144W/72W	66.65
K16115.KC	Kelvin Change	48W/24W	27.45
K16200.KC	Kelvin Change + Dimmer	250W/175W	66.65

LED STEUERPLATINEN NET

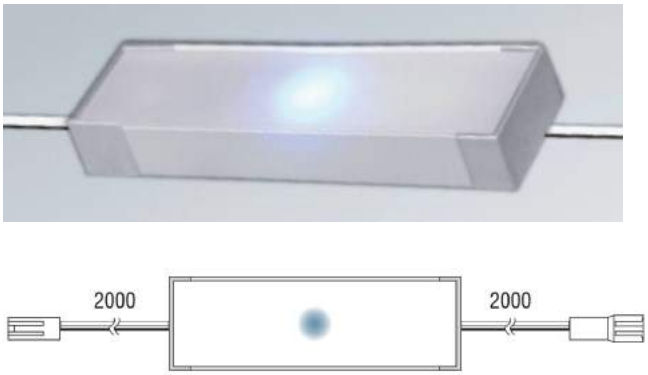

Informationen und technische Daten:

- LED-Steuerplatinen in NET Aufbauprofil eingebaut

Artikel-nummer	Ausführung	Leistung (24V/12V)	Preis
K16114.S	Schalter (mit Memory)	60W/30W	30.30
K12291	Schalter + Dimmer	60W/30W	30.30
K16114.BM	Bewegungsmelder	144W/72W	70.50
K16115.KC	Kelvin Change	48W/24W	30.30
K16200.KC	Kelvin Change + Dimmer	250W/175W	70.50

Ladegerät

VERSACHARGER

Informationen und technische Daten:

- Drahtloses Ladegerät mit QI-Technolgie
- Kompatibel zu einer Vielzahl von Smartphones
- Hilft Kabelsalat zu beseitigen
- Set bestehend aus Ladegerät, Trafo mit Eurostecker, USB-Anschlusskabel 2m

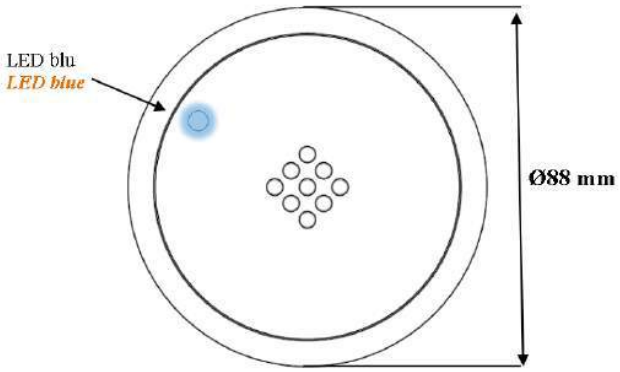

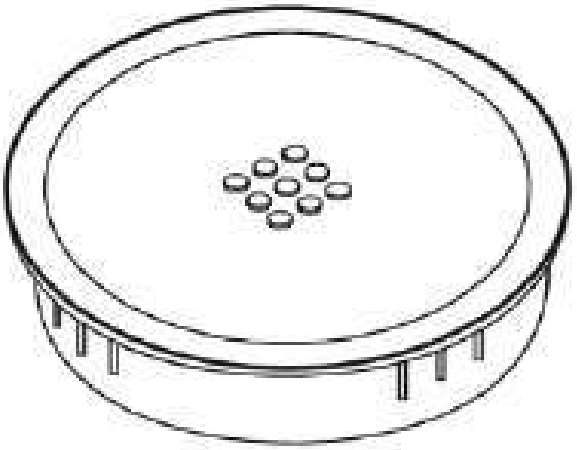

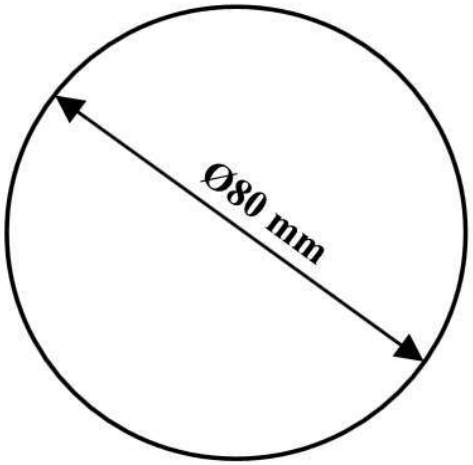

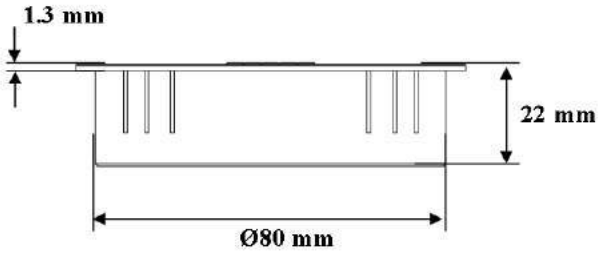

Aussenring	Fläche	Artikelnummer	Preis
schwarz matt	schwarz glanz	K30001	74.30
chrom poliert	schwarz glanz	K30002	74.30
weiss matt	weiss glanz	K30003	74.30
edelstahl gebürstet	weiss glanz	K30004	74.30

Steckdosen

EINBAUSTECKDOSE VERSAHIT DUAL (IP54)

Informationen und technische Daten:

- Ausführung mit 2x T13 oder 1x T13 und 2xUSB
- Masse: 117 x 117 x 50mm (LxBxH)
- Einfrässmass: 108x108mm (R max 4mm)
- Schutzklasse: IP54
- Dicke Trägerplatte min. 15mm
- Inkl. 2m Anschlusskabel Enden verzinnt
- Gehäuse aus Polycarbonat
- Abdeckung und Verblendung aus Zamak
- Steckdosen aus flammhemmenden Polymer
- Ausführungen mit anderen Einsätzen auf Anfrage

Artikelnummer	ENo	Beschrei-bung	Farbe	Preis
K22422.ES		2x T13	Edelstahl-Look*	163.20
K22422.CG			chrom*	163.20
K22422.GO			gold	234.00
K22422.BZ			bronze	234.00
K22422.ZN			zinn	234.00
K22422.WS	663050005		weiss 9010*	163.20
K22422.WS2	663050105		weiss 9003	163.20
K22422.SZ	663050055		schwarz*	163.20
K22423.ES		1x T13 1x USB	Edelstahl-Look*	192.00
K22423.CG			chrom*	192.00
K22423.GO			gold	280.00
K22423.BR			bronze	280.00
K22423.ZN			zinn	280.00
K22423.WS	960970009		weiss 9010*	192.00
K22423.WS2	960970109		weiss 9003	192.00
K22423.SZ	960970059		schwarz*	192.00

Mit Stern * markierte Produkte sind ab Lager verfügbar

EINBAUSTECKDOSE VERSAHIT SINGLE (IP54)

Informationen und technische Daten:

- Ausführung mit 2xUSB
- Masse: 123 x 66 x 40mm (LxBxH)
- Einfrässmass: 115 x 58mm (R max 4mm)
- Schutzklasse: IP44
- Dicke Trägerplatte min. 15mm
- Inkl. 2m Anschlusskabel Enden verzinnt
- Gehäuse aus Polycarbonat
- Abdeckung und Verblendung aus Zamak
- Steckdosen aus flammhemmenden Polymer
- Ausführungen mit anderen Einsätzen auf Anfrage

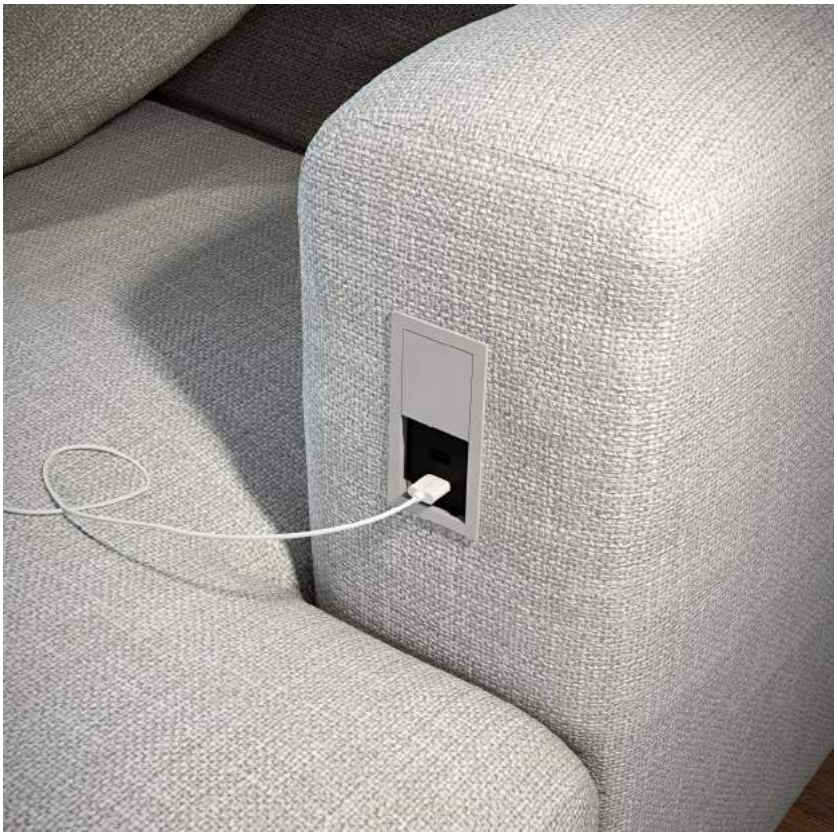

Artikelnummer	ENo	Beschreibung	Farbe	Preis
K22421.ES		2x USB	Edelstahl-Look*	155.20
K22421.CG			chrom*	155.20
K22421.GO			gold	192.40
K22421.BR			bronze	192.40
K22421.ZN			zinn	192.40
K22421.WS	960971009		weiss 9010*	155.20
K22421.WS2	960971109		weiss 9003	155.20
K22421.SZ	960971059		schwarz*	155.20

Mit Stern * markierte Produkte sind ab Lager verfügbar

Steckdosen

VERSAPULL – EINBAUSTECKDOSE

Informationen und technische Daten:

- CH-Steckdose 3 x Typ 13
- Erhältlich in drei Farben: weiss, schwarz, grau
- Einfache Schraubmontage

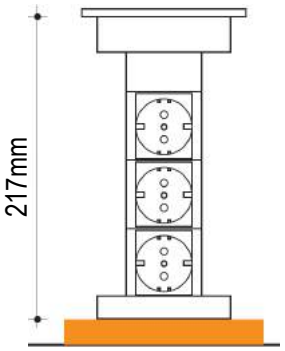

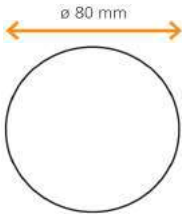

Artikelnummer			Preis
weiss	schwarz	grau	
K22600.WS	K22600.SZ	K22600.AL	93.85

VERSAELITE – EINBAUSTECKDOSE

Informationen und technische Daten:

- CH-Steckdose 3 x Typ 13
- Automatisches Ausfahren durch Knopfdruck
- Erhältlich in drei Farben: weiss, schwarz, grau
- Einfache Schraubmontage

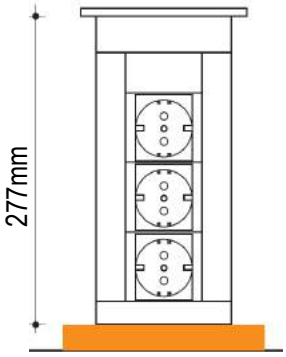

Artikelnummer			Preis
weiss	schwarz	grau	
K22610.WS	K22610.SZ	K22610.AL	249.70

VERSALUX – EINBAUSTECKDOSE

Informationen und technische Daten:

- CH-Steckdose 3 x Typ 13
- Mit integriertem Licht
- Automatisches Ausfahren durch Knopfdruck
- Erhältlich in drei Farben: weiss, schwarz, grau
- Einfache Schraubmontage

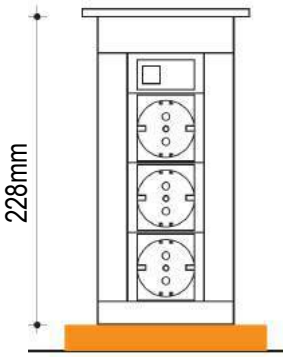

Artikelnummer			Preis
weiss	schwarz	grau	
K22620.WS	K22620.SZ	K22620.AL	336.00

Steckdosen

VERSATURN

Informationen und technische Daten:

- Auf Knopfdruck drehbare Steckdosenleiste
- Standardausführung mit 3x T13 und 2x USB Ladebuchse oder 4xT13 erhältlich
- Weitere Ausführungen mit RJ45-Buchse, HDMI-Buchse und USB-Computeranschluss auf Anfrage erhältlich.
- Laserlichtschranke verhindert Drehen bei einem eingesteckten Kabel
- Material: aluminium (Einsätze: Kunststoff)
- Gehäuse: aluminium gebürstet
- Abdeckung: edelstahl gebürstet, Glas weiss oder Glas schwarz
- Masse: 390 x 112 x 100.3mm (LxBxH)
- Einfrässmass: 380.5 x 102.5 mm (R max 5mm)
- Dicke Trägerplatte min. 10mm, max. 55mm
- Inkl. 2m Anschlusskabel

Artikel-nummer	Beschrei-bung	Farbe	Preis
K22420.ES	3x T13, 2xUSB	edelstahl	705.60
K22420.WS		Glas weiss	730.80
K22420.sz		Glas schwarz	730.80
K22419.SZ	4x T13	edelstahl	667.80
K22419.WS		Glas weiss	693.00
K22419.BR		Glas schwarz	693.00

Steckdosen

ALUSTECKDOSENBOX FÜR UNTERBAUSCHRÄNKE

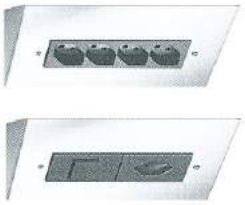

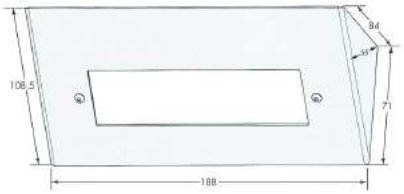

Alusteckdosenbox, komplett mit vierfach-Steckdose Typ 13 parallel, schwarz

Artikelnummer	Preis
K22403	178.00

Alusteckdosenbox, komplett mit einfach-Steckdose Typ 13 schwarz und Schalter schwarz

Artikelnummer	Preis
K22404	171.00

ENERGIEBOX 230V EBE-S2

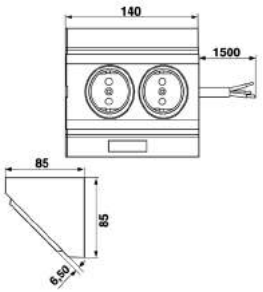

Informationen und technische Daten:

- Gehäuse aus Kunststoff
- Integrierte 2-fach Steckdose (CH-Steckdose)
- Schukosteckdose erhältlich auf Anfrage
- Inkl. 1.5m Zuleitung 3-adrig mit Aderendhülsen

Artikelnummer	Bezeichnung	Farbe	Preis
K22504.WS	Energiebox	weiss	90.90
K22504.AL	Energiebox	alu	101.70
K26402.WS	Clip-Abdeckung	weiss	0.75
K26402.AL	Clip-Abdeckung	alu	1.40

Anbau-Steckdose „JANUS“

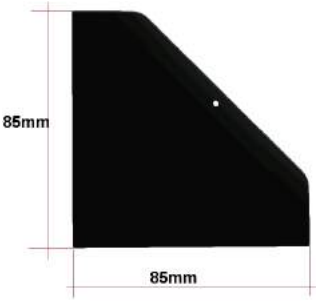

Informationen und technische Daten:

- Gehäuse aus Kunststoff
- integrierte 2-fach (CH-Steckdose)
- Anschlusskabel TW-Draht oder Litze
- Kabellänge nach Wunsch lieferbar
- Montagearten: mit Lasche an Rückwand eingehängt oder verschraubt

Artikel-nummer	Bezeichnung	Farbe	Preis
K22441.WS	2xT13 m. 1.4m Kabel	ws	29.10
K22441.WSOK	2xT13 ohne Kabel	ws	25.60
K22441.SZ*	2xT13 m. 1.4m Kabel	sz	Auf Anfrage
K22441.SZOK*	2xT13 ohne Kabel	sz	Auf Anfrage

Steckdosen

FI-STECKDOSE T13

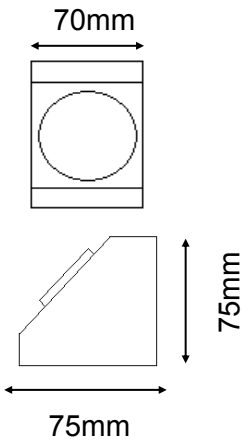

Gewindenippel L=25mm

- Gehäuse aus Kunststoff
- Inkl. Befestigungsnippel
- Inkl. Anschlusskabel 0.6m
- Exkl. Schraubbefestigung
- Andere Kabellängen auf Anfrage

Artikelnummer	Ausführung	Preis
K22301.R	weiss (rund)	159.70
K26201	Sechskantmutter	0.50
K26202	Unterlagsscheibe	0.60

→Die Unterlagsscheibe ist nicht im Lieferumfang inbegriffen, bitte bei Bedarf bestellen!

STECKDOSE 2 x T13

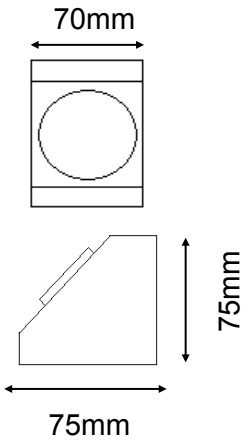

Gewindenippel L=25mm

- Gehäuse aus Kunststoff
- Inkl. Befestigungsnippel
- Inkl. Anschlusskabel 0.6m
- Exkl. Schraubbefestigung
- Andere Kabellängen auf Anfrage

Artikelnummer	Ausführung	Preis
K22401WS	weiss	30.70
K22401SZ	schwarz	35.70
K26201	Sechskantmutter	0.50
K26202	Unterlagsscheibe	0.60

→Die Unterlagsscheibe ist nicht im Lieferumfang inbegriffen, bitte bei Bedarf bestellen!

STECKDOSENDREIECK MIT STECKDOSE 2 x T13

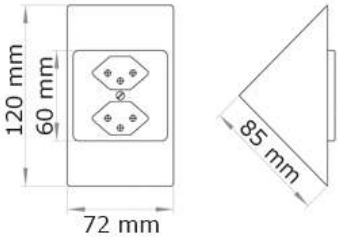

- Gehäuse aus Stahl
- Farben: weiss, schwarz oder chrom-glanz
- Inkl. Anschlusskabel 0.6m
- Steckdoseneinsatz in weiss und schwarz erhältlich
- Andere RAL-Farben auf Anfrage
- Andere Kabellängen auf Anfrage

Artikelnummer	Ausführung	Preis
K22402WS	weiss	30.00
K22402SZ	schwarz	35.80
K22402CG	chrom-glanz	75.80

Steckdosen

STECKDOSE 1x / 2x / 3x Typ13

STECKDOSE	1x Typ13	2x Typ13	3x Typ13
Artikelnummer	K15115.WS	K15116.WS	K15117.WS
Preis	20.90	38.70	46.10

Informationen und technische Daten:

- Einfach / zweifach / dreifach Steckdose Typ13
- Gehäuse aus Kunststoff
- Farben: in weiss und schwarz erhältlich
- Inkl. Steckklemmen
- 10A, 250 V AC, L + N + PE
- Einbautiefe 1x Typ13: 33mm
- Einbautiefe 2x Typ13: 33mm
- Einbautiefe 3x Typ13: 33mm
- Mass: 80 x 86mm (einfach, zweifach, dreifach)
- IP-Schutz 20
- Andere Farben erhältlich auf Anfrage!

SCHALTER und TASTER (einfach und doppelt)

	Schalter	Zweifach-schalter	Taster	Zweifach-taster
Artikelnummer	K15200.WS	K15201.WS	K15202.WS	K15203.WS
Preis	31.70	60.80	31.70	60.80

Informationen und technische Daten:

- Einfach– und Zweifachschalter (Schema 3/3)
- Einfach– und Zweifachtaster
- Farben: in weiss und schwarz erhältlich
- Inkl. Steckklemmen
- 10A, 250 V AC, L + N + PE
- Einbautiefe: 27mm
- Mass: 80 x 86mm (einfach, zweifach)
- IP-Schutz 20
- Aus / Wechsel
- Schema 3/1L
- Andere Farben erhältlich auf Anfrage!

ZARGENSTECKDOSE UND ZARGENTASTER

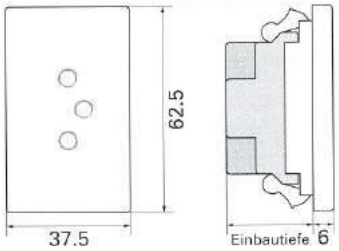

→ **Einbautiefe T13: 33mm**

Zargensteckdose Typ 13, ws und sz

Artikelnummer	Ausführung	Preis
K15102.WS	weiss	15.60
K15102.SZ	schwarz	15.60

Zargentaster/Zargenschalter, ws und sz

Artikelnummer	Ausführung	Preis
K15104.WS/K15103.WS	weiss	30.00
K15104.SZ/K15103.SZ	schwarz	30.00

FLF-EINLASSKASTEN

FLF-BEFESTIGUNGSPLATTEN

Artikelnummer	Ausführung / Bezeichnung	Preis
K15102.EK	FLF-Einlasskasten, grau	3.00
K15110.WS	Befestigungsplatte 1-fach: 81x40mm, weiss	14.40
K15110.SZ	Befestigungsplatte 1-fach: 81x40mm, schwarz	14.40
K15111.WS	Befestigungsplatte 2-fach: 151x40mm, weiss	20.50
K15111.SZ	Befestigungsplatte 2-fach: 151x40mm, schwarz	20.50
K15112.WS	Befestigungsplatte 3-fach: 221x40mm, weiss	24.90
K15112.SZ	Befestigungsplatte 3-fach: 221x40mm, schwarz	24.90

Schalter

INTEGRO WIPPENSCHALTER

Schalter 1-polig, 230V / 16A,
mit Schraubbefestigung

Artikelnummer	Ausführung	Preis
K15109.WS	weiss	13.20
K15109.SZ	schwarz	13.20

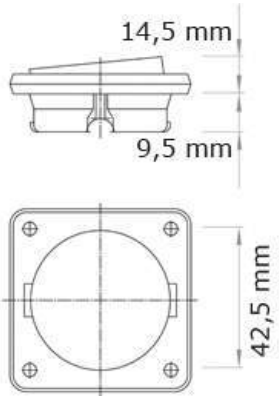

INTEGRO STECKDOSE, TYP 13

Steckdose Typ 13, 230V / 10A,
mit Schraubbefestigung

Artikelnummer	Ausführung	Preis
K15105.WS	weiss	10.10
K15105.SZ	schwarz	10.10

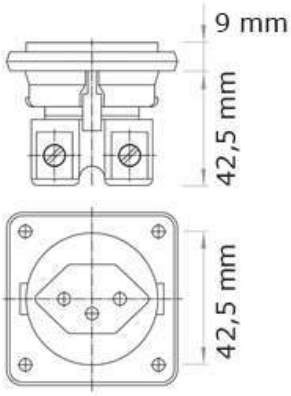

INTEGRO ABDECKRAHMEN

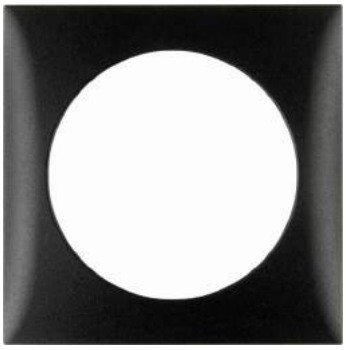

Artikelnummer	Ausführung	Preis
K15106.WS	weiss	1.40
K15106.SZ	schwarz	1.40

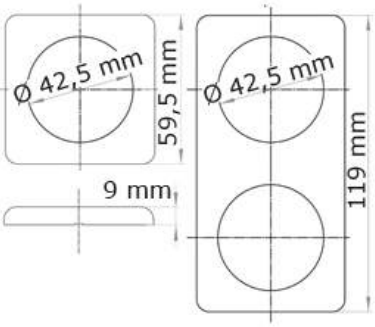

INTEGRO EINBAUDOSE

1-fach / 2-fach Ø=49

1-fach Ø=45

Artikelnummer	Ausführung	Masse	Preis
K15107.1	**1-fach Ø=49** Geeignet für Integro Wippen-schalter und Integro Steckdose	Ø=49 x T=38mm	3.15
K15107.2	**2-fach Ø=49** Geeignet für Integro Wippen-schalter und Integro Steckdose	L=109 x H=49 x T=38mm	5.70
K15108.1	**1-fach Ø=45** Nur für Integro Wippenschal-ter geeignet	Ø=45 x T= 22mm	3.70

Schalter

EINBAUSCHALTER 230V / 2,5A, Ø=55mm

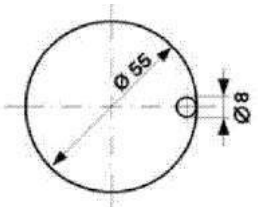

Informationen und technische Daten:

- Inkl. 2000mm Leitung und codiertem Mini-Stecker
- Inkl. Schraubbefestigung

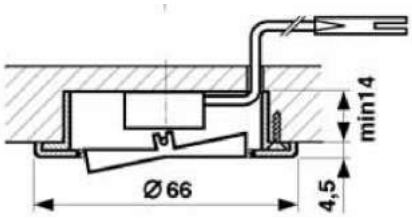

Artikelnummer	Ring / Wippe	Preis
K24124.WS	weiss / weiss	14.20
K24124.CG	glanz chrom / schwarz	14.20
K24124.SZ	schwarz / schwarz	14.20
K24124.DS	diamant-silber / schwarz	14.20
K24124.GO	goldfarbig / schwarz	14.20
K24124.NM	matt-nickel / schwarz	14.20

ANBAUSCHALTER 230V / 2,5A, Ø=66mm

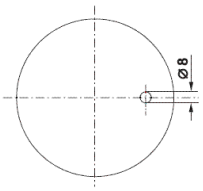

Informationen und technische Daten:

- Inkl. 2000mm Leitung mit codiertem Mini-Stecker
- Inkl. Schraubbefestigung

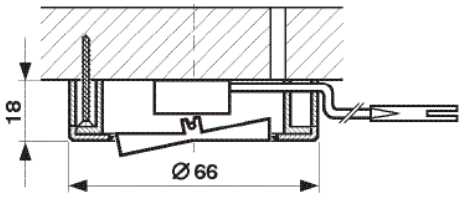

Artikelnummer	Ring / Wippe	Preis
K24125.WS	weiss / weiss	18.55
K24125.CG	glanz chrom / schwarz	18.55
K24125.SZ	schwarz / schwarz	18.55
K24125.DS	diamant-silber / schwarz	18.55
K24125.GO	goldfarbig / schwarz	18.55
K24125.NM	matt-nickel / schwarz	18.55

EINBAUSCHALTER 230V / 2,5A, Ø=27mm

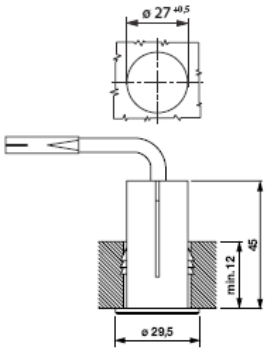

Informationen und technische Daten:

- Inkl. 1000mm Leitung mit codiertem Mini-Stecker
- Inkl. Klemmbefestigung
- Einbaumasse: Ø 27; T 45 mm

Artikelnummer	Farbe	Preis
K24126.AL	Aluminium	27.10
K24126.ES	Edelstahl	27.10

Schalter

EINBAUSCHALTER 230V / 2,5A, Ø=78mm

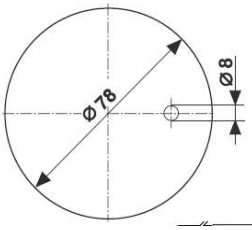

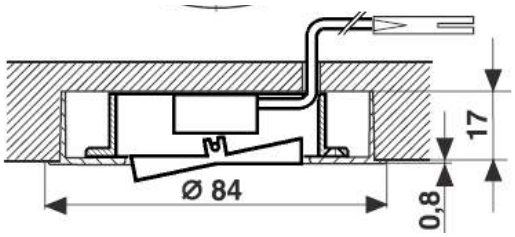

Informationen und technische Daten:

- Inkl. 2000mm Leitung mit codiertem Mini-Stecker
- Inkl. Schraubbefestigung

Artikelnummer	Ring / Wippe	Preis
K24127.WS	weiss / weiss	18.60
K24127.CG	glanz chrom / schwarz	18.60
K24127.SZ	schwarz / schwarz	18.60
K24127.DS	diamant-silber / schwarz	18.60
K24127.GO	goldfarbig / schwarz	18.60
K24127.NM	matt-nickel / schwarz	18.60

ANBAUSCHALTER 230V / 2,5A, Ø=84mm

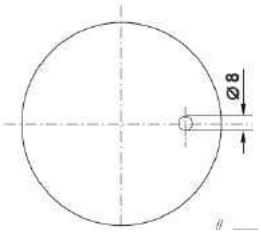

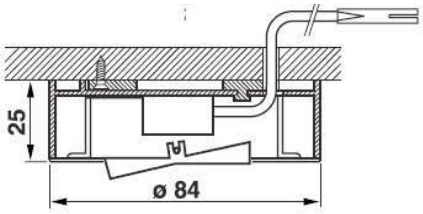

Informationen und technische Daten:

- Inkl. 2000mm Leitung mit codiertem Mini-Stecker
- Inkl. Schraubbefestigung

Artikelnummer	Ring / Wippe	Preis
K24128.WS	weiss / weiss	23.90
K24128.CG	glanz chrom / schwarz	23.90
K24128.SZ	schwarz / schwarz	23.90
K24128.DS	diamant-silber / schwarz	23.90
K24128.GO	goldfarbig / schwarz	23.90
K24128.NM	matt-nickel / schwarz	23.90

KONTAKTSCHALTER

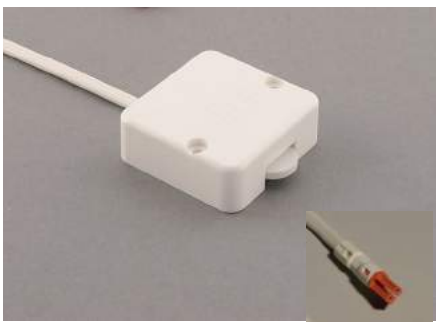

Informationen und technische Daten:

- 2A Öffner / Schliesser
- weiss, mit Universaltaster

Artikelnummer	Farbe	Bezeichnung	Preis
K24129.RK	weiss	Ruhekontakt	14.50
K24129.AK	weiss	Arbeitskontakt	14.50

Schalter

DISTANZRING Ø 55/58mm

→ Reduziert die Einbautiefe auf 11mm

Artikelnummer	Grösse	Preis
K14401	Ø = 55mm	2.10
K14402	Ø = 58mm	2.10

Passend zu folgenden Modellen:

Eris, Xena I und Xena II
(siehe Register 3, Seite 1)

DISTANZRING Ø 78mm

→ Reduziert die Einbautiefe auf 11.5mm

Artikelnummer	Grösse	Preis
K14403	Ø = 78mm	2.50

Passend zu folgendem Modell:

Lyra III
(siehe Register 3, Seite 4)

KONTAKTSCHALTER

Ruhekontaktschalter (Öffner)

Arbeitskontaktschalter (Schliesser)

– 2A Öffner / Schliesser weiss

mit Universaltaster

Artikelnummer	Ausführung	Bezeichnung	Preis
K24130.RK	weiss (öffner)	Ruhekontakt	8.70
K24130.AK	weiss (schliesser)	Arbeitskontakt	8.70

Masse: L x B x H: 50 / 47.5 / 17mm

Kabel - TYCO / ROUND 230V codiert (für Schalter)

VERTEILER TYCO / ROUND MIT TYCO / ROUND 6-FACH + 1 CODIERT (230V)

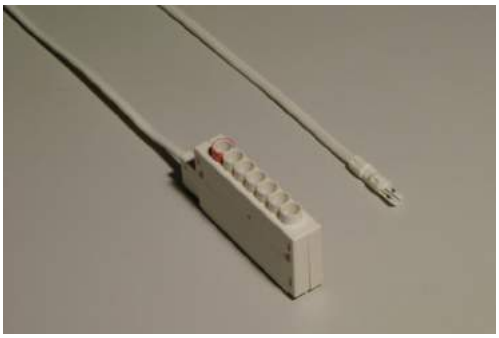

Informationen und technische Daten:

- Zum Anschluss von max. 6 Verbrauchern
- Verteiler 6-fach plus codierter Steckanschluss für Schalter
- Inkl. Schraubbefestigung
- Zuleitung: 2000mm

Artikelnummer	Bezeichnung	Preis
K24116	Verteiler Tyco codiert	13.70
K24116.RO	Verteiler Round codiert	13.70

VERTEILER TYCO / ROUND MIT EUROSTECKER 6-FACH + 1 CODIERT (230V)

Informationen und technische Daten:

- Zum Anschluss von max. 6 Verbrauchern
- Verteiler 6-fach plus codierter Steckanschluss für Schalter
- Inkl. Schraubbefestigung
- Zuleitung: 2000mm

Artikelnummer	Bezeichnung	Preis
K24114	Verteiler Tyco codiert	13.00
K24114.RO	Verteiler Round codiert	13.00

VERLÄNGERUNGSLEITUNG TYCO / ROUND (codiert 230V / 2,5A)

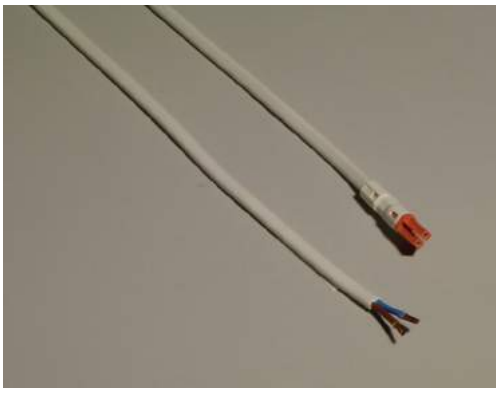

Informationen und technische Daten:

- Zwischen externem Schalter und Verteiler 6-fach + 1 codiert
- Eine Seite Mini-Stecker codiert
- Eine Seite Aderendhülse
- Länge: 2000mm

Artikelnummer	Bezeichnung	Preis
K24119	Verlängerungsleitung Tyco codiert	6.20
K24119.RO	Verlängerungsleitung Round codiert	6.20

2 - FACH ADAPTER TYCO NORMAL UND FÜR SCHALTER

Informationen und technische Daten:

- Normal: 2-fach Adapter mit Anschlüssen für 2 Verbraucher
- Für Schalter: 1 Anschluss für Verbraucher und 1 codierter Anschluss für Schalter

Artikelnummer	Ausführung	Preis
K24236.1	normal	6.50
K24236.2	für Schalter	6.50

Kabel - TYCO / ROUND 230V

VERTEILER TYCO / ROUND MIT TYCO / ROUND 6-FACH (230V)

Informationen und technische Daten:

- Zum Anschluss von max. 6 Verbrauchern
- Verteiler 6-fach
- Inkl. Schraubbefestigung
- Zuleitung: 2000mm

Artikelnummer	Bezeichnung	Preis
K24115	Verteiler Tyco	11.70
K24115.RO	Verteiler Round	11.70

VERTEILER TYCO / ROUND MIT EUROSTECKER 6-FACH (230V)

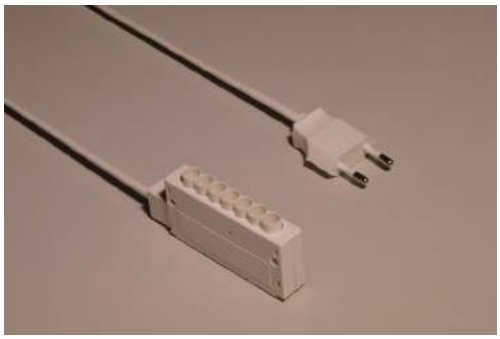

Informationen und technische Daten:

- Zum Anschluss von max. 6 Verbrauchern
- Verteiler 6-fach
- Inkl. Schraubbefestigung
- Zuleitung: 2000mm

Artikelnummer	Bezeichnung	Preis
K24113	Verteiler Tyco	11.05
K24113.RO	Verteiler Round	11.05

VERLÄNGERUNGSLEITUNG TYCO / ROUND (230V / 2,5A)

Artikelnummern für ROUND-Stecksystem:
mit .RO ergänzen (z.B. K24117.10.RO)

Informationen und technische Daten:

- Mini-Stecker zu Minibuchse

Artikelnummer	Länge	Preis
K24117.05	500mm	4.00
K24117.10	1000mm	4.90
K24117.15	1500mm	5.30
K24117.20	2000mm	5.60
K24117.30	3000mm	6.60
K24117.40	4000mm	7.60

ZULEITUNG TYCO / ROUND (230V / 2,5A)

Informationen und technische Daten:

- Zum Anschluss eines Verbrauchers
- Eurostecker zu Minibuchse

Artikelnummer	Ausführung	Preis
K24112	3m	6.30

Kabel - TYCO / ROUND 12V

VERTEILER TYCO / ROUND MIT TYCO / ROUND 6-FACH (230V)

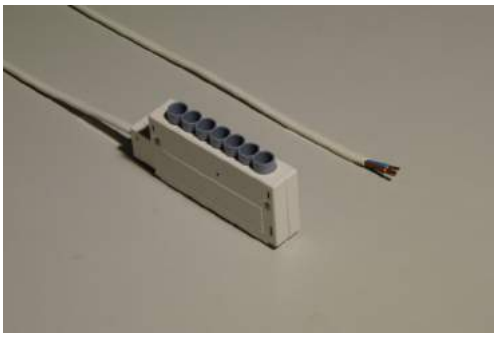

Informationen und technische Daten:

- Zum Anschluss von max. 6 Verbrauchern
- Verteiler 6-fach
- Inkl. Schraubbefestigung
- Zuleitung: 2000mm

Artikelnummer	Bezeichnung	Preis
K24121	Verteiler Tyco codiert	4.60
K24121.RO	Verteiler Round codiert	4.60

VERTEILER TYCO / ROUND MIT EUROSTECKER 6-FACH (230V)

Artikelnummern für ROUND-Stecksystem:
mit .RO ergänzen (z.B. K24120.10.RO)

Informationen und technische Daten:

- Zum Anschluss von max. 6 Verbrauchern
- Verteiler 6-fach
- Inkl. Schraubbefestigung
- Zuleitung: 2000mm

Artikelnummer	Länge	Preis
K24120.10	1000mm	5.40
K24120.20	2000mm	5.65
K24120.30	3000mm	6.35
K24120.40	4000mm	7.05
K24120.50	5000mm	7.75

Kabel - Miniplug

4-FACH VERTEILER MINIPLUG

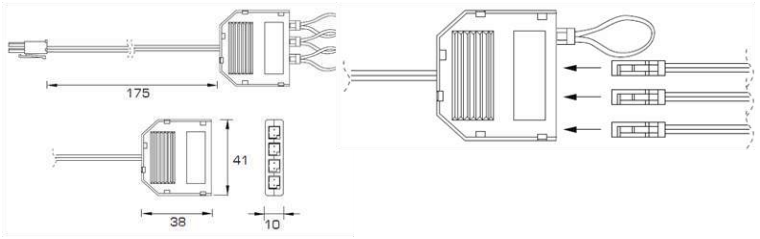

Artikelnummer	Beschreibung	Preis
K24151	4-Fach Verteiler zum Anschluss von max. 4 Verbrauchern / 1 Schalter	9.30

LED-VERLÄNGERUNGSKABEL MINIPLUG

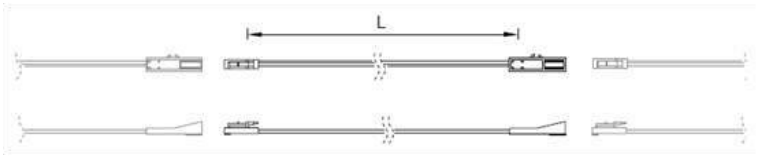

Artikelnummer	Beschreibung	Länge	Preis
K24152.1	LED-Verlängerungskabel mit Miniplug Verbindungsstecker	1000mm	3.40
K24152.2	LED-Verlängerungskabel mit Miniplug Verbindungsstecker	2000mm	4.10

VERBINDUNGSKABEL MINIPLUG

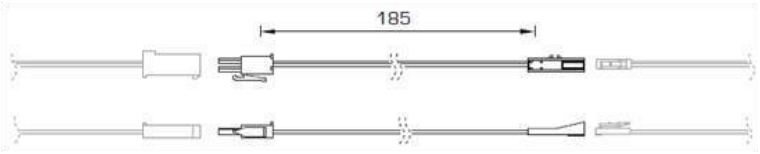

Artikelnummer	Beschreibung	Länge	Preis
K24151.1	LED-Verbindungskabel mit Miniplug Verbindungsstecker und MML Connector	185mm	3.20

FARBTEMPERATURREGLER

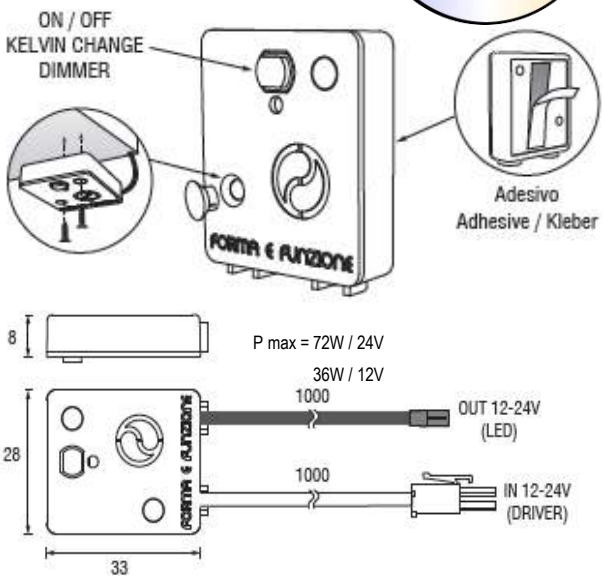

Informationen und technische Daten:

- Farbtemperaturregler passen zu allen Kelvin Change Produkten
- Die Leuchte lässt sich durch den Regler Ein– und Ausschalten sowie die Farbtemperatur stufenlos einstellen.
- Der zuletzt eingestellte Wert wird gespeichert
- Maximal steuerbare Leistung: 72W bei 24V; 36W bei 12V

Artikelnummer	Ausführung	Preis
K11258.FR	Farbtemperaturregler	33.30

3-FACH VERTEILER

Informationen und technische Daten:

- 3-fach Verteiler zum Anschluss mehrerer Leuchten an den Farbtemperaturregler Kelvin Change

Artikelnummer	Ausführung	Preis
K24156.3	3-fach Verteiler	10.50

VERLÄNGERUNGSLEITUNG

Informationen und technische Daten:

- Verlängerungsleitung zu Stecksystem Kelvin Change
- 1m und 2m erhältlich
- Die Gesamtlänge des Anschlusskabels sollte 4m nicht übersteigen

Artikelnummer	Ausführung	Preis
K24252.1	Verlängerungsleitung 1m	8.20
K24252.2	Verlängerungsleitung 2m	9.20

4- UND 6-FACH VERTEILER MML

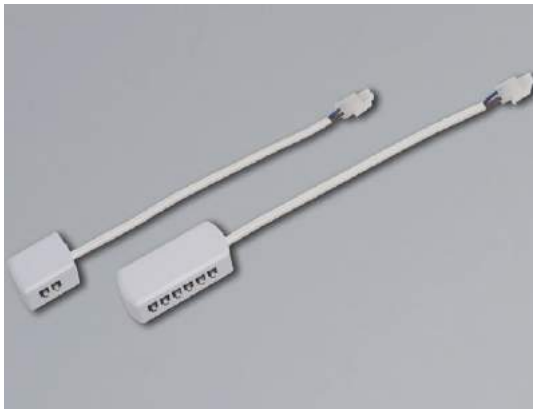

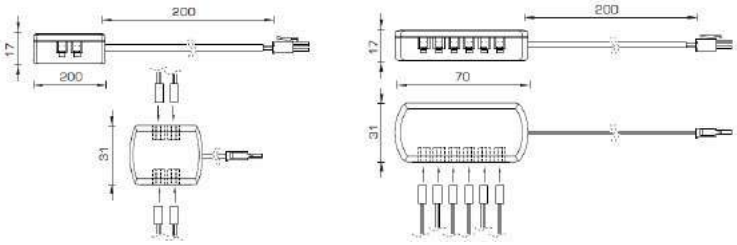

Artikelnummer	Beschreibung	Preis
K24155.4	4-Fach Verteiler	6.60
K24155.6	6-Fach Verteiler	9.20

LED-VERLÄNGERUNGSKABEL MML

- Masse Stecker: 6 x 6.5mm (Bohrloch Ø 8.5mm)
- Masse Buchse: 8.5 x 7mm (Bohrloch Ø 12mm)

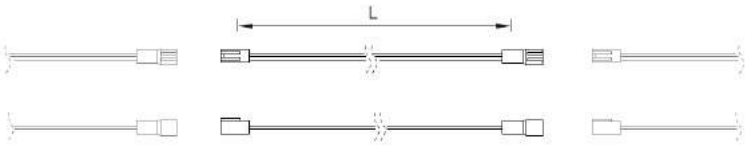

Artikelnummer	Beschreibung	Länge	Preis
K24256.1	LED-Verlängerungskabel mit 12-24V Verbindungsstecker	1000mm	3.90
K24256.2	LED-Verlängerungskabel mit 12-24V Verbindungsstecker	2000mm	5.30
K24256.3	LED-Verlängerungskabel mit 12-24V Verbindungsstecker	3000mm	6.10
K24256.4	LED-Verlängerungskabel mit 12-24V Verbindungsstecker	4000mm	7.40

LED-VERBINDUNGSKABEL MML

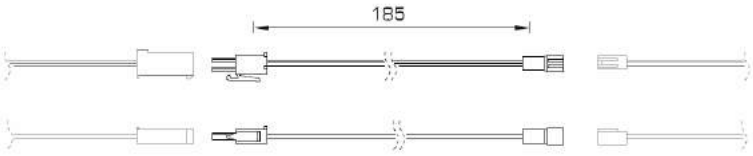

Artikelnummer	Beschreibung	Länge	Preis
K24257	LED-Verlängerungskabel mit MML Verbindungsstecker und 12-24V Verbindungsstecker	185mm	2.70

Kabel - AMP

PARALLELVERTEILER AMP LED (Konstantspannung 12V/24V)

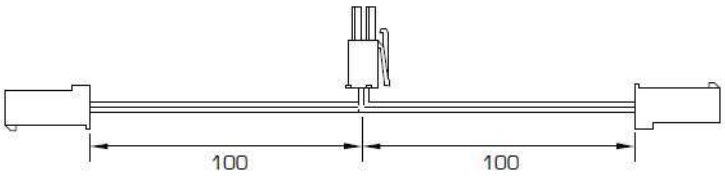

Artikelnummer	Beschreibung	Preis
K24150.2S	Parallelverteiler zum Anschluss mehrerer 12V/24V LED-Lampen an einen Trafo	7.40

Kann auf Wunsch auch direkt am Trafo installiert werden

SERIELVERTEILER AMP LED (Konstantstrom 350mA/700mA)

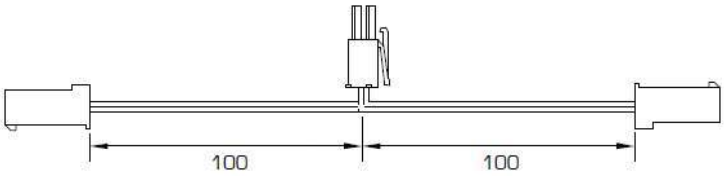

Artikelnummer	Beschreibung	Preis
K24150.2P	Serielverteiler zum Anschluss mehrerer 350mA/700mA LED-Lampen oder Miniplugs an einen Trafo	7.40

Kann auf Wunsch auch direkt am Trafo installiert werden

VERLÄNGERUNGSLEITUNG AMP LED/HALOGEN

Informationen und technische Daten:

- Eine Seite AMP-Buchse
- Eine Seite AMP-Stecker

Artikel-nummer	Länge	Preis
K24122.05	500mm	4.60
K24122.10	1000mm	4.90
K24122.20	2000mm	5.40
K24122.30	3000mm	5.90
K24122.40	4000mm	6.50

VERTEILER 6-FACH AMP HALOGEN (12V / 3A pro Stecker)

Informationen und technische Daten:

- Zum Anschluss von bis zu 6 Halogenleuchten
- Max. 10A Gesamtbelastung
  3A pro Stecker

Artikel-nummer	Ausführung	Preis
K24123.2	2 - fach	9.70
K24123.3	3 - fach	9.70
K24123.5	5 - fach	9.70
K24123.6	6 - fach	9.70

Kabel - CH86

ANSCHLUSSLEITUNG MIT EUROSTECKER

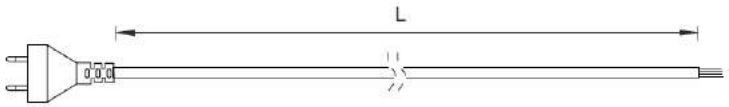

Artikelnummer	Beschreibung	Farbe	Länge	Preis
K24111.1	Anschlussleitung mit Eurostecker	weiss oder schwarz	1000mm	3.00
K24111.2			2000mm	3.50
K24111.3			3000mm	4.20
K24111.4			4000mm	4.90
K24111.5			5000mm	5.60

ANSCHLUSSLEITUNG MIT EUROSTECKER UND CH86-STECKVERBINDER (C Zuleitung)

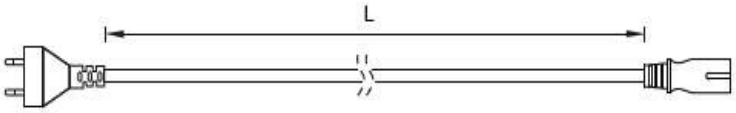

Artikelnummer	Beschreibung	Länge	Preis
K14301	Anschlussleitung mit Euro-stecker und CH86-Steckverbinder	2000mm	5.20

VERLÄNGERUNGSKABEL LICHTBAND (für Intesa-Reihe)

Artikelnummer	Beschreibung	Länge	Preis
K14312.03	Verlängerungskabel für Lichtbandmontage (für Intesa-Reihe)	300mm	8.75
K14312.06		600mm	11.00
K14312.10		1000mm	13.20
K14312.15		1500mm	14.40

HÄNGEZUBEHÖR GEO MIX

①

②

③

④

Artikelnummer	Ausführung	Preis
K186001	① Glasboden “Friulana” edelstahl	117.70
K186002	② Rollenhalter “Friulana” edelstahl	145.20
K186003	③ Gewürzregal “Friulana” edelstahl	132.40
K186004	④ Schöpflöffelträger “Friulana” edelstahl	70.90

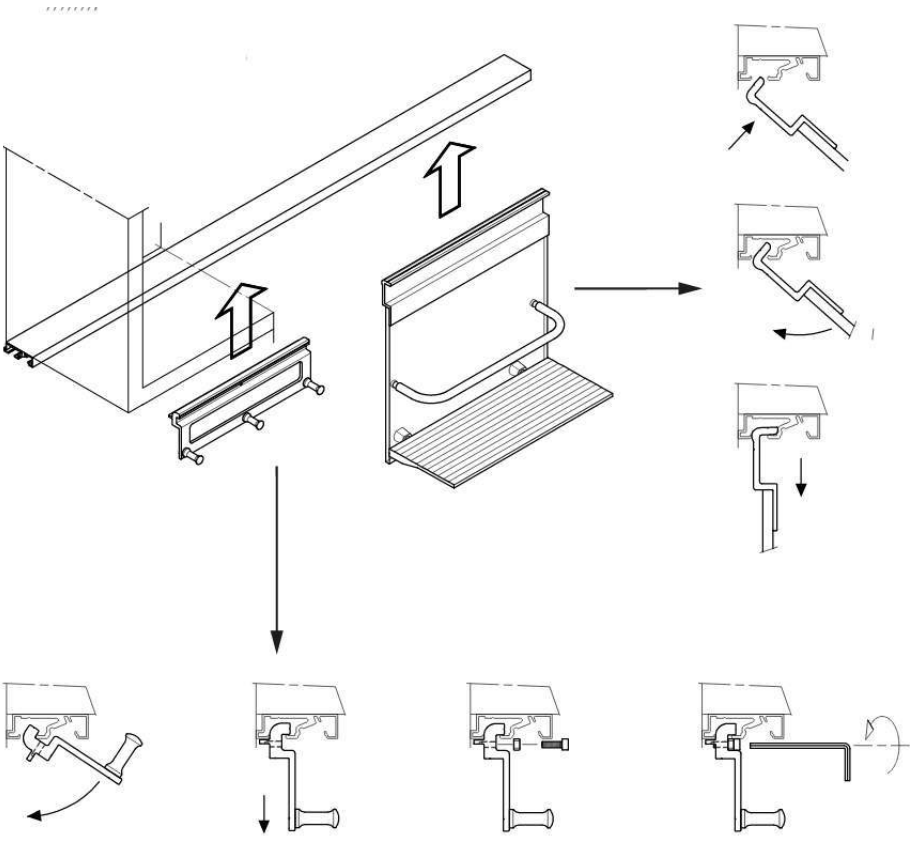

Wand– und Deckenfassung

Wandfassung E27

- Wandfassung
- 1x Sockel E27 (exkl. Leuchtmittel)
- Max. 75W
- Farbe: weiss oder schwarz

Artikelnummer	Ausführung	Preis
K26301	weiss	4.05
K26302	schwarz	4.05

Deckenfassung E27

- Deckenfassung
- 1x Sockel E27 (exkl. Leuchtmittel)
- Max. 75W
- Farbe: weiss oder schwarz

Artikelnummer	Ausführung	Preis
K26303	weiss	3.25
K26304	schwarz	3.25

Gartenleuchten / Steckerspot

GARTENSTECKSPOT 1xE27 / 2xE27

- Steckspot mit 1 x E27 PAR38 (exkl. Leuchtmittel), schwarz
- Steckspot mit 2 x E27 PAR38 (exkl. Leuchtmittel), schwarz
- Jeweils mit 5m Anschlussleitung

Artikelnummer	Ausführung	Preis
K21801	1xE27	37.50
K21802	2xE27	82.80

WANDSPOT 1xE27 / 2xE27

- Wandspot mi 1 x E27 PAR38 (exkl. Leuchtmittel), schwarz
- Wandspot mit 2 x E27 PAR38 (exkl. Leuchtmittel), schwarz
- Jeweils auf Klemme verdrahtet

Artikelnummer	Ausführung	Preis
K21803	1xE27	26.25
K21804	2xE27	44.90

STECKERSPOT

- Mit Schalter, erhältlich mit oder ohne Leuchtmittel
- Wandspot Fassung E14, schwarz
- Max. 50W

Artikelnummer	Leuchtmittel	Preis
K21512	exkl. Leuchtmittel	25.00
K21514	mit Leuchtmittel LED K13227	50.00

STECKDOSENSPIESS

- Steckdosenspiess 2xT13, schwarz
- Inkl. 5m Anschlusskabel

Artikelnummer	Ausführung	Preis
K22501	2xT13	53.80

B. Karch AG

Elektrotechnische Erzeugnisse

Leuchtmittel

B. Karch AG

LED-Leuchtmittel Übersicht

LED-Lampe E27 mattiert, dimmbar

Bild (ähnlich)	Artikel Nr.	Bestellzeichen	lm/cd	Licht-farbe	Energy-Label	⇔	D. max.	L max.	dimmbar	Preis
	42919069	RL-A40 DIM 6W/230/F/827/E27	470lm	827	A+	300°	60	110	ja	7.80
	43119424	RL-A60 DIM 6,5W/230/F/827/E27	806lm	827	A++	320 °	60	105	ja	8.10
	43119425	RL-A75 DIM 8,5W/230/F/827/E27	1055lm	827	A++	320 °	60	105	ja	10.50
	42919073	RL-A100 DIM 15W/230/F/827/E27	1521lm	827	A+	200°	60	126	ja	15.90

LED-Lampe E27 klar, dimmbar

Bild (ähnlich)	Artikel Nr.	Bestellzeichen	lm/cd	Licht-farbe	Energy-Label	⇔	D. max.	L max.	dimmbar	Preis
	43119435	RL-A60 DIM 6,5W/230/C/827/E27 AL	806lm	827	A++	320 °	60	90	ja	7.80

LED-Lampe E27 klar, nicht dimmbar

Bild (ähnlich)	Artikel Nr.	Bestellzeichen	lm/cd	Licht-farbe	Energy-Label	⇔	D. max.	L max.	dimmbar	Preis
	K13228.4	RL-A40 4W/230/C/827/E27 AL	470lm	827	A++	360 °	60	105	nein	4.50
	K13228.6	RL-A60 6W/230/C/827/E27 AL	806lm	827	A++	360°	60	105	nein	5.40
	43219439	RL-A75 8W/230/C/827/E27 AL	1055lm	827	A++	320 °	60	105	nein	10.80

LED-Lampe E27 mattiert, nicht dimmbar

Bild (ähnlich)	Artikel Nr.	Bestellzeichen	lm/cd	Licht-farbe	Energy-Label	⇔	D. max.	L max.	dimmbar	Preis
	43219498	RL-A40 5,5W/230/F/840/E27	470lm	840	A+	200 °	60	110	nein	4.50
	43219427	RL-A40 5,5W/230/F/827/E27	470lm	827	A+	200 °	60	90	nein	4.50
	42619098	RL-A60 9,5W/230/F/865/E27	806lm	865	A+	220°	60	110	nein	4.95
	43219428	RL-A60 9,5W/230/F/840/E27	806lm	840	A+	200°	60	110	nein	4.95
	43219429	RL-A60 9W/230/F/827/E27	806lm	827	A+	200 °	60	110	nein	4.95
	43219430	RL-A75 11,5W/230/F/840/E27	1055lm	840	A+	240°	60	120	nein	6.00
	43219431	RL-A75 10,5W/230/F/827/E27	1060lm	827	A+	200 °	60	110	nein	6.00
	43019128	RL-A100 14,5W/230/F/840/E27	1521lm	840	A+	220°	60	120	nein	12.00
	43219433	RL-A100 14,5W/230/F/827/E27	1521lm	827	A+	200 °	60	120	nein	12.00
	42619100	RL-A150 20W/230/F/827/E27	2452lm	827	A+	200°	67	143	nein	19.50

LED-Leuchtmittel Übersicht

LED-Kerze E14 mattiert, dimmbar

Bild (ähnlich)	Artikel Nr.	Bestellzeichen	lm/cd	Licht-farbe	Energy-Label	⇔	D. max.	L max.	dimmbar	Preis
	42919076	RL-C40 DIM 6W/230/F/827/E14	470lm	827	A+	270°	39	106	ja	7.50

LED-Kerze E14 mattiert, nicht dimmbar

Bild (ähnlich)	Artikel Nr.	Bestellzeichen	lm/cd	Licht-farbe	Energy-Label	⇔	D. max.	L max.	dimmbar	Preis
	42919118	RL-C40 FG 4W/230/F/827/E14	470lm	827	A++	300°	35	97	nein	5.40

LED-Kerze E14 klar, nicht dimmbar

Bild (ähnlich)	Artikel Nr.	Bestellzeichen	lm/cd	Licht-farbe	Energy-Label	⇔	D. max.	L max.	dimmbar	Preis
	43019090	RL-C25 2,8W/230/C/827/E14 AL	250lm	827	A++	360 °	35	99	nein	6.60
	42619091	RL-C40 4W/230/C/827/E14 AL	470lm	827	A++	360°	35	99	nein	7.80

LED-Tropfen E14 mattiert, dimmbar

Bild (ähnlich)	Artikel Nr.	Bestellzeichen	lm/cd	Licht-farbe	Energy-Label	⇔	D. max.	L max.	dimmbar	Preis
	42919078	RL-D40 DIM 6W/230/F/827/E14	470lm	827	A+	270°	45	90	ja	7.50

LED-Tropfen E14 und E27 mattiert, nicht dimmbar

Bild (ähnlich)	Artikel Nr.	Bestellzeichen	lm/cd	Licht-farbe	Energy-Label	⇔	D. max.	L max.	dimmbar	Preis
	43219446	RL-D40 4W/230/F/840/E14	470lm	840	A++	320 °	45	78	nein	5.40
	43019102	RL-D40 5,7W/230/F/827/E14	470lm	827	A+	200 °	45	88	nein	5.40
	43219499	RL-D40 5,7W/230/F/827/E27	470lm	827	A+	200 °	45	86	nein	5.40

LED-Tropfen E14 klar, nicht dimmbar

Bild (ähnlich)	Artikel Nr.	Bestellzeichen	lm/cd	Licht-farbe	Energy-Label	⇔	D. max.	L max.	dimmbar	Preis
	43019092	RL-D25 2,8W/230/C/827/E14 AL	250lm	827	A++	360 °	45	78	nein	3.20
	42619093	RL-D40 4W/230/C/827/E14 AL	470lm	827	A++	360°	45	78	nein	3.60

LED-Leuchtmittel Übersicht

LED-Röhre S14S

Bild (ähnlich)	Artikel Nr.	Bestellzeichen	lm/cd	Licht-farbe	Energy-Label	⟷	D. max.	L max.	dimmbar	Preis
	42514787	RL-RAL2 120 DIM 16,5/230/827/O/S14S	1000lm	827	A	200°	29	1000	ja	65.58
	42614808	RL-RAL2 35 3,5W/230//O/827/S14S	260lm	827	A+	200 °	29	300	nein	31.92
	42614810	RL-RAL2 60 5W/230/O/827/S14S	470lm	827	A+	200 °	29	500	nein	33.75

LED-Röhre S14D

Bild (ähnlich)	Artikel Nr.	Bestellzeichen	lm/cd	Licht-farbe	Energy-Label	⟷	D. max.	L max.	dimmbar	Preis
	42614809	RL-RAL1 35 3,5W/230//O/827/S14D	260lm	827	A+	200 °	29	300	nein	31.92
	42614811	RL-RAL1 60 5W/230/O/827 S14D	470lm	827	A+	200 °	29	500	nein	33.75

LED-Kompaktleuchte G24D

Bild (ähnlich)	Artikel Nr.	Bestellzeichen	lm/cd	Licht-farbe	Energy-Label	⟷	D. max.	L max.	dimmbar	Preis
	43018021	RL DUO18 7W/840/G24D	700lm	840	A+	120 °	35	148	nein	13.50
	43018022	RL DUO26 10W/840/G24D	1000lm	840	A+	120 °	35	171	nein	16.50

LED-Lampe T26, E14

Bild (ähnlich)	Artikel Nr.	Bestellzeichen	lm/cd	Licht-farbe	Energy-Label	⟷	D. max.	L max.	dimmbar	Preis
	42619085	RL-T26 20 2,3W/230/WFL/827/E14	200lm	827	A++	160°	25	63	nein	5.85

LED-Strahler zweiseitig gesockelt, Sockel R7s, für geschlossene Leuchten, dimmbar

Bild (ähnlich)	Artikel Nr.	Bestellzeichen	lm/cd	Licht-farbe	Energy-Label	⟷	D. max.	L max.	dimmbar	Preis
	43119493	RL-TS 125 DIM 14,5W/230/C/827/R7S	2000lm	827	A++	300 °	29	114	ja	31.50

LED-Strahler zweiseitig gesockelt, Sockel R7s, für geschlossene Leuchten, nicht dimmbar

Bild (ähnlich)	Artikel Nr.	Bestellzeichen	lm/cd	Licht-farbe	Energy-Label	⟷	D. max.	L max.	dimmbar	Preis
	43219494	RL-TSK 60 6,5W/230/C/827/R7S	806lm	827	A++	300 °	29	74.9	nein	15.00
	43219495	RL-TSK 75 8W/230/C/827/R7S	1055lm	827	A++	300 °	29	74.9	nein	16.80
	43219496	RL-TS 100 13W/230/C/827/R7S	1521lm	827	A++	300 °	29	114	nein	19.50
	43219497	RL-TS 125 14W/230/C/827/R7S	2000lm	827	A++	300 °	29	114	nein	26.10

LED-Leuchtmittel Übersicht

LED-Spot GU10, dimmbar

Bild (ähnlich)	Artikel Nr.	Bestellzeichen	lm/cd	Licht-farbe	Energy-Label		D. max.	L max.	dimmbar	Preis
	43119053	RL-PAR16 35 DIM 3,1W/230/WFL/840/GU10	230lm/ 565cd	840	A+	36°	51	55	ja	6.90
	43119054	RL-PAR16 35 DIM 3,1W/230/WFL/830/GU10	230lm/ 565cd	830	A+	36°	51	55	ja	6.90
	43119055	RL-PAR16 35 DIM 3,1W/230/WFL/827/GU10	230lm/ 565cd	827	A+	36°	51	55	ja	6.90
	43119056	RL-PAR16 50 DIM 4,6W/230/WFL/840/GU10	350lm/ 850cd	840	A+	36°	51	55	ja	7.95
	43119057	RL-PAR16 50 DIM 4,6W/230/WFL/830/GU10	350lm/ 850cd	830	A+	36°	51	55	ja	7.95
	43119058	RL-PAR16 50 DIM 4,6W/230/WFL/827/GU10	350lm/ 850cd	827	A+	36°	51	55	ja	7.95
	43119114	RL-PAR16 80 DIM 7,2W/230/WFL/840/GU10	575lm/1 439cd	840	A+	36°	51	55	ja	13.20
	43119060	RL-PAR16 80 DIM 7,2W/230/WFL/830/GU10	575lm/ 1439cd	830	A+	36 °	51	55	ja	13.20
	43119061	RL-PAR16 80 DIM 7,2W/230/WFL/827/GU10	575lm/1 439cd	827	A+	36°	51	55	ja	13.20

LED-Spot GU5.3, dimmbar

Bild (ähnlich)	Artikel Nr.	Bestellzeichen	lm/cd	Licht-farbe	Energy-Label		D. max.	L max.	dimmbar	Preis
	43119044	RL-MR16 20 DIM 3W/12/WFL/827/GU5.3	230lm/ 600cd	827	A+	36°	51	46	ja	9.90
	43119045	RL-MR16 35 DIM 5W/12/WFL/840/GU5.3	350lm/ 950cd	840	A+	36°	51	46	ja	10.80
	43119046	RL-MR16 35 DIM 5W/12/WFL/830/GU5.3	350lm/ 950cd	830	A+	36°	51	46	ja	10.80
	43119047	RL-MR16 35 DIM 5W/12/WFL/827/GU5.3	350lm/ 950cd	827	A+	36°	51	46	ja	10.80
	K13222.40	RL-MR16 50 DIM 8W/12/WFL/840/GU5.3	621lm/1 430cd	840	A+	36°	51	53	ja	14.70
	K13222.30	RL-MR16 50 DIM 8W/12/WFL/830/GU5.3	621lm/1 430cd	830	A+	36°	51	53	ja	14.70
	K13222.27	RL-MR16 50 DIM 8W/12/WFL/827/GU5.3	621lm/1 430cd	827	A+	36°	51	53	ja	14.70

LED-Spot GU4

Bild (ähnlich)	Artikel Nr.	Bestellzeichen	lm/cd	Licht-farbe	Energy-Label		D. max.	L max.	dimmbar	Preis
	43219459	RL-MR11 20 2,3W/12/WFL/827/GU4	184lm/ 400cd	827	A+	36 °	35	90	nein	11.85

LED-Leuchtmittel Übersicht

RaLED Star AR111, mit Reflektor, Sockel G53
RaLED Star AR111, à réflecteur, culot G53

Bild (ähnlich)	Artikel Nr.	Bestellzeichen	lm/cd	Licht-farbe	Energy-Label	⟷	D. max.	L max.	dimmbar	Preis
	43119133	RL-AR111 75 DIM 11,5W/FL/930/G53	800lm/ 3100cd	930	A	24 °	111	55	ja	44.40
	43119134	RL-AR111 75 DIM 11,5W/WFL/930/G53	800lm/ 1500cd	930	A	40 °	111	55	ja	44.40
	K13236.27	RL-AR111 75 DIM 11,5W/12/FL/927/G53	800lm/ 3100cd	927	A	24 °	111	55	ja	44.40
	43119136	RL-AR111 75 DIM 11,5W/WFL/927/G53	800lm/ 1500cd	927	A	40 °	111	55	ja	44.40
	K13237.27	8.5W (≙50W)	450lm	927	A	24°	111	55		41.95

LED-Spot R50, R63 und R80, Sockel E14 und E27, dimmbar

Bild (ähnlich)	Artikel Nr.	Bestellzeichen	lm/cd	Licht-farbe	Energy-Label	⟷	D. max.	L max.	dimmbar	Preis
	43119451	RL-R50 20 DIM 3,5W/230/WFL/827/E14	195lm/ 410cd	827	A+	36 °	49	90	ja	10.80
	43119453	RL-R63 60 DIM 5,5W/230/WFL/827/E27	370lm/ 960cd	827	A+	36 °	63	90	ja	12.30
	43119454	RL-R80 60 DIM 5,5W/230/WFL/827/E27	360lm/ 960cd	827	A+	36 °	80	90	ja	13.95

LED-Spot PAR20 und PAR30, Sockel E27, dimmbar

Bild (ähnlich)	Artikel Nr.	Bestellzeichen	lm/cd	Licht-farbe	Energy-Label	⟷	D. max.	L max.	dimmbar	Preis
	42919079	RL-PAR20 50 DIM 4,2W/230/WFL/827/E27	350lm/ 1000cd	827	A+	36°	63	86	ja	13.50
	43119490	RL-PAR30 75 DIM 6,7W/230/WFL/827/E27	650lm/ 1500cd	827	A+	36 °	97	90	ja	24.60

LED-Spot PAR38, Sockel E27, nicht dimmbar

Bild (ähnlich)	Artikel Nr.	Bestellzeichen	lm/cd	Licht-farbe	Energy-Label	⟷	D. max.	L max.	dimmbar	Preis
	K13225	RL-PAR38 100 11W/230/WFL/827/E27	1035lm/ 4800cd	827	A+	15 °	122	133	nein	27.30

LED-Leuchtmittel Übersicht

LED-Röhren T5 HE

Bild (ähnlich)	Artikel Nr.	Bestellzeichen	lm/cd	Licht-farbe	Energy-Label	⇔	D. max.	L max.	dimmbar	EVG ECG Preis
	43219139	RL-T5 28 HE 16W/840/G5 HF	2400lm	840	A++	160 °	16	1149	nein	39.00
	43219140	RL-T5 35 HE 18,5W/840/G5 HF	2800lm	840	A++	160 °	16	1449	nein	43.50

LED-Röhren T5 HO

Bild (ähnlich)	Artikel Nr.	Bestellzeichen	lm/cd	Licht-farbe	Energy-Label	⇔	D. max.	L max.	dimmbar	EVG ECG Preis
	43319137	RL-T5 49 HO 26W/840/G5 HF	3950lm	840	A++	160 °	16	1449	nein	44.40
	43319138	RL-T5 80 HO 37W/840/G5 HF	5600lm	840	A++	160 °	16	1449	nein	49.50

LED-Röhren T8 EVG

Bild (ähnlich)	Artikel Nr.	Bestellzeichen	lm/cd	Licht-farbe	Energy-Label	⇔	D. max.	L max.	dimmbar	EVG ECG Preis
	K13240.0590	RL-T8 18 S 7,5W/840/G13 HF	1100lm	840	A++	170 °	28	590	nein	32.70
	K13240.1200	RL-T8 36 S 14W/840/G13 HF	2100lm	840	A++	170 °	28	1200	nein	41.40
	K13240.1500	RL-T8 58 S 20,5W/840/G13 HF	3100lm	840	A++	170 °	28	1500	nein	56.70

LED-Röhren T8 KVG

Bild (ähnlich)	Artikel Nr.	Bestellzeichen	lm/cd	Licht-farbe	Energy-Label	⇔	D. max.	L max.	dimmbar	KVG CCG Preis
	K13243.0590	RL-T8 18 S 7W/840/G13	1100lm	840	A++	160 °	28	590	nein	24.30
	K13243.0895	RL-T8 30 S 11W/840/G13 [1)]	1700lm	840	A++	160 °	28	895	nein	26.70
	K13243.1200	RL-T8 36 S 14W/840/G13 [1)]	2100lm	840	A++	160 °	28	1200	nein	31.50
	K13243.1500	RL-T8 58 S 21W/840/G13 [1)]	3100lm	840	A++	160 °	28	1500	nein	40.50

LED-Leuchtmittel 12V / 230V

LED-LAMPE 12V GU5.3

Informationen und technische Daten:

- LED-Lampe (Alternative zu Halogenlampe)
- Mit Fassung GU5.3
- Ca. 8 Watt, Austausch für 50 Watt Halogenlampe
- Ausstrahlungswinkel 36°
- Lichtfarbe: 2700 / 3000 / 4000°K
- Lichtstrom: ca. 620 Lumen
- Ra >80 (Farbwiedergabeindex)
- Ist dimmbar
- Mittlere Lebensdauer von bis zu 25‘000h
- Kein Rückgaberecht auf diesem Produkt!

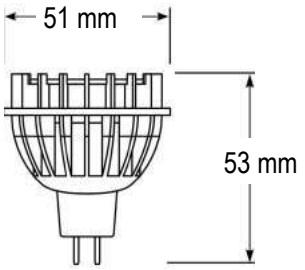

Artikel Nr.	Lichtfarbe	Preis
K13222.27	2700°K	14.70
K13222.30	3000°K	14.70
K13222.40	4000°K	14.70

LED-LAMPE 12V G53

11.5W (≙75W)

8.5W (≙50W)

Informationen und technische Daten:

- LED-Lampe (Alternative zu Halogenlampe)
- Mit Fassung G53
- 12.5 Watt, Austausch für 75 oder 50 Watt Halogenlampe
- Ausstrahlungswinkel 24°
- Lichtfarbe: 2700° K (3000°K auf Anfrage)
- Lichtstrom: 800 lm (11.5W); 450 lm (8.5W)
- Ra80 (Farbwiedergabeindex)
- Ist dimmbar
- Mittlere Lebensdauer von bis zu 45‘000h
- Kein Rückgaberecht auf diesem Produkt!

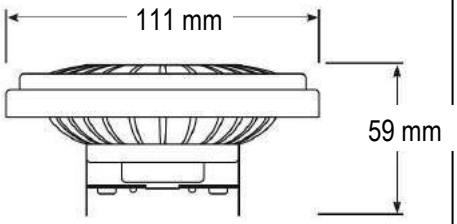

Artikel Nr.	Lichtfarbe	Watt	Preis
K13236.27	2700°K	11.5W (≙75W)	44.40
K13237.27	2700°K	8.5W (≙50W)	41.95

LED-LAMPE 230V PAR 16 GU 10

Informationen und technische Daten:

- LED-Lampe (Alternative zu Halogenlampe)
- Mit Fassung GU10
- 4.6 Watt, Austausch für 50 Watt Halogenlampe
- Ausstrahlungswinkel 36°
- Lichtfarbe: warmweiss 2700 / 3000 / 4000°K
- Lichtstrom: 350 Lumen
- Ra80 (Farbwiedergabeindex)
- Ist dimmbar
- Mittlere Lebensdauer von bis zu 25‘000h
- Kein Rückgaberecht auf diesem Produkt!

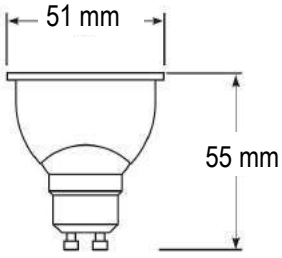

Artikel Nr.	Lichtfarbe	Preis
K13220.27	2700°K	7.95
K13220.30	3000°K	7.95
K13220.40	4000°K	7.95

LED-Leuchtmittel 230V

LED-Lampe 230V E27

Informationen und technische Daten:

- LED-Lampe (Alternative zu Halogenlampe)
- Mit Fassung E27
- 4/6W Watt, Austausch für 40/60 Watt Halogenlampe
- Lichtfarbe: extrawarm 2700°K
- Lichtstrom: 470/806 Lumen
- Ra80 (Farbwiedergabeindex)
- Nicht dimmbar
- Mittlere Lebensdauer von 15‘000h
- Kein Rückgaberecht auf diesem Produkt!
- Andere Ausführungen mit E27-Fassung (auch dimmbar) auf Anfrage

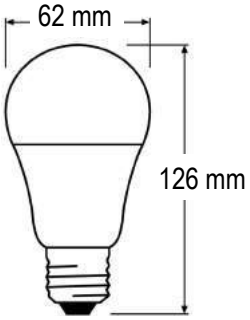

Artikel Nr.	Lichtfarbe	Preis
K13228.4	2700°K	4.50
K13228.6	2700°K	5.40

LED-Lampe 230W E14

Informationen und technische Daten:

- LED-Lampe (Alternative zu Halogenlampe)
- Mit Fassung E14
- 5.3/5 Watt, Austausch für 40 Watt Halogenlampe
- Lichtfarbe: 2700°K / 4000°K
- Lichtstrom: 470 Lumen
- Ra80 (Farbwiedergabeindex)
- Nicht dimmbar
- Mittlere Lebensdauer von 15‘000h
- Kein Rückgaberecht auf diesem Produkt!
- Andere Ausführungen mit E14-Fassung (auch dimmbar) auf Anfrage

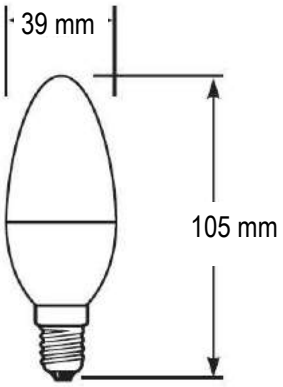

Artikel Nr.	Lichtfarbe	Preis
K13229.27	2700°K	5.40
K13229.40	4000°K	5.40

LED-Lampe PAR 38 E27

Informationen und technische Daten:

- LED-Lampe (Alternative zu Halogenlampe)
- Mit Fassung E27
- 11 Watt, Austausch für 100 Watt Halogenlampe
- Ausstrahlungswinkel 15°
- Lichtfarbe: warmweiss 2700°K
- Lichtstrom: 1035 Lumen
- Ra80 (Farbwiedergabeindex)
- Ist nicht dimmbar
- Mittlere Lebensdauer von 25‘000h
- Kein Rückgaberecht auf diesem Produkt!

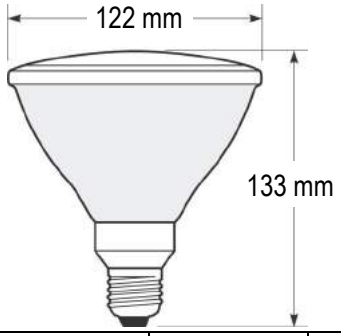

Artikel Nr.	Leistung	Preis
K13225	11W	27.30

LED-Leuchtmittel Röhren

LED-LAMPE T8 RÖHRE FÜR EVG-BETRIEB

Informationen und technische Daten:

- LED-Röhre (Alternative zu FL-Röhre T8)
- Für den Betrieb mit elektrischen Vorschalt-geräten geeignet
- Mit Fassung G13
- 7.5 Watt, Austausch für 18 Watt FL-Röhre
- 14 Watt, Austausch für 36 Watt FL-Röhre
- 20.5 Watt, Austausch für 58 Watt FL-Röhre
- Lichtfarbe: 4000°K
- Lichtstrom: 1100 Lumen (7.5W); 2100 Lumen (14W); 3100 Lumen (20.5W)
- Ra80 (Farbwiedergabeindex)
- Ist nicht dimmbar
- Mittlere Lebensdauer von bis 50‘000h
- Kein Rückgaberecht auf diesem Produkt!

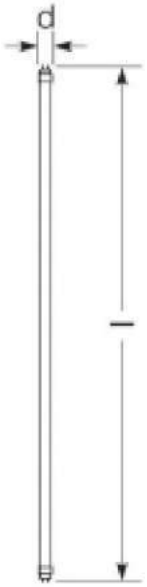

Artikel Nr.	Lichtfarbe	Ø	Länge	Watt	ersetzt	Preis
K13240.0590	4000°K	28mm	590mm	7.5W	18W FL-Röhre	32.70
K13240.1200	4000°K	28mm	1200mm	14W	36W FL-Röhre	41.40
K13240.1500	4000°K	28mm	1500mm	20.5W	58W FL-Röhre	56.70

LED-LAMPE T8 RÖHRE FÜR KVG-BETRIEB

Informationen und technische Daten:

- LED-Röhre (Alternative zu FL-Röhre T8)
- Für den Betrieb mit konventionellen Vorschalt-geräten geeignet (mitgelieferten Starter einsetzen)
- Mit Fassung G13
- 7 Watt, Austausch für 18 Watt FL-Röhre
- 14 Watt, Austausch für 36 Watt FL-Röhre
- 11 Watt, Austausch für 30W FL-Röhre
- 21 Watt, Austausch für 58 Watt FL-Röhre
- Lichtfarbe: 4000°K
- Lichtstrom: 1100 Lumen (7W); 1700 Lumen (11W); 2100 Lumen (14W); 3100 Lumen (21W)
- Ra80 (Farbwiedergabeindex)
- Ist nicht dimmbar
- Mittlere Lebensdauer von bis 50‘000h
- Kein Rückgaberecht auf diesem Produkt!

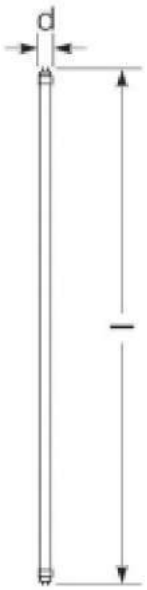

Artikel Nr.	Lichtfarbe	Ø	Länge	Watt	ersetzt	Preis
K13243.0590	4000°K	28mm	590mm	7W	18W FL-Röhre	24.30
K13243.0895	4000°K	28mm	895mm	11W	30W FL-Röhre	26.70
K13243.1200	4000°K	28mm	1200mm	14W	36W FL-Röhre	31.50
K13243.1500	4000°K	28mm	1500mm	21W	58W FL-Röhre	40.50

Leuchtmittel GX53

LIGHT DISC FLÄCHENLED opal 4W / 230V

Artikelnummer	Leistung	Bezeichnung	mittlere Lebensdauer	Preis
K13207.WS	4W/3000°K	Light Disc opal	20‘000 h	29.80
K13208.WS	4W/4000°K	Light Disc opal	20‘000 h	29.80
K13209.WS	4W/6400°K	Light Disc opal	20‘000 h	29.80

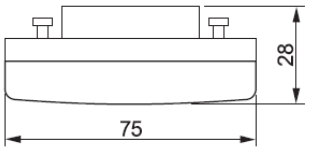

→ **Leuchtmittel zum Elfo Gehäuse-Sortiment**
(siehe Register 1)

LED-LEUCHTMITTEL 2.5W / 230V Sockel GX53

NUR SOLANGE VORRAT

Artikelnummer	Leistung	Bezeichnung	mittlere Lebensdauer	Preis
K13201	2.5W/3000°K	prisma	15‘000 h	29.00
K13202	2.5W/6400°K	prisma	15‘000 h	29.00

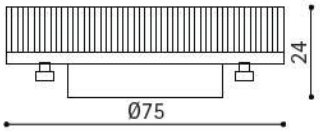

→ **Leuchtmittel zum Elfo Gehäuse-Sortiment**
(siehe Register 1)

OPAL LYNX FL-LEUCHTMITTEL 6W / 230V Sockel GX53

Artikelnummer	Leistung	Bezeichnung	mittlere Lebensdauer	Preis
K13351	6W/830	Micro-Lynx Luna	6000h / 30‘000 Schaltungen	18.80
K13352	6W/840	Micro-Lynx Luna	6000h / 30‘000 Schaltungen	18.80

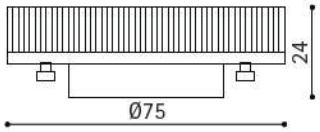

→ **Leuchtmittel zum Elfo Gehäuse-Sortiment**
(siehe Register 1)

Micro-Lynx 6W / 230V Sockel GX53 (FL)

NUR SOLANGE VORRAT

Artikelnummer	Leistung	Bezeichnung	mittlere Lebensdauer	Preis
K13349	6W/830	Micro-Lynx	6000h	18.80
K13350	6W/840	Micro-Lynx	6000h	18.80

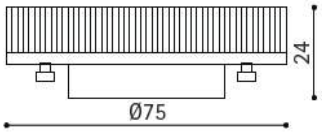

→ **Leuchtmittel zum Elfo Gehäuse-Sortiment**
(siehe Register 1)

SEAMLESS T5

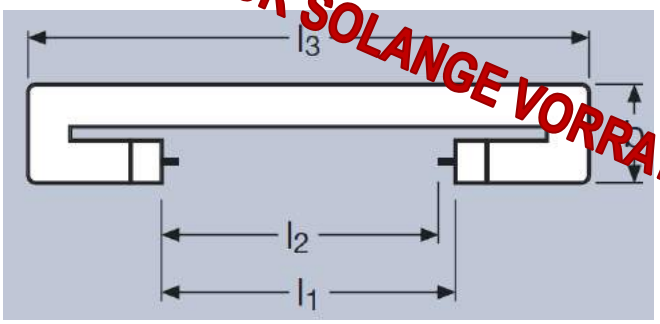

Allgemeine Informationen und technische Daten:

- Erhältlich als HE / HO Leuchtstofflampe
- In vier verschiedenen Leistungen (HO): 24W / 39W / 54W / 80W
- Leuchtendurchmesser: 16mm
- Mit Sockel G5
- Farbwiedergabe Index Ra: >=80
- Lebensdauer: ca. 16‘000h

SEAMLESS 24W (HO)

Informationen und technische Daten:

- 24 Watt
- 1‘750 Lumen
- Lichtfarbe: 830 / 840
- L1: 481mm / L2: 475.1mm / L3: 582mm / b: max. 38mm

SEAMLESS 39W (HO)

Informationen und technische Daten:

- 39 Watt
- 3‘100 Lumen
- Lichtfarbe: 830 / 840
- L1: 781mm / L2: 775.1mm / L3: 882mm / b: max. 38mm

SEAMLESS 54W (HO)

Informationen und technische Daten:

- 54 Watt
- 4‘450 Lumen
- Lichtfarbe: 830 / 840
- L1: 1‘081mm / L2: 1‘075.1mm / L3: 1‘182mm / b: max. 38mm

SEAMLESS 80W (HO)

Informationen und technische Daten:

- 80 Watt (gleiche Länge mit 49W erhältlich)
- Lichtfarbe: 830 / 840
- L1: 1‘303mm / L2: 1‘297mm / L3: 1‘400mm / b: max. 38mm

Artikelnummer	Watt	Länge	Lichtfarbe	Preis:
K13314.SE	24W	582mm	840 / 830	29.25
K13334.SE	39W	882mm	840 / 830	31.20
K13330.SE	54W	1‘182mm	840 / 830	32.20
K13339.SE	80W	1‘400mm	840 / 830	auf Anfrage

T2 - LEUCHTSTOFFLAMPEN Ø 7mm

NUR SOLANGE VORRAT

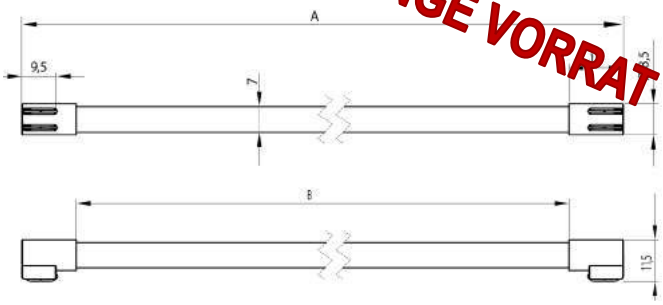

Informationen und technische Daten:

- Leuchtstofflampe mit 7mm Durchmesser
- Durchschnittliche Lebensdauer 8‘000 h
- Sockel: WP 4.5 x 8.5d
- Hervorragend geeignet für viele Anwendungsbereiche. Ist stromsparend, langlebig und extrem leuchtstark!

Lichtfarbe 3000°K /830 = warmweiss
Lichtfarbe 4500°K /845 = neutralweiss

Artikelnummer	Leistung	Länge	Lumen	Preis
K13299.06	6W/845	206mm	275	20.25
K13299.21	8W/845	813mm	1300	40.95

Fluoreszenz-Leuchtmittel

FL-LAMPEN T5, SOCKEL G5, Ø 16mm

T5 / HO

Informationen und technische Daten:

- Leuchtstofflampen mit 16mm Durchmesser
- durchschnittliche Lebensdauer von ca. 24‘000h
- höherer Lichtstrom als T5 HE Lampen

Artikelnummer	Ausführung	Lichtstrom	Länge	Preis
K13314	24W / 840	1750lm	563.2mm	9.90
K13314.1	24W / 830	1750lm	563.2mm	9.90
K13334	39W / 840	3100lm	863.2mm	10.80
K13335	39W / 830	3100lm	863.2mm	10.80
K13336	49W / 840	4375lm	1163.2mm	10.80
K13337	49W / 830	4375lm	1163.2mm	10.80
K13330	54W / 840	4450lm	1463.2mm	10.20
K13330.1	54W / 830	4450lm	1463.2mm	10.20
K13339	80W / 840	6280lm	1463.2mm	11.30
K13340	80W / 830	6280lm	1463.2mm	11.30

T5 / HE

Informationen und technische Daten:

- Leuchtstofflampen mit 16mm Durchmesser
- Durchschnittliche Lebensdauer von ca. 24‘000h
- Höherer Wirkungsgrad als T5 HO Lampen
- 8W und 13W TL-MINI Super 80

→ Lichtfarbe 840 = kaltweiss
Lichtfarbe 830 = warmweiss

Artikelnummer	Ausführung	Lichtstrom	Länge	Preis
K13301	8W / 840	385lm	288mm	7.30
K13331	8W / 830	385lm	288mm	7.30
K13302	13W / 840	950lm	517mm	7.30
K13332	13W / 830	950lm	517mm	7.30
K13303	14W / 840	1250lm	563.2mm	7.90
K13304	14W / 830	1250lm	563.2mm	7.90
K13305	21W / 840	1920lm	863.2mm	9.30
K13306	21W / 830	1920lm	863.2mm	9.30
K13307	28W / 840	2625lm	1163.2mm	8.50
K13308	28W / 830	2625lm	1163.2mm	8.50
K13309	35W / 840	3325lm	1463.2mm	9.30
K13310	35W / 830	3325lm	1463.2mm	9.30

FL-LAMPEN T8, SOCKEL G13, Ø 26mm

T8 Standart

Informationen und technische Daten:

- Leuchtstofflampen mit 26mm Durchmesser
- Durchschnittliche Lebensdauer ca. 20'000h
- Konstanter Lichtstrom über die ganze Lebensdauer

Artikelnummer	Ausführung	Lichtstrom	Länge	Preis
K13329	15W / 840	950lm	438mm	7.40
K13341	15W / 830	950lm	438mm	7.40
K13342	18W / 840	1350lm	590mm	6.30
K13343	18W / 830	1350lm	590mm	6.30
K13344	30W / 840	2400lm	895mm	7.40
K13345	30W / 830	2400lm	895mm	7.40
K13346	36W / 840	3350lm	1200mm	6.30
K13328	36W / 830	3350lm	1200mm	6.30
K13347	58W / 840	5200lm	1500mm	7.70
K13348	58W / 830	5200lm	1500mm	7.70

Halogen-Leuchtmittel

NV-HALOGENLAMPE SOCKEL G4

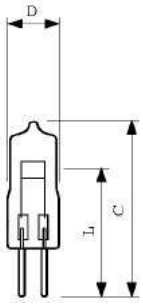

CAPSULELINE

Informationen und technische Daten:

- Einseitig gesockelte Niedervolt Halogenlampen
- Durchschnittliche Lebensdauer: ca. 3000h

C max. 32mm / D max. 9mm / L 22mm

Artikelnummer	Leistung	Preis
K13101	12V 5W	4.30
K13102	12V 10W	4.30
K13103	12V 20W	4.30

NV-HALOGENLAMPE SOCKEL GY6.35

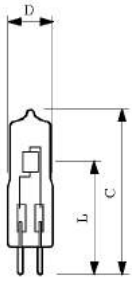

CAPSULELINE

Informationen und technische Daten:

- Einseitig gesockelte Niedervolt Halogenlampen
- Durchschnittliche Lebensdauer: ca. 3000h

C max. 44mm / D max. 10.7mm / L 30mm

Artikelnummer	Leistung	Preis
K13104	12V 20W	4.30
K13105	12V 35W	4.30
K13106	12V 50W	4.30

NV-HALOGENLAMPE SOCKEL GU4

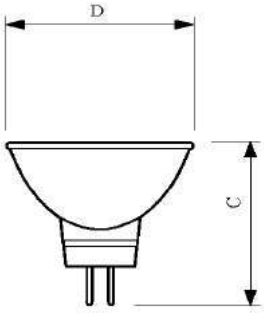

BRILLIANTLINE PRO

Informationen und technische Daten:

- Niedervolt-Halogenlampen
- 35mm Kaltlichtspiegel-Reflektor
- Ausstrahlungswinkel 30°
- Durchschnittliche Lebensdauer: ca. 4000h

C max. 40mm / D max. 35.3mm

Artikelnummer	Leistung	Preis
K13107	12V 20W	7.40
K13108	12V 35W	7.40

NV-HALOGENLAMPE SOCKEL GU5.3 (36° #1)

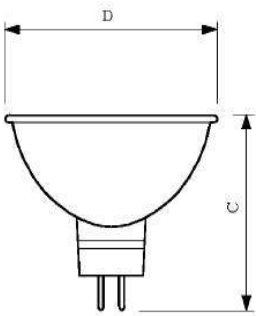

BRILLIANTLINE PRO

Informationen und technische Daten:

- Niedervolt-Halogenlampen
- 50mm Kaltlichtspiegel-Reflektor
- Ausstrahlungswinkel 36°
- Durchschnittliche Lebensdauer: ca. 4000h

C max. 46mm / D max. 51mm

Artikelnummer	Leistung	Preis
K13109	12V 20W	5.90
K13111	12V 35W	5.90
K13113	12V 50W	5.90

Halogen-Leuchtmittel

NV-HALOGENLAMPE SOCKEL GU5.3, 60°

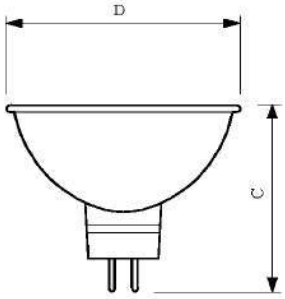

C max. 46mm / D max. 51mm

BRILLIANTLINE PRO

Informationen und technische Daten:
- Niedervolt-Halogenlampen
- 50mm Kaltlichtspiegel-Reflektor
- Ausstrahlungswinkel 60°
- durchschnittliche Lebensdauer: ca. 4000h

Artikelnummer	Leistung	Preis
K13110	12V 20W	5.80
K13112	12V 35W	5.80
K13114	12V 50W	5.80

NV-HALOGENLAMPE SOCKEL GU5.3, (36° #2)

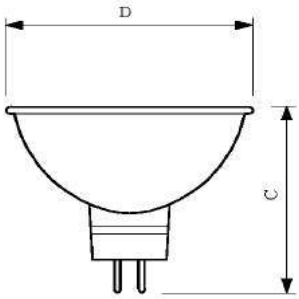

C max. 46mm / D max. 51mm

ACCENTLINE

Informationen und technische Daten:
- Niedervolt-Halogenlampen
- 50mm Kaltlichtspiegel-Reflektor
- Ausstrahlungswinkel 36°
- durchschnittliche Lebensdauer: ca. 3000h

Artikelnummer	Leistung	Preis
K13115	12V 20W	5.70
K13116	12V 35W	5.70
K13117	12V 50W	5.70

NV-HALOGENLAMPE ALU SOCKEL GU5.3, Ø= 50mm

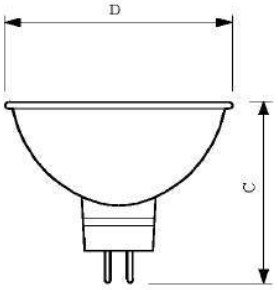

C max. 46mm / D max. 51mm

BRILLIANTLINE PRO ALU

Informationen und technische Daten:
- Niedervolt-Halogenlampen
- 50mm Kaltlichtspiegel-Reflektor
- Ausstrahlungswinkel 36°
- durchschnittliche Lebensdauer: ca. 4000h

Artikelnummer	Leistung	Preis
K13118	12V 20W	5.90
K13119	12V 35W	5.90
K13120	12V 50W	5.90

HV-HALOGENLAMPE ALU SOCKEL GU10, Ø= 50mm

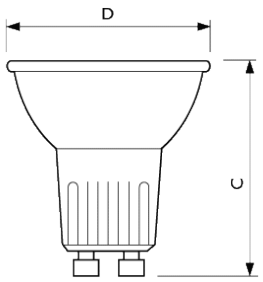

C max. 51mm / D max. 50.7mm

TWISTLINE PRO ALU

Informationen und technische Daten:
- Hochvolt-Halogenlampen
- 50mm Reflektor und Aluminiumbeschichtung
- Ausstrahlungswinkel 25° / 50°
- durchschnittliche Lebensdauer: ca. 3000h

Artikelnummer	Leistung	Preis
K13121	230V 50W/25°	10.40
K13122	230V 50W/50°	10.40